EURÓPSKA
KOMISIA

V Bruseli 27. 1. 2016
COM(2016) 31 final

ANNEXES 1 to 19

# PRÍLOHY

**k návrhu**

**NARIADENIA EURÓPSKEHO PARLAMENTU A RADY**

**o typovom schvaľovaní motorových vozidiel a ich prípojných vozidiel, ako aj systémov, komponentov a samostatných technických jednotiek určených pre takéto vozidlá, a o dohľade nad trhom s nimi**

{SWD(2016) 9 final}
{SWD(2016) 10 final}

**PRÍLOHY**

**k návrhu**

**NARIADENIA EURÓPSKEHO PARLAMENTU A RADY**

**o typovom schvaľovaní motorových vozidiel a ich prípojných vozidiel, ako aj systémov, komponentov a samostatných technických jednotiek určených pre takéto vozidlá, a o dohľade nad trhom s nimi**

# Zoznam príloh


| | |
|---|---|
| Príloha I | Informačný dokument – Úplný zoznam informácií na účely typového schvaľovania EÚ vozidiel, systémov, komponentov alebo samostatných technických jednotiek |
| Príloha II | Všeobecné vymedzenie pojmov, kritériá pre kategorizáciu vozidiel, typy vozidla a typy karosérie |
| Dodatok 1: | Postup kontroly vozidla na zaradenie do kategórie terénnych vozidiel |
| Dodatok 2: | Číslice používané na doplnenie kódov na označenie rôznych typov karosérie |
| Príloha III | Informačný dokument na účely typového schválenia EÚ vozidiel |
| Príloha IV | Požiadavky na účely typového schvaľovania EÚ vozidiel, systémov, komponentov alebo samostatných technických jednotiek |
| Časť I | Regulačné akty pre typové schválenie EÚ vozidiel vyrábaných v neobmedzených sériách |
| Dodatok 1: | Regulačné akty pre typové schválenie EÚ vozidiel vyrábaných v malých sériách podľa článku 39 |
| Dodatok 2: | Požiadavky na schválenie EÚ jednotlivého vozidla podľa článku 42 |
| Časť II | Zoznam predpisov EHK OSN, ktoré sa považujú za alternatívu k smerniciam alebo nariadeniam uvedeným v časti I |
| Časť III | Zoznam regulačných aktov, v ktorých sa stanovujú požiadavky na účely typového schválenia EÚ vozidiel na špeciálne účely |
| Dodatok 1: | Obytné automobily, sanitné vozidlá a pohrebné vozidlá |
| Dodatok 2: | Pancierové vozidlá |
| Dodatok 3: | Vozidlá na prepravu osôb na invalidnom vozíku |
| Dodatok 4: | Iné vozidlá na špeciálne účely(vrátane osobitných skupinových prívesov, nosičov rôzneho vybavenia a obytných prívesov) |
| Dodatok 5: | Pojazdné žeriavy |
| Dodatok 6: | Prípojné vozidlá na prepravu nadmerného nákladu |
| Príloha V | Postupy, ktoré je potrebné dodržiavať pri typovom schvaľovaní EÚ |
| Dodatok 1: | Normy, ktoré musia spĺňať subjekty uvedené v článku 72 |

Dodatok 2: Postup na posudzovanie technických služieb

Dodatok 3: Všeobecné požiadavky týkajúce sa formátu skúšobných protokolov

Príloha VI Vzory osvedčení o typovom schválení EÚ

Dodatok: Zoznam regulačných aktov, ktoré typ vozidla spĺňa

Príloha VII Systém číslovania osvedčení o typovom schválení EÚ

Dodatok: Značka typového schválenia EÚ komponentu alebo samostatnej technickej jednotky

Príloha VIII Výsledky skúšok

Príloha IX Osvedčenie o zhode

Príloha X Postupy na zabezpečenie zhody výroby

Príloha XI Vzor a systém číslovania pre osvedčenie povoľujúce uvedenie častí alebo vybavenia, ktoré môžu predstavovať vážne riziko pre správne fungovanie dôležitých systémov, na trh

Dodatok: Vzor osvedčenia o typovom schválení EÚ

Príloha XII Obmedzenia malých sérií

Príloha XIII Zoznam častí alebo vybavenia, ktoré môžu predstavovať značné riziko pre správne fungovanie systémov dôležitých pre bezpečnosť vozidla alebo jeho environmentálne vlastnosti, výkonnostné požiadavky takýchto častí alebo vybavenia, primerané skúšobné postupy a ustanovenia o označovaní a balení

Príloha XIV Zoznam typových schválení EÚ udelených, zamietnutých alebo odňatých podľa regulačných aktov

Príloha XV Regulačné akty, v prípade ktorých možno určiť výrobcu za technickú službu

Dodatok: Určenie výrobcu za technickú službu a využívanie subdodávateľov

Príloha XVI Podmienky pre použitie virtuálnych skúšobných metód výrobcom alebo technickou službou

Dodatok 1: Všeobecné podmienky pre použitie virtuálnych skúšobných metód

Dodatok 2: Osobitné podmienky pre použitie virtuálnych skúšobných metód

Dodatok 3: Overovací postup

Príloha XVII Postupy, ktoré je potrebné dodržiavať počas viacstupňového typového schvaľovania EÚ

Dodatok: Vzor doplnkového štítku výrobcu

Príloha XVIII Prístup k informáciám o systéme OBD, opravách a údržbe vozidla

Dodatok 1: Osvedčenie výrobcu o prístupe k informáciám o palubnom diagnostickom systéme a opravách a údržbe vozidla

Dodatok 2: Informácie o systéme OBD vozidla

Príloha XIX Tabuľka zhody

# PRÍLOHA I

## INFORMAČNÝ DOKUMENT – ÚPLNÝ ZOZNAM INFORMÁCIÍ NA ÚČELY TYPOVÉHO SCHVAĽOVANIA EÚ VOZIDIEL, SYSTÉMOV, KOMPONENTOV ALEBO SAMOSTATNÝCH TECHNICKÝCH JEDNOTIEK ([a])

## ČASŤ I

Informačné dokumenty na účely typového schválenia EÚ vozidiel, systémov, komponentov alebo samostatných technických jednotiek, ako sa vyžaduje v tomto nariadení a regulačných aktoch uvedených v prílohe IV musia pozostávať iba z výpisov z úplného zoznamu a musia sa pridržiavať jeho systému číslovania tohto úplného zoznamu.

Tieto informácie sa poskytujú v troch vyhotoveniach a spolu s obsahom. Akékoľvek výkresy musia byť dodané vo vhodnej mierke na formáte A4 alebo poskladané na tento formát a musia byť dostatočne podrobné. Pokiaľ sa predkladajú fotografie, musia byť dostatočne podrobné.

Ak systémy, komponenty alebo samostatné technické jednotky uvedené v tejto prílohe majú elektronické riadenie, dodávajú sa s informáciami týkajúcimi sa ich výkonu.

1. **VŠEOBECNÉ USTANOVENIA**

1.1. Značka (obchodné meno výrobcu): …

1.2. Typ: …

1.2.0.1. Podvozok: …

1.2.0.2. Karoséria/dokončené vozidlo: …

1.2.1. Obchodné meno, resp. mená (ak sú k dispozícii): …

1.2.2. Pre viacstupňové typové schválenie vozidiel, informácie o základnom/predchádzajúcom stupni vozidla (uveďte informácie o každom stupni. Možno tak urobiť podľa vzoru)

Typ: ……

Variant(-y): ……..

Verzia(-e): ……...

Číslo typového schválenia vrátane čísla rozšírenia: …….

1.3. Spôsob označenia typu, ak je uvedený na vozidle/komponente/samostatnej technickej jednotke ([1]) ([b]): …

1.3.0.1. Podvozok: …

1.3.0.2. Karoséria/dokončené vozidlo: …

1.3.1. Umiestnenie takého označenia: …

1.3.1.1. Podvozok: …

1.3.1.2. Karoséria/dokončené vozidlo: …

1.4. Kategória vozidla ([c]): …

1.4.1. Klasifikácia, resp. klasifikácie podľa nebezpečného nákladu, ktorý má vozidlo prepravovať: …

1.5. Názov spoločnosti a adresa výrobcu: …

1.5.1. Názov spoločnosti a adresa výrobcu základného/predchádzajúceho stupňa, resp. stupňov vozidla v prípade vozidiel schválených v rámci viacstupňového schválenia:

1.6. Miesto a spôsob pripevnenia povinných štítkov a umiestnenie identifikačného čísla vozidla: …

1.6.1. Na podvozku: …

1.6.2. Na karosérii: …

1.7. (nestanovené)

1.8. Názov, resp. názvy) a adresa, resp. adresy) montážneho závodu, resp. závodov): …

1.9. Meno a adresa prípadného zástupcu výrobcu: …

## 2. VŠEOBECNÉ KONŠTRUKČNÉ CHARAKTERISTIKY

2.1. Fotografie a/alebo výkresy reprezentatívneho vozidla/komponentu/samostatnej technickej jednotky ([1]): …

2.2. Rozmerový výkres celého vozidla: …

2.3. Počet náprav a kolies: …

2.3.1. Počet a umiestnenie náprav so zdvojenými kolesami: …

2.3.2. Počet a umiestnenie riadených náprav: …

2.3.3. Hnacie nápravy (počet, umiestnenie, prepojenie): …

2.4. Podvozok (pokiaľ existuje) (celkový výkres): …

2.5. Materiál pozdĺžnych rámov ([d]): …

2.6. Umiestnenie a usporiadanie motora: …

2.7. Kabína vodiča (vpredu alebo normálna kapotovaná) ([e]): …

2.8. Riadenie: ľavostranné/pravostranné ([1]).

2.8.1. Vozidlo je vybavené pre riadenie v pravostrannej/ľavostrannej ([1]) premávke.

2.9. Uveďte, či je ťažné vozidlo určené na ťahanie návesov alebo iných prípojných vozidiel a či je prípojné vozidlo návesom, ojovým prívesom, prívesom so stredovou nápravou alebo prívesom s pevným ojom: …

2.10. Uveďte, či je vozidlo špeciálne určené na prepravu tovaru s regulovanou teplotou: …

## 3. HMOTNOSTI A ROZMERY ([f]) ([g]) ([6])

(v kg a mm) (v prípade potreby uveďte odkaz na výkres)

3.1. **Rázvor, resp. rázvory (plne naložené)** ([g1]):

3.1.1. Vozidlá s dvomi nápravami: …

3.1.2. Vozidlá s tromi alebo viacerými nápravami

3.1.2.1. Rozstup medzi po sebe nasledujúcimi nápravami, od prvej nápravy vpredu k poslednej náprave vzadu: …

3.1.2.2. Celkový rozostúp medzi nápravami: …

3.2. **Točnica:**

3.2.1. V prípade návesov:

3.2.1.1. Vzdialenosť medzi osou návesného čapu točnice a najzadnejšou časťou návesu: …

3.2.1.2. Maximálna vzdialenosť medzi osou návesného čapu točnice a ktorýmkoľvek bodom prednej časti návesu: …

3.2.1.3. Referenčný rázvor návesu (podľa požiadaviek v bode 3.2 časti D prílohy I k nariadeniu Komisie (EÚ) č. 1230/2012[1]: …

3.2.2. V prípade ťahačov návesov

3.2.2.1. Vyloženie návesného zariadenia (najvyššie a najnižšie; uviesť prípustné hodnoty v prípade nedokončeného vozidla) ([g2]): …

3.2.2.2. Maximálna výška točnice (normovaná) ([g3]): …

3.3. **Rozchod(-y) a šírka(-y) nápravy (náprav)**

3.3.1. Rozchod každej riaditeľnej nápravy ([g4]): …

3.3.2. Rozchod všetkých ostatných náprav ([g4]): …

3.3.3. Šírka najširšej zadnej nápravy: …

3.3.4. Šírka prvej prednej nápravy (meraná medzi vonkajšími okrajmi pneumatík bez ohľadu na vydutie pneumatík tesne nad zemou): …

3.4. **Rozsah rozmerov vozidla (celkových)**

3.4.1. Podvozok bez karosérie

3.4.1.1. Dĺžka ([g5]): …

3.4.1.1.1. Maximálna prípustná dĺžka: …

3.4.1.1.2. Minimálna prípustná dĺžka: …

3.4.1.1.3. V prípade prípojných vozidiel maximálna prípustná dĺžka oja ([g6]): …

3.4.1.2. Šírka ([g7]): …

3.4.1.2.1. Maximálna prípustná šírka: …

3.4.1.2.2. Minimálna prípustná šírka: …

3.4.1.3. Výška (v prevádzkovom stave) ([g8]) (pri výškovo nastaviteľnom zavesení náprav uveďte normálnu prevádzkovú polohu): …

3.4.1.4. Predný previs ([g9]): …

3.4.1.4.1. Predný nájazdový uhol ([g10]): … stupňov.

---

[1] Nariadenie Komisie (EÚ) č. 1230/2012 z 12. decembra 2012, ktorým sa vykonáva nariadenie Európskeho parlamentu a Rady (ES) č. 661/2009, pokiaľ ide o požiadavky na typové schválenie v prípade hmotností a rozmerov motorových vozidiel a ich prípojných vozidiel, a mení a dopĺňa smernica Európskeho parlamentu a Rady 2007/46/ES (. v. EÚ L 353, 21.12.2012, s. 31).

3.4.1.5. Zadný previs ([g11]): …

3.4.1.5.1. Zadný nájazdový uhol ([g12]): … stupňov.

3.4.1.5.2. Maximálny a minimálny prípustný previs bodu spojenia ([g13]): …

3.4.1.6. Svetlá výška (v súlade s bodom 3 dodatku 1 k prílohe II)

3.4.1.6.1. Medzi nápravami: …

3.4.1.6.2. Pod prednou nápravou (prednými nápravami): …

3.4.1.6.3. Pod zadnou nápravou (zadnými nápravami): …

3.4.1.7. Prechodový uhol ([g14]): … stupňov.

3.4.1.8. Extrémna prípustná poloha ťažiska karosérie a/alebo vnútorného vybavenia a/alebo zariadenia a/alebo užitočného zaťaženia: …

3.4.2. Podvozok s karosériou

3.4.2.1. Dĺžka ([g5]): …

3.4.2.1.1. Dĺžka ložnej plochy: …

3.4.2.1.2. V prípade prípojných vozidiel maximálna prípustná dĺžka oja ([g6]): …

3.4.2.2. Šírka ([g7]): …

3.4.2.2.1. Hrúbka stien (v prípade vozidiel určených na prepravu tovaru s regulovanou teplotou): …

3.4.2.3. Výška (v prevádzkovom stave) ([g8]) (pri výškovo nastaviteľnom zavesení náprav uveďte normálnu prevádzkovú polohu): …

3.4.2.4. Predný previs ([g9]): …

3.4.2.4.1. Predný nájazdový uhol ([g10]): … stupňov.

3.4.2.5. Zadný previs ([g11]): …

3.4.2.5.1. Zadný nájazdový uhol ([g12]): … stupňov.

3.4.2.5.2. Maximálny a minimálny prípustný previs bodu spojenia ([g13]): …

3.4.2.6. Svetlá výška (v súlade s bodom 3 dodatku 1 k prílohe II)

3.4.2.6.1. Medzi nápravami: …

3.4.2.6.2. Pod prednou nápravou (prednými nápravami): …

3.4.2.6.3. Pod zadnou nápravou (zadnými nápravami): …

3.4.2.7. Prechodový uhol ([g14]): … stupňov.

3.4.2.8. Extrémna prípustná poloha ťažiska užitočného zaťaženia (v prípade nerovnomerného zaťaženia): …

3.4.2.9. Poloha ťažiska vozidla ($M_2$ a $M_3$) a jeho najväčšia technicky prípustná naložená hmotnosť v pozdĺžnom, priečnom a vertikálnom a smere: …

3.4.3. Pri karosérii schválenej bez podvozku (vozidlá $M^2$ a $M_3$)

3.4.3.1. Dĺžka ([g5]): …

3.4.3.2. Šírka ([g7]): …

3.4.3.3. Nominálna výška (v pohotovostnom stave) ([g8]) na plánovanom type podvozkov (pri výškovo nastaviteľnom zavesení náprav uveďte normálnu prevádzkovú polohu): …

3.5. **Minimálna hmotnosť pôsobiaca na riadiacu nápravu resp. nápravy v prípade neúplných vozidiel:** …

3.6. **Hmotnosť v prevádzkovom stave** ([h])

a) minimálna a maximálna pre každý variant: …

b) hmotnosť každej verzie (musí byť poskytnutá tabuľka): …

3.6.1. Rozloženie tejto hmotnosti na nápravy a, v prípade návesu alebo prípojného vozidla so stredovou nápravou alebo prívesu s pevným ojom, hmotnosť pôsobiaca na bod spojenia: …

a) minimálna a maximálna pre každý variant: …

b) hmotnosť každej verzie (musí byť poskytnutá tabuľka): …

3.6.2. Hmotnosť nadštandardného vybavenia (ako je uvedené v bodoch 4 a 5 článku 2 nariadenia (EÚ) č. 1230/2012): …

3.7. V prípade nedokončeného vozidla **minimálna hmotnosť dokončeného vozidla** udávaná výrobcom: …

3.7.1. Rozloženie tejto hmotnosti na nápravy, a v prípade návesu alebo prívesu so stredovou nápravou, zaťaženie v bode spojenia: …

3.8. **Maximálna technicky prípustná hmotnosť zaťaženého vozidla** udávaná výrobcom ([i]) ([3]): …

3.8.1. Rozloženie tejto hmotnosti na nápravy a v prípade návesu alebo prívesu so stredovou nápravou, zaťaženie v bode spojenia ([3]): …

3.9. **Maximálna technicky prípustná hmotnosť na každú nápravu:** …

3.10. **Technicky prípustná hmotnosť na každú skupinu náprav:** …

3.11. **Maximálna technicky prípustná prípojná hmotnosť ťažného vozidla**

v prípade:

3.11.1. ojového prívesu: …

3.11.2. návesu: …

3.11.3. prívesu so stredovou nápravou: …

3.11.3.1. Maximálny pomer previsu spojovacieho zariadenia ([j]) a rázvoru: …

3.11.3.2. Maximálna V-hodnota: … kN.

3.11.4. Príves s pevným ojom: …

3.11.5. Maximálna technicky prípustná hmotnosť kombinácie zaťažených vozidiel ([3]): …

3.11.6. Maximálna hmotnosť nebrzdeného prípojného vozidla: …

3.12. **Maximálna technicky prípustná hmotnosť v bode spojenia:**

3.12.1. ťažného vozidla: …

3.12.2. návesu alebo prívesu so stredovou nápravou alebo prívesu s pevným ojom: …

3.12.3. Maximálna prípustná hmotnosť spojovacieho zariadenia (ak ho nemontuje výrobca): …

3.13. **Vybočenie zadnej časti vozidla** (body 6 a 7 časti C prílohy I k nariadeniu (EÚ) č. 1230/2012): …

3.14. **Pomer výkon motora/maximálna hmotnosť**: …… kW/kg.

3.14.1. Pomer výkonu motora/maximálnej technicky prípustnej hmotnosti zaťaženej jazdnej súpravy (bod 5 časti C prílohy I k nariadeniu (EÚ) č. 1230/2012): ……kW/kg.

3.15. **Stúpavosť** (samotné vozidlo) ([4]): …… %.

3.16. **Prípustné maximálne evidenčné/prevádzkové hmotnosti (nepovinné)**

3.16.1. Prípustná maximálna evidenčná/prevádzková naložená hmotnosť: …

3.16.2. Prípustná maximálna evidenčná/prevádzková hmotnosť na každú nápravu a v prípade návesov alebo prívesov so stredovou nápravou, určené zaťaženie v bode spojenia uvedené výrobcom, ak je menšie než technicky prípustná maximálna hmotnosť v bode spojenia: …

3.16.3. Prípustná maximálna evidenčná/prevádzková hmotnosť na každú skupinu náprav: …

3.16.4. Prípustná maximálna evidenčná/prevádzková prípojná hmotnosť: …

3.16.5. Prípustná maximálna evidenčná/prevádzková hmotnosť jazdnej súpravy: …

3.17. Vozidlo odovzdané na viacstupňové typové schválenie (iba v prípade nedokončeného alebo dokončovaného vozidla kategórie $N_1$, ktoré spadá do pôsobnosti nariadenia (ES) č. 715/2007: áno/nie ([1])

3.17.1. Hmotnosť základného vozidla v prevádzkovom stave: … kg.

3.17.2. Štandardná pridaná hmotnosť vypočítaná v súlade s bodom 5 prílohy XII k nariadeniu (ES) č. 692/2008: … kg.

4. **POHONNÁ JEDNOTKA** ([k])

4.1. **Výrobca motora:** …

4.1.1. Kód motora podľa výrobcu (vyznačený na motore) alebo iné prostriedky identifikácie …

4.1.2. Schvaľovacie číslo (ak je to potrebné) vrátane označenia identifikácie paliva: …

(len pre ťažké úžitkové vozidlá)

4.2. **Spaľovací motor**

4.2.1. *Špecifické údaje o motore*

4.2.1.1. Pracovný princíp: zážihový/vznetový/dvojpalivový motor ([1])

Cyklus: štvortaktný/dvojtaktný/rotačný ([1])

4.2.1.1.1. Typ dvojpalivového motora: Typ 1A/Typ 1B/Typ 2A/Typ 2B/Typ 3B ([1]) ([x1])

4.2.1.1.2. Pomer plynu voči energii v teplej časti skúšobného cyklu WHTC: … %

4.2.1.2. Počet a usporiadanie valcov: …

4.2.1.2.1. Vŕtanie ([l]): … mm

4.2.1.2.2. Zdvih ([1]): … mm

4.2.1.2.3. Poradie zapaľovania: …

4.2.1.3. Zdvihový objem ([m]): …… $cm^3$

4.2.1.4. Objemový kompresný pomer ([2]): …

4.2.1.5. Výkresy spaľovacej komory, hlavy piestu a v prípade zážihových motorov, piestnych krúžkov: …

4.2.1.6. Štandardné voľnobežné otáčky motora ([2]): …… $min^{-1}$

4.2.1.6.1. Vysoké voľnobežné otáčky motora ([2]): …… $min^{-1}$

4.2.1.6.2. Voľnobeh na naftu: áno/nie ([1]) ([x1])

4.2.1.7. Objem oxidu uhoľnatého vo výfukových plynoch pri voľnobehu ([2]): …… % podľa údajov výrobcu (len pri zážihových motoroch)

4.2.1.8. Maximálny čistý výkon ([n]): … kW pri … $min^{-1}$ (hodnota stanovená výrobcom)

4.2.1.9. Maximálne prípustné otáčky motora predpísané výrobcom: … $min^{-1}$

4.2.1.10. Maximálny čistý krútiaci moment ([n]): … Nm pri … $min^{-1}$ (hodnota stanovená výrobcom)

4.2.1.11. (len Euro VI) Odkazy výrobcu na dokumentáciu požadovanú článkami 5, 7 a 9 nariadenia (EÚ) č. 582/2011, umožňujúce schvaľovaciemu úradu posúdiť stratégie regulácie emisií a palubné systémy motora s cieľom zabezpečiť správne uplatňovanie opatrení na reguláciu $NO^x$

4.2.2. *Palivo*

4.2.2.1. Ľahké úžitkové vozidlá: motorová nafta/benzín/LPG/NG alebo biometán/etanol (E 85)/bionafta/vodík/zemný plyn ([1]) ([6])

4.2.2.2. Ťažké úžitkové vozidlá motorová nafta/benzín/LPG/NG-H/NG-L/NG-HL/etanol (ED95)/etanol (E85)/LNG/$LNG_{20}$ ([1])([6])

4.2.2.2.1. (len Euro VI) Palivá kompatibilné s používaním motora stanovené výrobcom v súlade s bodom 1.1.2 prílohy I k nariadeniu (EÚ) č. 582/2011 (podľa potreby)

4.2.2.3. Hrdlo palivovej nádrže: zúžený otvor/štítok ([1])

4.2.2.4. Typ vozidla podľa paliva: jednopalivové, dvojpalivové, viacpalivové (flex fuel) ([1])

4.2.2.5. Maximálne množstvo biopaliva akceptovateľné v palive (hodnota udaná výrobcom): … % z objemu

4.2.3. *Palivová(-é) nádrž(-e)*

4.2.3.1. Prevádzková(-é) palivová(-é) nádrž(-e)

4.2.3.1.1. Číslo a objem každej nádrže: …

4.2.3.1.1.1. Materiál: …

4.2.3.1.2. Výkres a technický popis nádrže, resp. nádrží so všetkými spojmi a potrubím pre systém odvzdušnenia a vetrania, uzávery, ventily, upevňovacie zariadenia: …

4.2.3.1.3. Výkres jasne znázorňujúci umiestnenie nádrže, resp. nádrží vo vozidle: …

4.2.3.2. Rezervná palivová nádrž, resp. nádrže

4.2.3.2.1. Číslo a objem každej nádrže: …

4.2.3.2.1.1. Materiál: …

4.2.3.2.2. Výkres a technický popis nádrže, resp. nádrží so všetkými spojmi a potrubím pre systém odvzdušnenia a vetrania, uzávery, ventily, upevňovacie zariadenia: …

4.2.3.2.3. Výkres jasne znázorňujúci umiestnenie nádrže, resp. nádrží vo vozidle: …

4.2.4. *Prívod paliva*

4.2.4.1. karburátorom(-mi): áno/nie ([1])

4.2.4.2. Vstrekom paliva (len pre vznetový alebo dvojpalivový motor): áno/nie ([1])

4.2.4.2.1. Opis systému: …

4.2.4.2.2. Pracovný princíp: priame vstrekovanie/predkomôrkový/vírivá komôrka ([1])

4.2.4.2.3. Vstrekovacie čerpadlo

4.2.4.2.3.1. Značka, resp. značky: …

4.2.4.2.3.2. Typ, resp. typy: …

4.2.4.2.3.3. Maximálna dodávka paliva ([1]) ([2]): …… $mm^3$ /zdvih alebo cyklus pri otáčkach motora: … $min^{-1}$ alebo prípadne charakteristický diagram: …

(Ak je dodaný regulátor plniaceho tlaku, uveďte charakteristickú hodnotu dodávky paliva a plniaci tlak vo vzťahu k otáčkam motora)

4.2.4.2.3.4. Statické časovanie vstrekovania ([2]): …

4.2.4.2.3.5. Krivka predvstreku ([2]): …

4.2.4.2.3.6. Postup kalibrácie: skúšobné zariadenie/motor ([1])

4.2.4.2.4. Regulátor

4.2.4.2.4.1. Typ: …

4.2.4.2.4.2. Medzné otáčky

4.2.4.2.4.2.1. Rýchlosť, pri ktorých začínajú medzné otáčky pri plnom zaťažení: …… $min^{-1}$

4.2.4.2.4.2.2. Maximálne otáčky bez zaťaženia: …… $min^{-1}$

4.2.4.2.4.2.3. Voľnobežné otáčky: ….. $min^{-1}$

4.2.4.2.5. Vstrekovacie potrubie (len pre vysokovýkonné vozidlá)

4.2.4.2.5.1. Dĺžka: … mm

4.2.4.2.5.2. Vnútorný priemer: … mm

4.2.4.2.5.3. Spoločný rázvor, značka a typ: …

4.2.4.2.6. Vstrekovač, resp. vstrekovače

4.2.4.2.6.1. Značka, resp. značky: …

4.2.4.2.6.2. Typ, resp. typy: …

4.2.4.2.6.3. Otvárací tlak ([2]): … kPa alebo charakteristický diagram ([é]): …

4.2.4.2.7. Systém studeného štartu:

4.2.4.2.7.1. Značka, resp. značky: …

4.2.4.2.7.2. Typ, resp. typy: …

4.2.4.2.7.3. Opis: …

4.2.4.2.8. Pomocné štartovacie zariadenie

4.2.4.2.8.1. Značka, resp. značky: …

4.2.4.2.8.2. Typ, resp. typy: …

4.2.4.2.8.3. Opis systému: …

4.2.4.2.9. Elektronicky riadené vstrekovanie: áno/nie ([1])

4.2.4.2.9.1. Značka, resp. značky: …

4.2.4.2.9.2. Typ, resp. typy:

4.2.4.2.9.3. Opis systému (v prípade iných systémov než s plynulým vstrekovaním paliva uveďte zodpovedajúce údaje): …

4.2.4.2.9.3.1. Značka a typ riadiacej jednotky (ECU): …

4.2.4.2.9.3.2. Značka a typ regulátora paliva: …

4.2.4.2.9.3.3. Značka a typ snímača prietoku vzduchu: …

4.2.4.2.9.3.4. Značka a typ rozdeľovača paliva: …

4.2.4.2.9.3.5. Značka a typ plášťa klapky: …

4.2.4.2.9.3.6. Značka a typ snímača teploty vody: …

4.2.4.2.9.3.7. Značka a typ snímača teploty vzduchu: …

4.2.4.2.9.3.8. Značka a typ snímača tlaku vzduchu: …

4.2.4.2.9.3.9. Softvérové kalibračné číslo(-a): …

4.2.4.3. Vstrekovanie paliva (len v prípade zážihových motorov): áno/nie ([1])

4.2.4.3.1. Pracovný princíp: sacie potrubie (jednobodové/viacbodové)/priame vstrekovanie ([1]) /iné (uveďte): …

4.2.4.3.2. Značka, resp. značky: …

4.2.4.3.3. Typ, resp. typy: …

4.2.4.3.4. Opis systému (v prípade iných systémov než s plynulým vstrekovaním paliva uviesť zodpovedajúce údaje): …

4.2.4.3.4.1. Značka a typ riadiacej jednotky (ECU): …

4.2.4.3.4.2. Značka a typ regulátora paliva: …

4.2.4.3.4.3. Značka a typ snímača prietoku vzduchu: …

4.2.4.3.4.4. Značka a typ rozdeľovača paliva: …

4.2.4.3.4.5. Značka a typ tlakového regulátora: …

4.2.4.3.4.6. Značka a typ mikrospínača: …

4.2.4.3.4.7. Značka a typ skrutky na nastavenie voľnobehu: …

4.2.4.3.4.8. Značka a typ plášťa klapky: …

4.2.4.3.4.9. Značka a typ snímača teploty vody: …

4.2.4.3.4.10. Značka a typ snímača teploty vzduchu: …

4.2.4.3.4.11. Značka a typ snímača tlaku vzduchu: …

4.2.4.3.4.12. Softvérové kalibračné číslo(-a): …

4.2.4.3.5. Vstrekovače: otvárací tlak ([2]): … kPa alebo charakteristický diagram: …

4.2.4.3.5.1. Značka: …

4.2.4.3.5.2. Typ: …

4.2.4.3.6. Časovanie vstreku: …

4.2.4.3.7. Systém studeného štartu:

4.2.4.3.7.1. Pracovný(-é) princíp(-y): …

4.2.4.3.7.2. Pracovné limity/nastavenia ([1]) ([2]): …

4.2.4.4. Palivové čerpadlo

4.2.4.4.1. Tlak ([2]): … kPa alebo charakteristický diagram ([2]): …

4.2.5. *Elektrický systém*

4.2.5.1. Menovité napätie: …… V, kladné/záporné uzemnenie ([1])

4.2.5.2. Generátor

4.2.5.2.1. Typ: …

4.2.5.2.2. Menovitý výkon: …… VA

4.2.6. *Systém zapaľovania (iba zážihové motory)*

4.2.6.1. Značka, resp. značky: …

4.2.6.2. Typ, resp. typy: …

4.2.6.3. Pracovný princíp: …

4.2.6.4. Krivka alebo mapa predstihu zážihu ([2]): …

4.2.6.5. Statické časovanie zážihu ([2]): … stupňov pred TDC (horná úvrať)

4.2.6.6. Zapaľovacie sviečky

4.2.6.6.1. Značka: …

4.2.6.6.2. Typ: …

4.2.6.6.3. Nastavenie medzery: … mm

4.2.6.7. Zapaľovacia(-e) cievka(-y)

4.2.6.7.1. Značka: …

4.2.6.7.2. Typ: …

4.2.7. *Chladiaci systém: kvapalina/vzduch* ([1])

4.2.7.1. Menovité nastavenie mechanizmu regulácie teploty motora: …

4.2.7.2. Kvapalina

4.2.7.2.1. Druh kvapaliny: …

4.2.7.2.2. Obehové čerpadlo, resp. čerpadlá: áno/nie ([1])

4.2.7.2.3. Vlastnosti: …….alebo

4.2.7.2.3.1. Značka, resp. značky: …

4.2.7.2.3.2. Typ, resp. typy: …

4.2.7.2.4. Prevodový pomer (pomery): …

4.2.7.2.5. Opis ventilátora a mechanizmu jeho pohonu: …

4.2.7.3. Vzduch

4.2.7.3.1. Ventilátor: áno/nie ([1])

4.2.7.3.2. Vlastnosti: …….alebo

4.2.7.3.2.1. Značka, resp. značky: …

4.2.7.3.2.2. Typ, resp. typy: …

4.2.7.3.3. Prevodový pomer (pomery): …

4.2.8. *Sací systém*

4.2.8.1. Preplňovač: áno/nie ([1])

4.2.8.1.1. Značka, resp. značky: …

4.2.8.1.2. Typ, resp. typy: …

4.2.8.1.3. Opis systému (napr. najvyšší plniaci tlak: … kPa; prípadne vypúšťací ventil): …

4.2.8.2. Medzichladič: áno/nie ([1])

4.2.8.2.1. Typ: vzduch-vzduch/vzduch-voda ([1])

4.2.8.3. Sací podtlak pri menovitých otáčkach a pri 100 % zaťažení (len pre vznetové motory)

4.2.8.3.1. Prípustné minimum: ……. kPa

4.2.8.3.2. Prípustné maximum: …… kPa

4.2.8.3.3. (len Euro VI) Skutočný podtlak v sacom systéme pri menovitých otáčkach a pri 100-percentnom zaťažení vozidla: … kPa

4.2.8.4. Opis a výkresy sacieho potrubia a jeho príslušenstva (zberná komora, vykurovacie zariadenie, prídavné prívody vzduchu atď.): …

4.2.8.4.1. Opis sacieho potrubia motora (vrátane výkresov a/alebo fotografií): …

4.2.8.4.2. Vzduchový filter, výkresy: …alebo

4.2.8.4.2.1. Značka, resp. značky: …

4.2.8.4.2.2. Typ, resp. typy: …

4.2.8.4.3. Sací tlmič, výkresy: …alebo

4.2.8.4.3.1. Značka, resp. značky: …

4.2.8.4.3.2. Typ, resp. typy: …

4.2.9. *Výfukový systém*

4.2.9.1. Opis a/alebo výkres výfukového potrubia: …

4.2.9.2. Opis a/alebo výkres výfukového systému: …

4.2.9.2.1. (Iba Euro VI) Opis a/alebo výkres prvkov výfukového systému, ktoré sú súčasťou systému motora

4.2.9.3. Maximálny prípustný protitlak výfuku pri menovitých otáčkach motora a pri zaťažení 100 % (len pre vznetové motory): … kPa

4.2.9.3.1. (len Euro VI) Skutočný protitlak výfukových plynov pri menovitých otáčkach motora a pri 100-percentnom zaťažení vozidla (len vznetové motory): … kPa

4.2.9.4. Typ, označenie tlmiča, resp. tlmičov výfuku: …

Kde je pre vonkajší hluk potrebné, protihlukové opatrenia v motorovom priestore a na motore: …

4.2.9.5. Umiestnenie výfukovej rúry: …

4.2.9.6. Tlmič výfuku obsahujúci vláknité materiály: …

4.2.9.7. Celkový objem výfukového systému: …… $dm^3$

4.2.9.7.1. (len Euro VI) Prípustný objem výfukového systému: … $dm^3$

4.2.9.7.2. (Iba Euro VI) Objem výfukového systému, ktorý je súčasťou motorového systému: … $dm^3$

4.2.10. *Najmenšie prierezy sacích a výstupných otvorov …*

4.2.11. *Časovanie ventilov alebo rovnocenné údaje*

4.2.11.1. Maximálny zdvih ventilov, uhly otvárania a zatvárania alebo údaje o časovaní alternatívnych systémov rozvodov vzhľadom na úvrate. Pre systém premenného časovania ventilov, minimálne a maximálne časovanie: …

4.2.11.2. Referenčné a/alebo nastavovacie rozpätia ([1]): …

4.2.12. *Opatrenia proti znečisťovaniu ovzdušia*

4.2.12.1. Zariadenie na recyklovanie plynov z kľukovej skrine (popis a výkresy): …

4.2.12.1.1. (len Euro VI) Zariadenie na recykláciu plynov kľukovej skrine: áno/nie ([2])

Ak áno, opis a výkresy:

Ak nie, vyžaduje sa súlad s prílohou V k nariadeniu (EÚ) č. 582/2011

4.2.12.2. Prídavné zariadenia na reguláciu znečistenia (ak existujú a ak nie sú zahrnuté v inej položke):

4.2.12.2.1. Katalyzátor: áno/nie ([1])

4.2.12.2.1.1. Počet katalyzátorov a ich konštrukčných prvkov (ďalej uveďte informácie pre každú samostatnú časť): …

4.2.12.2.1.2. Rozmery, tvar a objem katalyzátora (-ov): …

4.2.12.2.1.3. Druh katalytickej činnosti: …

4.2.12.2.1.4. Celková vrstva drahých kovov: …

4.2.12.2.1.5. Relatívna koncentrácia: …

4.2.12.2.1.6. Nosič (substrát) (štruktúra a materiál): …

4.2.12.2.1.7. Hustota komôrok: …

4.2.12.2.1.8. Druh puzdra katalyzátora (katalyzátorov): …

4.2.12.2.1.9. Umiestnenie katalyzátora, resp. katalyzátorov (miesto a referenčná vzdialenosť vo výfukovom potrubí): …

4.2.12.2.1.10. Tepelný štít: áno/nie ([1])

4.2.12.2.1.11. Regeneračné systémy/metóda systémov na dodatočnú úpravu výfukových plynov, opis: …

4.2.12.2.1.11.1. Počet prevádzkových cyklov typu I (alebo rovnocenných cyklov skúšok motora) na skúšobnom zariadení medzi dvoma cyklami, v ktorých dochádza k regeneračným fázam za podmienok zodpovedajúcich skúške typu I (vzdialenosť „D“ na obrázku 1 v prílohe 13 k predpisu EHK OSN č. 83): …

4.2.12.2.1.11.2. Opis metódy použitej na určenie počtu cyklov medzi dvoma cyklami, keď dochádza k regeneračným fázam: …

4.2.12.2.1.11.3. Parametre na určenie úrovne zaťaženia vyžadovaného pred regeneráciou (t. j. teplota, tlak atď.): …

4.2.12.2.1.11.4. Popis metódy použitej na zaťaženie systému v skúšobnom postupe popísanom v bode 3.1 prílohy 13 k predpisu EHK OSN č. 83): …

4.2.12.2.1.11.5. Normálny pracovný rozsah teplôt: …… K

4.2.12.2.1.11.6. Spotrebiteľné činidlá: áno/nie ([1])

4.2.12.2.1.11.7. Druh a koncentrácia činidla potrebného na katalytickú činnosť: …

4.2.12.2.1.11.8. Bežný prevádzkový rozsah teplôt činidla: …… K

4.2.12.2.1.11.9. Medzinárodná norma: …

4.2.12.2.1.11.10. Frekvencia dopĺňania činidla: nepretržite/pri údržbe ([1])

4.2.12.2.1.12. Značka katalyzátora: …

4.2.12.2.1.13. Identifikačné číslo súčiastky: …

4.2.12.2.2. Kyslíkový snímač: áno/nie ([1])

4.2.12.2.2.1. Značka: …

4.2.12.2.2.2. Umiestnenie: …

4.2.12.2.2.3. Rozsah regulácie: …

4.2.12.2.2.4. Typ: …

4.2.12.2.2.5. Identifikačné číslo súčiastky: …

4.2.12.2.3. Vstrekovanie vzduchu: áno/nie ([1])

4.2.12.2.3.1. Druh (pulzujúci vzduch, vzduchové čerpadlo atď.): …

4.2.12.2.4. Recirkulácia výfukových plynov (EGR): áno/nie ([1])

4.2.12.2.4.1. Charakteristiky (značka, typ, prietok atď.): …

4.2.12.2.4.2. Vodou chladený systém: áno/nie ([1])

4.2.12.2.5. Systém regulácie výparných emisií: áno/nie ([1])

4.2.12.2.5.1. Podrobný opis zariadení a stav ich nastavenia: …

4.2.12.2.5.2. Výkres systému regulácie odparovania: …

4.2.12.2.5.3. Výkres nádoby s aktívnym uhlím: …

4.2.12.2.5.4. Hmotnosť vysušeného aktívneho uhlia: …… g

4.2.12.2.5.5. Schematický náčrt palivovej nádrže s uvedením objemu a materiálu: …

4.2.12.2.5.6. Výkres tepelného štítu medzi nádržou a výfukovým systémom: …

4.2.12.2.6. Zachytávač tuhých častíc (PT): áno/nie ([1])

4.2.12.2.6.1. Rozmery, tvar a kapacita zachytávača tuhých častíc: …

4.2.12.2.6.2. Konštrukcia zachytávača tuhých častíc: …

4.2.12.2.6.3. Umiestnenie (referenčná vzdialenosť vo výfukovom potrubí): …

4.2.12.2.6.4. Metóda alebo systém regenerácie, opis a/alebo výkres: …

4.2.12.2.6.4.1. Počet prevádzkových cyklov typu I (alebo rovnocenných cyklov skúšok motora) na skúšobnom zariadení medzi dvoma cyklami, v ktorých dochádza k regeneračným fázam za podmienok zodpovedajúcich skúške typu I (vzdialenosť „D“ na obrázku 1 v prílohe 13 k predpisu EHK OSN č. 83): …

4.2.12.2.6.4.2. Opis metódy použitej na určenie počtu cyklov medzi dvoma cyklami, keď dochádza k regeneračným fázam: …

4.2.12.2.6.4.3. Parametre na určenie úrovne zaťaženia vyžadovaného pred regeneráciou (t. j. teplota, tlak atď.): …

4.2.12.2.6.4.4. Popis metódy použitej na zaťaženie systému v skúšobnom postupe popísanom v bode 3.1 prílohy 13 k predpisu EHK OSN č. 83): …

4.2.12.2.6.5. Značka filtra častíc: …

4.2.12.2.6.6. Identifikačné číslo súčiastky: …

4.2.12.2.6.7. Normálny pracovný rozsah teplôt: … (K) a rozsah tlaku … (kPa)

(len pre ťažké úžitkové vozidlá)

4.2.12.2.6.8. V prípade periodickej regenerácie (len pre vysokovýkonné vozidlá)

4.2.12.2.6.8.1. Počet cyklov skúšok ETC medzi 2 regeneráciami (n1): … (neuplatňuje sa na Euro VI)

4.2.12.2.6.8.1.1. (len Euro VI) Počet skúšobných cyklov WHTC bez regenerácie (n):

4.2.12.2.6.8.2. Počet cyklov skúšok ETC počas regenerácie (n2): … (neuplatňuje sa na Euro VI)

4.2.12.2.6.8.2.1. (len Euro VI) Počet skúšobných cyklov WHTC s regeneráciou ($n^R$):

4.2.12.2.6.9. Iné systémy: áno/nie ([1])

4.2.12.2.6.9.1. Opis a činnosť

4.2.12.2.7.1. Palubný diagnostický systém (OBD): áno/nie ([1]): …

4.2.12.2.7.1.1. (len Euro VI) Počet radov motorov so systémom OBD v rámci radu motorov

4.2.12.2.7.1.2. Zoznam radov motorov so systémom OBD (v prípade potreby)

4.2.12.2.7.1.3. Číslo radu motorov so systémom OBD, do ktorého patrí základný motor/motor:

4.2.12.2.7.1.4. Odkazy výrobcu na dokumentáciu OBD požadovanú v článku 5 ods. 4 písm. c) a článku 9 ods. 4 nariadenia (EÚ) č. 582/2011 a špecifikovanú v prílohe X k uvedenému nariadeniu na schválenie systému OBD

4.2.12.2.7.1.5. Odkaz výrobcu na dokumentáciu pre montáž systému motora vybaveného OBD do vozidla (v prípade potreby)

4.2.12.2.7.1.6. Odkaz výrobcu na dokumentáciu k montáži systému OBD schváleného motora vo vozidle (v prípade potreby)

4.2.12.2.7.2. Popis a/alebo výkres indikátora poruchy (MI): …

4.2.12.2.7.3. Zoznam a účel všetkých komponentov, ktoré systém OBD monitoruje: …

4.2.12.2.7.4. Písomný opis (všeobecný princíp fungovania) pre

4.2.12.2.7.4.1. Zážihové motory

4.2.12.2.7.4.1.1. Monitorovanie katalyzátora: …

4.2.12.2.7.4.1.2. Detekciu vynechávania: …

4.2.12.2.7.4.1.3. Monitorovanie kyslíkového snímača: …

4.2.12.2.7.4.1.4. Ďalšie komponenty monitorované systémom OBD: …

4.2.12.2.7.4.2. Vznetové motory: …

4.2.12.2.7.4.2.1. Monitorovanie katalyzátora: …

4.2.12.2.7.4.2.2. Monitorovanie zachytávača častíc: …

4.2.12.2.7.4.2.3. Monitorovanie elektronického systému prívodu paliva: …

4.2.12.2.7.4.2.4. Monitorovanie systému de$NO_x$: …

4.2.12.2.7.4.2.5. Ďalšie komponenty monitorované systémom OBD: …

4.2.12.2.7.5. Kritériá aktivácie indikátora funkčnej poruchy (pevne stanovený počet jazdných cyklov alebo štatistická metóda): …

4.2.12.2.7.6. Zoznam všetkých používaných výstupných kódov a formátov palubného diagnostického systému (s vysvetlením každého): …

4.2.12.2.7.7. Výrobca poskytuje uvedené informácie s cieľom umožniť výrobu náhradných alebo servisných dielov kompatibilných so systémom OBD, ako aj diagnostických prostriedkov a skúšobného zariadenia.

4.2.12.2.7.7.1. Opis typu a počtu cyklov predbežného kondicionovania použitých na pôvodné typové schválenie vozidla

4.2.12.2.7.7.2. opis typu demonštračného cyklu OBD použitého na pôvodné typové schválenie vozidla pre komponent monitorovaný systémom OBD.

4.2.12.2.7.7.3. Komplexný dokument, ktorý opisuje všetky snímané komponenty so stratégiou na detekciu porúch a aktiváciu indikátora funkčnej poruchy (pevne stanovený počet jazdných cyklov alebo štatistická metóda) vrátane zoznamu príslušných sekundárnych snímaných parametrov pre každý komponent monitorovaný systémom OBD. Zoznam všetkých použitých výstupných kódov a formátov systému OBD (vždy s vysvetlením) pre jednotlivé komponenty hnacej sústavy, ktoré sa vzťahujú na emisie a jednotlivé komponenty, ktoré sa nevzťahujú na emisie, keď sa monitorovanie komponentov používa na určenie aktivácie indikátora funkčnej poruchy, vrátane obzvlášť podrobného vysvetlenia údajov uvedených v moduse $05 Test ID $21 až FF a údajov uvedených v moduse $06.

V prípade typov vozidiel, ktoré používajú komunikačné spojenie v súlade s normou ISO 15765-4 „Cestné vozidlá, diagnostika siete operátora oblasti (CAN) – časť 4: požiadavky na systémy týkajúce sa emisií“, sa poskytuje podrobné vysvetlenie údajov uvedených v moduse $06 Test ID $00 až FF, a to pre každé monitorované ID systému OBD.

4.2.12.2.7.7.4. Informácie požadované v bode 4.2.12.2.7.7.3. môžu byť poskytnuté prostredníctvom vyplnenia tabuľky opísanej v bodoch 4.2.12.2.7.7.4.1. a 4.2.12.2.7.7.4.2.

4.2.12.2.7.7.4.1. Ľahké úžitkové vozidlá

| Komponent | Poruchový kód | Stratégia monitorovania | Kritériá detekcie porúch | Kritériá aktivácie indikátora funkčnej poruchy | Sekundárne parametre | Predkondicionovanie | Preukazovacia skúška |
|---|---|---|---|---|---|---|---|
| Katalyzátor | P0420 | Signály z kyslíkového snímača 1 a 2 | Rozdiel medzi signálmi snímačov 1 a 2 | Tretí cyklus | Otáčky motora, zaťaženie motora, A/F modus, teplota katalyzátora | Dva cykly typu I | Typ I |

4.2.12.2.7.7.4.2. Ťažké úžitkové vozidlá

| Komponent | Poruchový kód | Stratégia monitorovania | Kritériá detekcie porúch | Kritériá aktivácie indikátora funkčnej poruchy | Sekundárne parametre | Predkondiciovanie | Preukazovacia skúška |
|---|---|---|---|---|---|---|---|
| Katalyzátor SCR | Pxxx | Signály zo snímača | Rozdiel medzi | Tretí cyklus | Otáčky motora, | Tri skúšobné cykly OBD (3 | Skúšobný cyklus OBD |

| | | | | | | | |
|---|---|---|---|---|---|---|---|
| | | $NO_x$ a kyslíkového snímača 1 a 2 | signálmi snímačo v 1 a 2 | | zaťaženie motora, teplota katalyzátora, činnosť činidla | krátke cykly ESC) | (krátky cyklus ESC) |

4.2.12.2.7.7.5. (Iba Euro VI) Norma komunikačného protokolu OBD: ([7])

4.2.12.2.7.8. (len Euro VI) Odkaz výrobcu na informácie súvisiace s OBD- požadované v článku 5 ods. 4 písm. d) a článku 9 ods. 4 nariadenia (EÚ) č. 582/2011 s cieľom dodržať ustanovenia o prístupe k informáciám o OBD, oprave a údržbe vozidla, alebo

4.2.12.2.7.8.1. ako alternatíva k odkazu výrobcu uvedenému v bode 3.2.12.2.7.7, odkaz v dodatku na informačný dokument stanovený v doplnku 4 prílohy I k nariadeniu (EÚ) č. 582/2011, ktorý obsahuje túto tabuľku vyplnenú podľa uvedeného príkladu:

Komponent – Poruchový kód – Stratégia monitorovania – Kritériá detekcie porúch – Kritériá aktivácie indikátora funkčnej poruchy – Sekundárne parametre – Predkondicionovanie – Preukazovacia skúška

Katalyzátor – P0420 – Signály z kyslíkového snímača 1 a 2 – Rozdiel medzi signálmi zo snímača 1 a 2 – Tretí cyklus – Otáčky motora, zaťaženie motora, režim A/F – teplota katalyzátora – Dva cykly typu 1 – Typ 1

4.2.12.2.7.9. (len Euro VI) Komponenty systému OBD na palube vozidla:

4.2.12.2.7.9.1. Alternatívne schválenie, ako je stanovené v bode 2.4.1 prílohy X k nariadeniu (EÚ) č. 582/2011: áno/nie ([1])

4.2.12.2.7.9.2. Zoznam komponentov OBD na palube vozidla

4.2.12.2.7.9.3. Písomný opis a/alebo výkres indikátora funkčnej poruchy ([9])

4.2.12.2.7.9.4. Písomný opis a/alebo výkres komunikačného rozhrania systému OBD mimo vozidlo ([9])

4.2.12.2.8. Ostatné systémy (opis a činnosť): …

4.2.12.2.8.1. (len Euro VI) Systémy na zabezpečenie správneho fungovania opatrení na reguláciu $NO^x$:

4.2.12.2.8.2. Systém podnecovania vodiča

4.2.12.2.8.2.1 (len Euro VI) Motor s permanentnou deaktiváciou podnecovania vodiča na používanie záchrannými službami alebo vo vozidlách špecifikovaných v článku 2 ods. 3 písm. b): áno/nie ([1])

4.2.12.2.8.2.2. Aktivácia pomalého chodu

„vyradenie po opätovnom štarte“/„vyradenie po natankovaní paliva“/„vyradenie po zaparkovaní“([1])([7])

4.2.12.2.8.3. (len Euro VI) Počet radov motorov vybavených systémom OBD v rámci radu motorov posudzovaných pri zabezpečení správneho uplatňovania opatrení na reguláciu $NO_x$

4.2.12.2.8.3.1. (len Euro VI) Zoznam radu motorov so systémom OBD v rámci radu motorov posudzovaných pri zabezpečení správneho uplatňovania opatrení na reguláciu NOx (v prípade potreby)

4.2.12.2.8.3.2. (len Euro VI) Číslo radu motorov so systémom OBD, do ktorého patrí základný motor/motor

4.2.12.2.8.4. (len Euro VI) Najnižšia koncentrácia aktívnej zložky prítomnej v činidle, ktorá neaktivuje varovný systém ($CD^{min}$): (% obj.)

4.2.12.2.8.5. (len Euro VI) Ak je to vhodné, odkaz výrobcu na dokumentáciu o montáži systémov do vozidla na zabezpečenie správneho uplatňovania opatrení na reguláciu $NO^x$

4.2.12.2.8.6. (Iba Euro VI) Komponenty na palube vozidla na zabezpečenie správneho uplatňovania opatrení na reguláciu $NO_x$

4.2.12.2.8.6.1. Zoznam súčastí palubných systémov vozidla na zabezpečenie správneho uplatňovania opatrení na reguláciu $NO_x$

4.2.12.2.8.6.2. Odkaz výrobcu na dokumentáciu k montáži systému na zabezpečenie správneho uplatňovania opatrení na reguláciu $NO_x$ vo vozidle so schváleným motorom (v prípade potreby)

4.2.12.2.8.6.3. Písomný opis a/alebo výkres indikátora funkčnej poruchy ([9])

4.2.12.2.8.6.4. Alternatívne schválenie, ako je stanovené v bode 2.1 prílohy XIII k nariadeniu (EÚ) č. 582/2011: áno/nie ([1])

4.2.12.2.8.6.5. Zohriata/nezohriata nádrž s činidlom a systém dávkovania (pozri odsek 2.4 prílohy 11 k predpisu EHK OSN č. 49)

4.2.12.2.9. Obmedzovač krútiaceho momentu: áno/nie ([1])

4.2.12.2.9.1. Opis aktivácie obmedzovača krútiaceho momentu (len pre vysokovýkonné vozidlá): …

4.2.12.2.9.2. Opis obmedzenia krivky plného zaťaženia (len pre vysokovýkonné vozidlá): …

4.2.13. *Opacita dymu*

4.2.13.1. Umiestnenie symbolu koeficientu absorpcie (len pre vznetové motory): …

4.2.13.2. Výkon pri šiestich bodoch merania (pozri predpis EHK OSN č. 24)

4.2.13.3. Výkon motora meraný na testovacom zariadení/na vozidle ([1])

4.2.13.3.1. Uvedené otáčky a výkon

| Body merania | otáčky motora ($min^{-1}$) | Výkon (kW) |
|---|---|---|
| 1…… | | |
| 2…… | | |
| 3…… | | |
| 4…… | | |
| 5…… | | |

| | | |
|---|---|---|
| 6…… | | |

4.2.14. *Podrobnosti o všetkých zariadeniach ovplyvňujúcich hospodárnosť dodávky paliva* (ak nie je uvedené v iných položkách): …

4.2.15. *Systém plnenia palivom LPG: áno/nie* ([1])

4.2.15.1. Číslo typového schválenia podľa predpisu EHK OSN č. 34: …

4.2.15.2. Elektronická riadiaca jednotka motora pre zásobovanie palivom LPG:

4.2.15.2.1. Značka, resp. značky: …

4.2.15.2.2. Typ, resp. typy: …

4.2.15.2.3. Možnosti nastavenia týkajúce sa emisií: …

4.2.15.3. Ďalšia dokumentácia

4.2.15.3.1. Opis ochrany katalyzátora pri prepnutí z benzínu na LPG alebo naopak: …

4.2.15.3.2. Usporiadanie systému (elektrické prípojky, vákuové prípojné kompenzačné hadice atď.): …

4.2.15.3.3. Výkres symbolu: …

4.2.16. *Systém plnenia palivom NG: áno/nie* ([1])

4.2.16.1. Číslo typového schválenia podľa predpisu EHK OSN č. 34: …

4.2.16.2. Elektronická riadiaca jednotka motora pre zásobovanie palivom LPG:

4.2.16.2.1. Značka, resp. značky: …

4.2.16.2.2. Typ, resp. typy: …

4.2.16.2.3. Možnosti nastavenia týkajúce sa emisií: …

4.2.16.3. Ďalšia dokumentácia

4.2.16.3.1. Opis ochrany katalyzátora pri prepnutí z benzínu na NG alebo späť: …

4.2.16.3.2. Usporiadanie systému (elektrické prípojky, vákuové prípojné kompenzačné hadice atď.): …

4.2.16.3.3. Výkres symbolu: …

4.2.17. *Špeciálne informácie súvisiace s motormi na plynové palivo pre vysokovýkonné vozidlá (V prípade systémov usporiadaných odlišných spôsobom poskytnúť rovnocenné informácie).*

4.2.17.1. Palivo: LPG/NG-H/NG-L/NG-HL ([1])

4.2.17.2. Tlakový regulátor (regulátory) alebo vaporizér/tlakový regulátor (regulátory) ([1])

4.2.17.2.1. Značka, resp. značky: …

4.2.17.2.2. Typ, resp. typy: …

4.2.17.2.3. Počet stupňov redukcie tlaku: …

4.2.17.2.4. Tlak v konečnom štádiu

minimálny: ….. kPa – maximálny: …. kPa

4.2.17.2.5. Počet hlavných nastavovacích bodov: …

4.2.17.2.6. Počet nastavovacích bodov voľnobehu: …

4.2.17.2.7. Číslo typového schválenia: …

4.2.17.3. Palivový systém: miešacia jednotka/plynové vstrekovanie/kvapalné vstrekovanie/priame vstrekovanie ([1])

4.2.17.3.1. Regulácia sily zmesi: …

4.2.17.3.2. Opis systému a/alebo diagram a výkresy: …

4.2.17.3.3. Číslo typového schválenia: …

4.2.17.4. Miešacia jednotka

4.2.17.4.1. Počet: …

4.2.17.4.2. Značka, resp. značky: …

4.2.17.4.3. Typ, resp. typy: …

4.2.17.4.4. Umiestnenie: …

4.2.17.4.5. Možnosti nastavenia: …

4.2.17.4.6. Číslo typového schválenia: …

4.2.17.5. Vstrekovanie do privádzacieho potrubia

4.2.17.5.1. Vstrekovanie: jednobodové/viacbodové ([1])

4.2.17.5.2. Vstrekovanie: nepretržité/súčasne časované/sekvenčne časované ([1])

4.2.17.5.3. Vstrekovacie zariadenie

4.2.17.5.3.1. Značka, resp. značky: …

4.2.17.5.3.2. Typ, resp. typy: …

4.2.17.5.3.3. Možnosti nastavenia: …

4.2.17.5.3.4. Číslo typového schválenia: …

4.2.17.5.4. Dopravné čerpadlo (ak je to vhodné)

4.2.17.5.4.1. Značka, resp. značky: …

4.2.17.5.4.2. Typ, resp. typy: …

4.2.17.5.4.3. Číslo typového schválenia: …

4.2.17.5.5. Vstrekovač (-e): ...

4.2.17.5.5.1. Značka, resp. značky: …

4.2.17.5.5.2. Typ, resp. typy: …

4.2.17.5.5.3. Číslo typového schválenia: …

4.2.17.6. Priame vstrekovanie

4.2.17.6.1. Vstrekovacie čerpadlo/regulátor tlaku ([1])

4.2.17.6.1.1. Značka, resp. značky: …

4.2.17.6.1.2. Typ, resp. typy: …

4.2.17.6.1.3. Časovanie vstreku: …

4.2.17.6.1.4. Číslo typového schválenia: …

4.2.17.6.2. Vstrekovač (-e): ...

4.2.17.6.2.1. Značka, resp. značky: …

4.2.17.6.2.2. Typ, resp. typy: …

4.2.17.6.2.3. Otvárací tlak alebo charakteristický diagram ([2]): …

4.2.17.6.2.4. Číslo typového schválenia: …

4.2.17.7. Elektronická riadiaca jednotka (ECU)

4.2.17.7.1. Značka, resp. značky: …

4.2.17.7.2. Typ, resp. typy: …

4.2.17.7.3. Možnosti nastavenia: …

4.2.17.7.4. Softvérové kalibračné číslo(-a): …

4.2.17.8. Špecifické zariadenie pre zemný plyn ako palivo

4.2.17.8.1. Variant 1 (len v prípade typového schválenia motorov pre niekoľko špecifických zložení paliva)

4.2.17.8.1.0.1. (len Euro VI) Samoprispôsobovacia vlastnosť? áno/nie ([1])

4.2.17.8.1.0.2. (len Euro VI) Kalibrácia pre osobitné zloženie plynu NG-H/NG-L/NG-HL ([1])

Transformácia pre konkrétne zloženie zemného plynu NG-$H_t$/NG-$L_t$/NG-$HL_t$ ([1])

4.2.17.8.1.1. Zloženie paliva:

| | | | |
|---|---|---|---|
| metán ($CH_4$): | základ: ……. % mólov | min. …. % mólov | max. ….. % mólov |
| etán ($C_2H_6$): | základ: ……. % mólov | min. …. % mólov | max. ….. % mólov |
| propán ($C_3H_8$): | základ: ……. % mólov | min. …. % mólov | max. ….. % mólov |
| bután ($C_4H_{10}$): | základ: ……. % mólov | min. …. % mólov | max. ….. % mólov |
| $C_5$/$C_5$+: | základ: ……. % mólov | min. …. % mólov | max. ….. % mólov |
| kyslík ($O^2$): | základ: ……. % mólov | min. …. % mólov | max. ….. % mólov |
| inertné ($N_2$, He, atď.): | základ: ……. % mólov | min. …. % mólov | max. ….. % mólov |

4.2.17.8.1.2. Vstrekovač, resp. vstrekovače

4.2.17.8.1.2.1. Značka, resp. značky: …

4.2.17.8.1.2.2. Typ, resp. typy: …

4.2.17.8.1.3. Iné (podľa potreby): …

4.2.17.8.2. Variant 2 (iba v prípade schválení pre niekoľko špecifických zložení palív):

4.2.17.9. Odkaz výrobcu na dokumentáciu pre montáž systému dvojpalivového motora do vozidla (v prípade potreby)($_{x1}$)

4.2.18. Vodíkový palivový systém: áno/nie ([1])

4.2.18.1. Číslo typového schválenia EÚ v súlade s nariadením Európskeho parlamentu a Rady (ES) č. 79/2009[2]: …

4.2.18.2. Elektronická riadiaca jednotka motora na plnenie vodíkom

4.2.18.2.1. Značka, resp. značky: …

4.2.18.2.2. Typ, resp. typy: …

4.2.18.2.3. Možnosti nastavenia týkajúce sa emisií: …

4.2.18.3. Ďalšia dokumentácia

4.2.18.3.1. Opis ochrany katalyzátora pri prepínaní z benzínu na vodík alebo naopak: …

4.2.18.3.2. Usporiadanie systému (elektrické prípojky, vákuové prípojné kompenzačné hadice atď.): …

4.2.18.3.3. Výkres symbolu: …

4.2.19. Systém prívodu paliva H2NG: áno/nie ([1])

4.2.19.1. Percentuálny podiel vodíka v palive (maximálna hodnota stanovená výrobcom): …

4.2.19.2. Číslo typového schválenia EÚ podľa predpisu EHK OSN č. 110…

4.2.19.3. Elektronická riadiaca jednotka motora na plnenie H2NG

4.2.19.3.1. Značka, resp. značky: …

4.2.19.3.2. Typ, resp. typy: …

4.2.19.3.3. Možnosti nastavenia týkajúce sa emisií: …

4.2.19.4. Ďalšia dokumentácia

4.2.19.4.1. Opis ochrany katalyzátora pri prepínaní z benzínu na H2NG alebo naopak: …

4.2.19.4.2. Usporiadanie systému (elektrické prípojky, vákuové prípojné kompenzačné hadice atď.): …

4.2.19.4.3. Výkres symbolu: …

---

[2] Nariadenie Európskeho parlamentu a Rady (ES) č. 79/2009 zo 14. januára 2009 o typovom schvaľovaní motorových vozidiel na vodíkový pohon, ktorým sa mení a dopĺňa smernica 2007/46/ES (Ú. v. EÚ L 35, 4.2.2009, s. 32).

4.3. **Elektromotor**

4.3.1. *Typ* (vinutie, budenie): …

4.3.1.1. Najvyšší hodinový výkon: …… kW

4.3.1.1.1. Maximálny čistý výkon ([n]) … kW

(hodnota udaná výrobcom)

4.3.1.1.2. Maximálny 30-minútový výkon ([n]) … kW

(hodnota udaná výrobcom)

4.3.1.2. Prevádzkové napätie: …… V

4.3.2. *Batéria*

4.3.2.1. Počet článkov: …

4.3.2.2. Hmotnosť: … kg

4.3.2.3. Objem: … Ah (ampérhodiny)

4.3.2.4. Umiestnenie: …

4.4. **Motor alebo kombinácia motora**

3.4.1. *Hybridné elektrické vozidlo: áno/nie* ([1])

4.4.2. *Kategória hybridného elektrického vozidla:* externé nabíjanie/nabíjanie vo vozidle: ([1])

4.4.3. *Prepínač režimu prevádzky áno/nie* ([1])

4.4.3.1. Voliteľné režimy

4.4.3.1.1. Výlučne elektrický: áno/nie ([1])

4.4.3.1.2. používajúci len palivo áno/nie ([1])

4.4.3.1.3. Hybridné režimy: áno/nie ([1])

(ak áno, krátky opis): …

4.4.4. *Opis zásobníka energie: (batéria, kondenzátor, zotrvačník/generátor)*

4.4.4.1. Značka, resp. značky: …

4.4.4.2. Typ, resp. typy: …

4.4.4.3. Identifikačné číslo: …

4.4.4.4. Druh elektrochemického článku: …

4.4.4.5. Energetika: … (pre batériu: napätie a kapacita Ah za 2 h, v prípade kondenzátora: J,…)

4.4.4.6. Nabíjačka: zabudovaná/externá/bez nabíjačky([1])

4.4.5. *Elektrický motor (samostatný opis každého typu elektrického motora)*

4.4.5.1. Značka: …

4.4.5.2. Typ: …

4.4.5.3. Hlavné použitie: trakčný motor/generátor ([1])

4.4.5.3.1. Pri použití ako trakčný motor: jedno/viacmotorové (počet) ([1]): …

4.4.5.4. Maximálny výkon: …… kW

4.4.5.5. Princíp činnosti

4.4.5.5.5.1 Jednosmerný prúd/striedavý prúd/počet fáz: …

4.4.5.5.2. Budenie samostatné/sériové/zmiešané ([1]):

4.4.5.5.3. Synchrónny/asynchrónny ([1])

4.4.6. *Riadiaca jednotka*

4.4.6.1. Značka, resp. značky: …

4.4.6.2. Typ, resp. typy: …

4.4.6.3. Identifikačné číslo: …

4.4.7. *Regulátor výkonu*

4.4.7.1. Značka: …

4.4.7.2. Typ: …

4.4.7.3. Identifikačné číslo: …

4.4.8. *Dojazd vozidla na elektrický pohon… km (podľa prílohy 9 k predpisu EHK OSN č. 101)*

4.4.9. *Odporúčania výrobcu týkajúce sa predkondicionovania*: …

4.5. **Emisie $CO_2$/spotreba paliva** (°) **(hodnota udaná výrobcom)**

4.5.1. *hmotnostné emisie $CO^2$*

4.5.1.1. hmotnostné emisie $CO_2$ (v obci): …… g/km

4.5.1.2. hmotnostné emisie $CO_2$ (mimo obce): …… g/km

4.5.1.3. hmotnostné emisie $CO_2$ (kombinované): …… g/km

4.5.2. *Spotreba paliva (uveďte podrobnosti týkajúce sa každého testovaného referenčného paliva)*

4.5.2.1. Spotreba paliva (v obci) … l/100 km alebo $m_3$/100 km alebo kg/100 km ([1])

4.5.2.2. Spotreba paliva (mimo obce) … l/100 km alebo $m_3$/100 km alebo kg/100 km ([1])

4.5.2.3. Spotreba paliva (kombinovaná) … l/100 km alebo $m^3$/100 km alebo kg/100 km ([1])

4.5.3. *Spotreba elektrickej energie pri vozidlách na elektrický pohon*

4.5.3.1. Spotreba elektrickej energie pri vozidlách výlučne na elektrický pohon … Wh/km

4.5.3.2. Spotreba elektrickej energie pri hybridných elektrických vozidlách s externým dobíjaním

4.5.3.2.1. Spotreba elektrickej energie (podmienka A, kombinovaná) … Wh/km

4.5.3.2.2. Spotreba elektrickej energie (podmienka B, kombinovaná) … Wh/km

4.5.3.2.3. Spotreba elektrickej energie (vážená, kombinovaná) … Wh/km

4.5.4. *Emisie $CO^2$ pre motory ťažkých úžitkových vozidiel (len Euro VI)*

4.5.4.1. Skúška WHSC hmotnostných emisií $CO_2$ ([x3]): … g/kWh

4.5.4.2. Skúška WHSC hmotnostných emisií $CO_2$ v dieselovom režime ([x2]): … g/kWh

4.5.4.3. Skúška WHSC hmotnostných emisií $CO_2$ v dvojpalivovom režime ([x1]): … g/kWh

4.5.4.4. Skúška WHTC hmotnostných emisií $CO_2$ ([x3])([8]): … g/kWh

4.5.4.5. Skúška WHTC hmotnostných emisií $CO_2$ v dieselovom režime ([x2])([8]): … g/kWh

4.5.4.6. Skúška WHTC hmotnostných emisií $CO_2$ v dvojpalivovom režime ([x1])([8]): … g/kWh

4.5.5. *Spotreba paliva pre motory ťažkých úžitkových vozidiel (len Euro VI)*

4.5.5.1. Skúška WHSC spotreby paliva ([x3]): … g/kWh

4.5.5.2. Skúška WHSC spotreby paliva v dieselovom režime ([x2]): … g/kWh

4.5.5.3. Skúška WHSC spotreby paliva v dvojpalivovom režime ([x1]): … g/kWh

4.5.5.4. Skúška WHSC spotreby paliva ([8]) ([x3]): … g/kWh

4.5.5.5. Skúška WHTC spotreby paliva v dieselovom režime ([8])([x2]): … g/kWh

4.5.5.6. Spotreba paliva, skúška WHTC v dvojpalivovom režime ([8])([x1]): … g/kWh

4.5.6. Vozidlo vybavené ekologickou inováciou v zmysle článku 12 nariadenia Európskeho parlamentu a Rady (ES) č. 443/2009[3] pre vozidlá kategórie $M_1$ alebo článku 12 nariadenia Európskeho parlamentu a Rady (EÚ) č. 510/2011[4] pre vozidlá kategórie $N_1$: áno/nie ([1])

4.5.6.1. Typ/variant/verzia štandardného vozidla, ako sa uvádza v článku 5 vykonávacieho nariadenia Komisie (EÚ) č. 725/2011[5] pre vozidlá kategórie $M_1$, alebo podľa článku 5 vykonávacieho nariadenia Komisie (EÚ) č. 427/2014[6] pre vozidlá kategórie $N_1$ (v prípade potreby): …

---

[3] Nariadenie Európskeho parlamentu a Rady (ES) č. 443/2009 z 23. apríla 2009, ktorým sa stanovujú výkonové emisné normy nových osobných automobilov ako súčasť integrovaného prístupu Spoločenstva na zníženie emisií CO 2 z ľahkých úžitkových vozidiel (Ú. v. EÚ L 140, 5.6.2009, s. 1)

[4] Nariadenie Európskeho parlamentu a Rady (EÚ) č. 510/2011 z 11. mája 2011, ktorým sa stanovujú emisné normy pre nové ľahké úžitkové vozidlá ako súčasť integrovaného prístupu Únie na zníženie emisií CO 2 z ľahkých vozidiel (Ú. v. EÚ L 145, 31.5.2011, s. 1)

[5] Vykonávacie nariadenie Komisie (EÚ) č. 725/2011 z 25. júla 2011, ktorým sa ustanovuje proces schvaľovania a certifikácie inovačných technológií na znižovanie emisií CO2 z osobných automobilov podľa nariadenia Európskeho parlamentu a Rady (ES) č. 443/2009 (Ú. v. EÚ L 194, 26.7.2011, s. 19)

[6] Vykonávacie nariadenie Komisie (EÚ) č. 427/2014 z 25. apríla 2014, ktorým sa stanovuje proces schvaľovania a certifikácie inovačných technológií na znižovanie emisií CO2 z ľahkých úžitkových vozidiel podľa nariadenia Európskeho parlamentu a Rady (EÚ) č. 510/2011 (Ú. v. EÚ L 125, 26.4.2014, s. 57)

4.5.6.2. Možné interakcie medzi rôznymi ekologickými inováciami: áno/nie ([1])

4.5.6.3. Emisné údaje v súvislosti s použitím ekologických inovácií (tabuľku zopakujte pre každé skúšané referenčné palivo) ([w1])

| Rozhodnutie schvaľujúce ekologickú inováciu ([w2]) | Kód ekologickej inovácie ([w3]) | 1. Emisie $CO_2$ základného vozidla (g/km) | 2. Emisie $CO_2$ vozidla s ekologickou inováciou (g/km) | 3. Emisie $CO_2$ základného vozidla v rámci skúšobného cyklu typu 1 ([w4]) | 4. Emisie $CO_2$ vozidla s ekologickou inováciou v rámci skúšobného cyklu typu 1 (= 3.5.1.3) | 5. Faktor vyťaženia (FV), t. j. časový podiel použitia technológie pri bežných prevádzkových podmienkach | Úspory emisií $CO^2$ ((1 – 2) – (3 – 4)) * 5 |
|---|---|---|---|---|---|---|---|
| xxxx/201x | | | | | | | |
| | | | | | | | |
| | | | | | | | |
| **Celková úspora emisií $CO_2$ (g/km)([w5])** | | | | | | | |

([w]) ekologické inovácie

([w2]) Číslo rozhodnutia Komisie schvaľujúceho danú ekologickú inováciu.

($_{w3}$) Pridelený rozhodnutím Komisie, ktorým sa daná ekologická inovácia schválila.

([w4]) So súhlasom schvaľovacieho úradu, ak sa namiesto skúšobného cyklu typu 1 použije metodika modelovania, potom sa uvedie ten údaj, ktorý je výsledkom metodiky modelovania.

([w5]) Výsledná úspora emisií $CO^2$ pre každú ekologickú inováciu osobitne.

4.6. **Výrobcom povolené teploty**

4.6.1. *Chladiaci systém*

4.6.1.1. Kvapalinové chladenie

Maximálna teplota na výstupe: …… K

4.6.1.2. Chladenie vzduchom

4.6.1.2.1. Referenčný bod: …

4.6.1.2.2. Najvyššia teplota v referenčnom bode: …… K

4.6.2. *Najvyššia výstupná teplota na vstupe do medzichladiča:* …… K

4.6.3. *Najvyššia teplota výfukových plynov v mieste, kde výfukové potrubie(-a) susedí(-ia) s vonkajšou(-ými) prírubou(-ami) výfukového potrubia alebo turbodúchadlom:* …… K

4.6.4. *Teplota paliva*

Minimálna: … K – najvyššia: …… K

Pre naftové motory na vstupe do vstrekovacieho čerpadla, pre plynom poháňané motory na koncovom stupni regulátora tlaku

4.6.5. *Teplota maziva*

Minimálna: …. K – maximálna: …… K

4.6.6. *Tlak paliva*

Minimálny: …… kPa – maximálny: …… kPa

V poslednom stupni tlakového regulátora, len pre motory na zemný plyn (NG).

4.7. **Výkon absorbovaný pri otáčkach motora špecifických pre skúšku emisií**

| Vybavenie | Voľnobeh | Nízke otáčky | Vysoké otáčky | Otáčky A (Preferované otáčky) ([2]) | Otáčky B (n95h) |
|---|---|---|---|---|---|
| $P_a$<br>Pomocné zariadenia potrebné pre prevádzku motora (absorbovaný výkon sa odpočíta od nameraného výkonu) podľa<br>dodatku 6 k prílohe 4 k predpisu EHK OSN č. 49. | | | | | |
| Pomocné zariadenia potrebné pre prevádzku motora (absorbovaný výkon sa odpočíta od nameraného výkonu)<br>$P_b$<br>Pomocné zariadenia/vybavenie, ktoré nie sú potrebné podľa dodatku 6 k prílohe 4 k predpisu č. 49. | | | | | |

4.8. **Systém mazania**

4.8.1. *Opis systému*

4.8.1.1. Umiestnenie nádrže s mazivom: …

4.8.1.2. Systém dodávky (čerpadlom/vstrekom do nasávania/zmiešaním s palivom atď.) ([1])

4.8.2. *Mazacie čerpadlo*

4.8.2.1. Značka, resp. značky: …

4.8.2.2. Typ, resp. typy: …

4.8.3. *Zmes s palivom*

4.8.3.1. Percentuálne zloženie zmesi: …

4.8.4. *Chladič oleja: áno/nie* ([1])

4.8.4.1. Výkres, resp. výkresy: …… alebo

4.8.4.1.1. Značka, resp. značky: …

4.8.4.1.2. Typ, resp. typy: …

**5. PREVODOVÉ ÚSTROJENSTVO** ([p])

5.1. **Výkres prevodového ústrojenstva:** …

5.2. **Druh (mechanický, hydraulický, elektrický atď.):** …

5.2.1. Stručný opis elektrických/elektronických komponentov (ak existujú): …

5.3. **Moment zotrvačnosti zotrvačníka motora:** …

5.3.1. Prídavné momenty zotrvačnosti pri nezaradenom prevode: …

5.4. **Spojka**

5.4.1. Typ: …

5.4.2. Maximálna zmena krútiaceho momentu: …

5.5. **Prevodovka**

5.5.1. Typ [ručná/automatická/CVT (plynule meniteľný prevod)] ([1])

5.5.2. Umiestnenie vzhľadom k motoru: …

5.5.3. Spôsob ovládania: …

5.6. **Prevodové pomery**

| Prevodový stupeň | Vnútorné prevody prevodovky (pomer otáčok hriadeľa motora k otáčkam výstupného hriadeľa prevodovky) | Koncový prevod, resp. prevody (pomer otáčok výstupného hriadeľa prevodovky k otáčkam hnaných kolies) | Celkové prevodové pomery |
|---|---|---|---|
| Maximum pre CVT(*) | | | |
| 1 | | | |
| 2 | | | |
| 3 | | | |
| … | | | |
| Minimum pre CVT (*) | | | |
| Spätný chod | | | |
| (*) Plynule meniteľný prevod | | | |

5.7. **Maximálna konštrukčná rýchlosť vozidla (v km/h)** ([q]): …

5.8. **Rýchlomer**

5.8.1. Spôsob fungovania a popis hnacieho mechanizmu: …

5.8.2. Konštanta prístroja: …

5.8.3. Tolerancia meracieho mechanizmu (podľa bodu 2.5.1 predpisu EHK OSN č. 39): …

5.8.4. Celkový prevodový pomer (podľa bodu 2.2.2 predpisu EHK OSN č. 39) alebo rovnocenný údaj: …

5.8.5. Nákres stupnice tachometra alebo iná forma zobrazenia: …

5.9. **Tachograf:** *áno/nie* ([1])

5.9.1 Schvaľovacia značka: …

5.10. **Uzáver diferenciálu: áno/nie/voliteľné** ([1])

5.11. **Ukazovateľ radenia prevodových stupňov (GSI)**

5.11.1. K dispozícii je zvukové znamenie áno/nie ([1]). Ak áno, uveďte opis zvuku a hladiny zvuku pri uchu vodiča v dB(A). (Zvukové znamenie je vždy možné zapnúť/vypnúť)

5.11.2. Informácie podľa bodu 4.6 prílohy I k nariadeniu Komisie (EÚ) č. 65/2012[7] (hodnota uvedená výrobcom):

[7] Nariadenie Komisie (EÚ) č. 65/2012 z 24. januára 2012, ktorým sa vykonáva nariadenie Európskeho parlamentu a Rady (ES) č. 661/2009, pokiaľ ide o ukazovatele radenia prevodových stupňov, a ktorým sa mení a dopĺňa smernica Európskeho parlamentu a Rady 2007/46/ES (Ú. v. EÚ L 28, 31.1.2012, s. 24)

5.11.3. Fotografie a/alebo výkresy ukazovateľa radenia prevodových stupňov a krátky opis komponentov systému a jeho prevádzky:

**6. NÁPRAVY**

6.1. Opis každej nápravy: …

6.2. Značka: …

6.3. Typ: …

6.4. Poloha zdvíhateľnej(-ých) nápravy (náprav): …

6.5. Poloha nápravy (náprav) s premiestniteľným zaťažením: …

**7. ZAVESENIE**

7.1. Výkres usporiadania zavesenia: …

7.2. Typ a konštrukcia zavesenia každej nápravy, skupiny náprav alebo kolesa: …

7.2.1. Nastavenie výšky: áno/nie/voliteľné ([1])

7.2.2. Stručný opis elektrických/elektronických komponentov (ak existujú): …

7.2.3. Pneumatické pruženie hnacej(-ích) nápravy (náprav): áno/nie ([1])

7.2.3.1. Pruženie hnacej(-ích) nápravy (náprav) rovnocenné pneumatickému pruženiu: áno/nie ([1])

7.2.3.2. Frekvencia a tlmenie vertikálnej oscilácie odpruženej hmoty: …

7.2.4. Pneumatické pruženie hnanej(-ých) nápravy (náprav): áno/nie ([1])

7.2.4.1. Pruženie hnanej(-ých) nápravy (náprav) rovnocenné pneumatickému pruženiu: áno/nie ([1])

7.2.4.2. Frekvencia a tlmenie vertikálnej oscilácie odpruženej hmoty: …

7.3. **Vlastnosti pružiacich častí zavesenia** (konštrukcia, charakteristiky materiálov a rozmery): …

7.4. **Stabilizátory:** áno/nie/voliteľné ([1])

7.5. **Tlmiče nárazov:** áno/nie/voliteľné ([1])

7.6. **Pneumatiky a kolesá**

7.6.1. *Kombinácia(-e) pneumatík/kolies*

(a) pri pneumatikách uveďte označenie rozmeru, index nosnosti, symbol kategórie rýchlosti, valivý odpor v súlade s ISO 28580 (kde je to vhodné)([r]);

(b) pri kolesách uveďte rozmery ráfika a jeho hĺbku zálisu

7.6.1.1. Nápravy

7.6.1.1.1. Náprava 1: …

7.6.1.1.2. Náprava 2: …

atď.

7.6.1.2. Náhradné koleso, ak je k dispozícii: …

7.6.2. *Horná a dolná hranica polomeru valenia*

7.6.2.1. Náprava 1: …

7.6.2.2. Náprava 2: …

7.6.2.3. Náprava 3: …

7.6.2.4. Náprava 4: …

atď.

7.6.3. *Tlak(-y) pneumatík podľa odporúčania výrobcu vozidla:* …… kPa

7.6.4. *Kombinácia reťaz/pneumatika/koleso prednej a/alebo zadnej nápravy, ktorá je podľa odporúčania výrobcu vhodná pre typ vozidla:* …

7.6.5. *Stručný popis prípadného náhradného kolesa pre dočasné použitie (ak je k dispozícii):* …

**8. RIADENIE**

8.1. **Schematický nákres riadenej nápravy, resp. náprav so zobrazením geometrie riadenia:** …

8.2. **Prevod a ovládanie**

8.2.1. Typ mechanizmu riadenia (podľa potreby špecifikujte pre predné a zadné nápravy): …

8.2.2. Spojenie s kolesami (vrátane iného ako mechanického prostriedku; prípadne špecifikovať pre predné a zadné kolesá): …

8.2.2.1. Stručný opis elektrických/elektronických komponentov (ak existujú): …

8.2.3. Spôsob prípadného posilňovania (ak je k dispozícii): …

8.2.3.1. Spôsob a diagram činnosti, značka, resp. značky a typ, resp. typy: …

8.2.4. Nákres riadiaceho mechanizmu ako celku zobrazujúci polohu rôznych zariadení vozidla, ktoré ovplyvňujú správanie jeho riadiaceho mechanizmu: …

8.2.5. Schematický nákres, resp. nákresy ovládača, resp. ovládačov riadenia: …

8.2.6. Rozsah a metóda nastavenia riadenia ovládacieho mechanizmu (ak existuje): …

8.3. **Najväčší uhol vychýlenia kolies**

8.3.1. Vpravo: … stupňov; počet otočení volantu (alebo rovnocenné údaje): …

8.3.2. Vľavo: … stupňov; počet otočení volantu (alebo rovnocenné údaje): …

**9. BRZDY**

(Je potrebné uviesť nasledujúce údaje vrátane prípadných prostriedkov identifikácie)

9.1. Druh a charakteristiky brzd, ako sú definované v bode 2.6 predpisu EHK OSN č. 13-H vrátane podrobností a výkresov bubnov, kotúčov, hadičiek, značky a typu čeľusťových/doštičkových konštrukčných skupín a/alebo obloženia, účinných brzdiacich plôch, polomeru bubnov, brzdových čeľustí alebo kotúčov, hmotnosť bubnov, zariadení pre nastavenie, príslušných častí nápravy, resp. náprav a zavesenia: …

9.2. Pracovný diagram, popis a/alebo výkres brzdových systémov opísaných v prílohe I bode 2.3 k predpisu EHK OSN č. 13-H s podrobnými údajmi o prevode a ovládaní a výkresmi:

9.2.1. Prevádzkový brzdový systém: …

9.2.2. Núdzový brzdový systém: …

9.2.3. Parkovací brzdový systém: …

9.2.4. Prípadný doplnkový brzdový systém: …

9.2.5. Automatický brzdový systém v prípade prerušenia spojenia: …

9.3. Ovládanie a prevod brzdových systémov prípojného vozidla vo vozidlách určených na ťahanie prípojného vozidla: …

9.4. Vozidlo je vybavené na ťahanie prípojného vozidla elektrickými/pneumatickými/hydraulickými ([1]) prevádzkovými brzdami: áno/nie ([1])

9.5. Protiblokovací systém: áno/nie/voliteľné ([1])

9.5.1. Na vozidlách s protiblokovacími systémami popis činnosti systému (vrátane akýchkoľvek elektronických častí), elektrická bloková schéma, schéma hydraulického alebo pneumatického obvodu: …

9.6. Výpočty a krivky podľa prílohy 5 k predpisu EHK OSN č. 13-H: …

9.7. Opis a/alebo výkres dodávky energie (špecifikujte aj pre brzdové systémy s posilňovaním): …

9.7.1. V prípade brzdových systémov so stlačeným vzduchom, pracovný tlak p2 v tlakovom(-ých) zásobníku(-och): …

9.7.2. V prípade podtlakových brzdových systémov, počiatočná úroveň energie v zásobníku(-och): …

9.8. Výpočet brzdového systému: stanovenie pomeru medzi celkovými brzdnými silami na obvode kolies a silou pôsobiacou na ovládací orgán brzdenia: …

9.9. Stručný opis brzdového zariadenia podľa bodu 12 prílohy 2 k predpisu EHK OSN č. 13: …

9.10. Ak sa nárokuje výnimka zo skúšok typu I a/alebo typu II alebo typu III, uveďte číslo správy v súlade s doplnkom 2 prílohy 11 k predpisu EHK OSN č. 13: …

9.11. Údaje o type(-och) odľahčovacieho(-ích) brzdového(-ých) systému(-ov): …

**10. KAROSÉRIA**

10.1. Druh karosérie používajúci kódy definované v časti C prílohy II: …

10.2. Použité materiály a spôsob konštrukcie: …

10.3. **Dvere pre cestujúcich, zámky a závesy dverí**

10.3.1. Usporiadanie dverí a počet dverí: …

10.3.1.1. Rozmery, smer a najväčší uhol otvorenia: …

10.3.2. Výkresy zámkov a závesov a ich umiestnenie na dverách: …

10.3.3. Technický opis zámkov a závesov: …

10.3.4. Údaje vrátane rozmerov o vstupoch, schodíkoch a prípadne potrebných držadlách: …

10.4. **Zorné pole**

10.4.1. Dostatočne podrobné údaje o primárnych referenčných bodoch, ktoré umožňujú ich ľahkú identifikáciu a overenie polohy každého bodu voči ostatným a voči bodu R: …

10.4.2. Výkres, resp. výkresy alebo fotografia, resp. fotografie znázorňujúce umiestnenie častí, ktoré sa nachádzajú v rozsahu 180° výhľadu smerom dopredu: …

10.5. **Čelné sklo a ostatné okná**

10.5.1. *Čelné sklo*

10.5.1.1. Použité materiály: …

10.5.1.2. Metóda montáže: …

10.5.1.3. Uhol sklonu: …

10.5.1.4. Číslo, resp. čísla typového schválenia: …

10.5.1.5. Príslušenstvo čelného skla a poloha, v ktorej má byť príslušenstvo namontované, spolu so stručným opisom prípadných elektrických/elektronických komponentov: …

10.5.2. *Ostatné okná*

10.5.2.1. Použité materiály: …

10.5.2.2. Číslo, resp. čísla typového schválenia: …

10.5.2.3. Stručný opis elektrických/elektronických komponentov (ak sú k dispozícii) zdvíhacieho mechanizmu okna: …

10.5.3. *Zasklenie otváracej strechy:*

10.5.3.1. Použité materiály: …

10.5.3.2. Číslo, resp. čísla typového schválenia: …

10.5.4. *Ostatné zasklené plochy:*

10.5.4.1. Použité materiály: …

10.5.4.2. Číslo, resp. čísla typového schválenia: …

10.6. **Stierač(-e) čelného skla**

10.6.1. Podrobný technický opis (vrátane fotografií alebo výkresov): …

10.7. **Ostrekovač čelného skla**

10.7.1. Podrobný technický popis (vrátane fotografií alebo výkresov), alebo ak je schválený ako samostatná technická jednotka, číslo typového schválenia: …

10.8. **Odmrazovanie a odhmlievanie**

10.8.1. Podrobný technický opis (vrátane fotografií alebo výkresov): …

10.8.2. Najvyššia spotreba elektrickej energie: … kW

10.9. **Zariadenia pre nepriamy výhľad**

10.9.1. Spätné zrkadlá, uveďte pre každé zrkadlo:

10.9.1.1. Značka: …

10.9.1.2. Značka typového schválenia: …

10.9.1.3. Variant: …

10.9.1.4. Výkresy zobrazujúce zrkadlo a jeho polohu vzhľadom na konštrukciu vozidla: …

10.9.1.5. Údaje o spôsobe pripevnenia vrátane tej časti konštrukcie vozidla, ku ktorej je pripevnené: …

10.9.1.6. Doplnkové vybavenie, ktoré môže ovplyvniť výhľad dozadu: …

10.9.1.7. Stručný opis elektronických komponentov nastavovacieho systému (ak sú k dispozícii): …

10.9.2. Zariadenia pre nepriamy výhľad iné ako zrkadlá: …

10.9.2.1. Druh a charakteristika (ako je úplný opis zariadenia): …

10.9.2.1.1. V prípade systému kamera/monitor dosah záberu (mm), kontrast, rozsah jasu, korekcia oslnenia, výkon monitora (čiernobiely/farebný), frekvencia opakovania obrazu, rozsah svietivosti monitora: …

10.9.2.1.2. Dostatočne podrobné výkresy zobrazujúce celé zariadenie vrátane montážnych pokynov: na výkresoch sa musí uviesť poloha značky typového schválenia EÚ.

10.10. **Vnútorné usporiadanie**

10.10.1. *Vnútorná ochrana cestujúcich*

10.10.1.1. Situačné výkresy alebo fotografie zobrazujúce umiestnenie pripojených rezov alebo pohľadov: …

10.10.1.2. Fotografia alebo výkres, kde je znázornená referenčná zóna vrátane vybraných oblastí uvedených v bode 2.3.1 predpisu EHK OSN č. 21: …

10.10.1.3. Fotografie, výkresy a/alebo rozvinutý pohľad vnútorného vybavenia, kde sú znázornené časti priestoru pre cestujúcich a použité materiály (s výnimkou vnútorných spätných zrkadiel), usporiadanie ovládačov, strechy a posuvnej strechy, operadiel, sedadiel a zadnej časti sedadiel: …

10.10.2. *Usporiadanie a identifikácia ovládačov, kontroliek a ukazovateľov*

10.10.2.1. Fotografie a/alebo výkresy usporiadania symbolov a ovládačov, kontroliek a indikátorov: …

10.10.2.2. Tam, kde je to relevantné, fotografie a/alebo výkresy identifikácie ovládačov, kontroliek a indikátorov a častí vozidla uvedených v tabuľke 1 k predpisu EHK OSN č. 121: …

10.10.2.3. Súhrnná tabuľka

Vozidlo je vybavené nasledujúcimi ovládačmi, indikátormi a kontrolkami podľa tabuľky 1 k predpisu EHK OSN č. 121

**Ovládače, kontrolky a indikátory, pri ktorých je v prípade ich namontovania identifikácia povinná, a symboly, ktoré sa majú na tento účel použiť**

| Symbol č. | Zariadenie | Ovládač/indikátor je k dispozícii (*) | Označené symbolom (*) | Kde (**) | Kontrolka je k dispozícii (*) | Označené symbolom (*) | Kde (**) |
|---|---|---|---|---|---|---|---|
| 1 | Hlavné svetlo | | | | | | |
| 2 | Tlmené stretávacie svetlomety | | | | | | |
| 3 | Diaľkové svetlomety | | | | | | |
| 4 | Obrysové (bočné) svietidlá | | | | | | |
| 5 | Predné hmlové svetlomety | | | | | | |
| 6 | Zadné hmlové svetlomety | | | | | | |
| 7 | Korektor sklonu svetlometov | | | | | | |
| 8 | Parkovacie svetlá | | | | | | |
| 9 | Smerovky | | | | | | |
| 10 | Výstražné svetlá | | | | | | |
| 11 | Stierač čelného skla | | | | | | |
| 12 | Ostrekovač čelného skla | | | | | | |

| | | | | | | | |
|---|---|---|---|---|---|---|---|
| 13 | Stierač a ostrekovač čelného skla | | | | | | |
| 14 | Očisťovač svetiel | | | | | | |
| 15 | Odhmlievanie a odmrazovanie čelného skla | | | | | | |
| 16 | Odhmlievanie a odmrazovanie zadného okna | | | | | | |
| 17 | Ventilátor vetrania | | | | | | |
| 18 | Predhrievanie nafty | | | | | | |
| 19 | Sýtič | | | | | | |
| 20 | Zlyhanie brzdy | | | | | | |
| 21 | Hladina paliva | | | | | | |
| 22 | Stav nabitia batérie | | | | | | |
| 23 | Teplota chladiaceho média motora | | | | | | |
| (*) | x = áno<br>— = nie alebo nie je dostupné samostatne<br>o = nepovinný údaj. | | | | | | |
| (**) | d = priamo na ovládači, indikátore alebo kontrolke<br>c = v bezprostrednej blízkosti. | | | | | | |

## Ovládače, kontrolky a indikátory, pri ktorých je v prípade namontovania ich identifikácia voliteľná, a symboly, ktoré sa majú použiť na ich identifikáciu

| Symbol č. | Zariadenie | Ovládač/indikátor je k dispozícii (*) | Označené symbolom (*) | Kde (**) | Kontrolka je k dispozícii (*) | Označené symbolom (*) | Kde (**) |
|---|---|---|---|---|---|---|---|
| 1 | Parkovacia brzda | | | | | | |

| | | | | | | | |
|---|---|---|---|---|---|---|---|
| 2 | Stierač zadného okna | | | | | | |
| 3 | Ostrekovač zadného okna | | | | | | |
| 4 | Stierač a ostrekovač zadného okna | | | | | | |
| 5 | Cyklovač stierača čelného skla | | | | | | |
| 6 | Zariadenie zvukového signálu (klaksón) | | | | | | |
| 7 | Predná kapota | | | | | | |
| 8 | Zadná kapota | | | | | | |
| 9 | Bezpečnostné pásy | | | | | | |
| 10 | Tlak oleja v motore | | | | | | |
| 11 | Bezolovnatý benzín | | | | | | |
| … | | | | | | | |
| … | | | | | | | |
| … | | | | | | | |
| (*) | x = áno<br>— = nie alebo nie je dostupné samostatne<br>o = nepovinný údaj. | | | | | | |
| (**) | d = priamo na ovládači, indikátore alebo kontrolke<br>c = v bezprostrednej blízkosti. | | | | | | |

10.10.3. *Sedadlá*

10.10.3.1. Počet miest na sedenie (s): …

10.10.3.1.1. Umiestnenie a usporiadanie: …

10.10.3.2. Sedadlo, resp. sedadlá určené na používanie len keď vozidlo stojí: …

10.10.3.3. Hmotnosť: …

10.10.3.4. Vlastnosti: pri sedadlách, ktoré nemajú typové schválenie ako komponenty, opis a výkresy:

10.10.3.4.1. sedadiel a ich ukotvení: …

10.10.3.4.2. systému nastavenia: …

10.10.3.4.3. systému prestavenia a blokovania: …

10.10.3.4.4. kotvových úchytiek pásov (ak sú súčasťou konštrukcie sedadla): …

10.10.3.4.5. častí vozidla použitých ako kotvové úchytky: …

10.10.3.5. Súradnice alebo výkres bodu R([t])

10.10.3.5.1. Sedadlo vodiča: …

10.10.3.5.2. Všetky ostatné miesta na sedenie: …

10.10.3.6. Konštrukčný uhol operadla

10.10.3.6.1. Sedadlo vodiča: …

10.10.3.6.2. Všetky ostatné miesta na sedenie: …

10.10.3.7. Rozsah nastavenia sedadla

10.10.3.7.1. Sedadlo vodiča: …

10.10.3.7.2. Všetky ostatné miesta na sedenie: …

10.10.4. *Opierky hlavy*

10.10.4.1. Typ(-y) opierky(-ok) hlavy: integrované/oddeliteľné/samostatné ([1])

10.10.4.2. Číslo, resp. čísla typového schválenia, ak sú k dispozícii: …

10.10.4.3. Pre ešte neschválené opierky hlavy

10.10.4.3.1. Podrobný opis opierky hlavy, ktorý špecifikuje najmä vlastnosti materiálu alebo materiálov použitých na výplň, a prípadne polohu a špecifikácie výstužových a prichytávacích častí pre typ sedadla, ktoré sa má schvaľovať: …

10.10.4.3.2. V prípade „samostatnej“ opierky hlavy

10.10.4.3.2.1. Podrobný popis konštrukčnej zóny, v ktorej má byť opierka hlavy namontovaná: …

10.10.4.3.2.2. Rozmerové výkresy charakteristických častí konštrukcie a opierky hlavy: …

10.10.5. *Vykurovací systém priestoru pre cestujúcich*

10.10.5.1. Stručný opis typu vozidla, pokiaľ ide o vykurovací systém, ak tento systém využíva teplo chladiacej kvapaliny motora: …

10.10.5.2. Podrobný popis typu vozidla vzhľadom na vykurovanie, ak sa chladiaci vzduch alebo výfukové plyny z motora používajú ako zdroj tepla, vrátane:

10.10.5.2.1. výkresu usporiadania vykurovacieho systému vozidla, ktorý zobrazuje jeho umiestnenie vo vozidle: …

10.10.5.2.2. výkresu usporiadania výmenníka tepla pri vykurovacích systémoch používajúcich na vykurovanie výfukové plyny alebo časti, kde dochádza k výmene tepla (pri vykurovacích systémov používajúcich na vykurovanie chladiaci vzduch): …

10.10.5.2.3. výkresu rezu výmenníka tepla alebo zodpovedajúcich častí, kde dochádza k výmene tepla, s uvedením hrúbky steny, použitých materiálov a vlastností povrchu: …

10.10.5.2.4. uvedú sa špecifikácie pre ďalšie dôležité komponenty vykurovacieho systému, ako je napríklad ventilátor ohriateho vzduchu, z hľadiska metódy konštrukcie a technických údajov: …

10.10.5.3. Stručný opis typu vozidla z hľadiska spaľovacieho vykurovacieho systému a automatického riadenia: …

10.10.5.3.1. výkres usporiadania spaľovacieho vykurovacieho zariadenia, systému sania vzduchu, výfukového systému, palivovej nádrže, systému dodávky paliva (vrátane ventilov) a elektrických vedení, zobrazujúci ich polohu vo vozidle.

10.10.5.4. Najvyššia spotreba elektrickej energie: …… kW

10.10.6. *Komponenty ovplyvňujúce správanie mechanizmu riadenia v prípade nárazu.*

10.10.6.1. Podrobný popis vrátane fotografie, resp. fotografií) a/alebo výkresu, resp. výkresov) typu vozidla z hľadiska konštrukcie, rozmerov, obrysov a materiálov časti vozidla, ktorá je pred ovládaním riadenia, vrátane tých komponentov, ktoré sú určené na absorbovanie energie v prípade nárazu na ovládanie riadenia: …

10.10.6.2. Fotografia, resp. fotografie) a/alebo výkres, resp. výkresy) komponentov vozidla iných než tých, ktoré sú popísané v bode 10.10.6.1, a ktoré výrobca po dohode s technickou službou označí ako komponenty ovplyvňujúce správanie riadiaceho mechanizmu v prípade nárazu: …

10.10.7. *Horľavosť materiálov používaných v konštrukcii interiéru určitých kategórií motorových vozidiel*

10.10.7.1. Materiál, resp. materiály používané na vnútorné obloženie strechy

10.10.7.1.1. Schvaľovacie číslo(-a) komponentu, ak je/sú k dispozícii: …

10.10.7.1.2. V prípade neschválených materiálov

10.10.7.1.2.1. Základný(-é) materiál(-y)/označenie: ……/……

10.10.7.1.2.2. Vrstvený/jednozložkový ([1]) materiál, počet vrstiev ([1]): …

10.10.7.1.2.3. Typ povlaku (1): …

10.10.7.1.2.4. Najväčšia/najmenšia hrúbka: ……/…… mm

10.10.7.2. Materiál, resp. materiály použité na zadné a bočné steny

10.10.7.2.1. Schvaľovacie číslo(-a) komponentu, ak je/sú k dispozícii: …

10.10.7.2.2. V prípade neschválených materiálov

10.10.7.2.2.1. Základný(-é) materiál(-y)/označenie: ……/……

10.10.7.2.2.2. Vrstvený/jednozložkový ([1]) materiál, počet vrstiev ([1]): …

10.10.7.2.2.3. Typ povlaku (1): …

10.10.7.2.2.4. Najväčšia/najmenšia hrúbka: ……/…… mm

10.10.7.3. Materiál(-y) používaný(-é) na podlahu

10.10.7.3.1. Schvaľovacie číslo(-a) komponentu, ak je/sú k dispozícii: …

10.10.7.3.2. V prípade neschválených materiálov

10.10.7.3.2.1. Základný(-é) materiál(-y)/označenie: ……/……

10.10.7.3.2.2. Vrstvený/jednozložkový ([1]) materiál, počet vrstiev ([1]): …

10.10.7.3.2.3. Typ povlaku (1): …

10.10.7.3.2.4. Najväčšia/najmenšia hrúbka: ……/…… mm

10.10.7.4. Materiál(-y) používaný(-é) na čalúnenie sedadiel

10.10.7.4.1. Schvaľovacie číslo(-a) komponentu, ak je/sú k dispozícii: …

10.10.7.4.2. V prípade neschválených materiálov

10.10.7.4.2.1. Základný(-é) materiál(-y)/označenie: ……/……

10.10.7.4.2.2. Vrstvený/jednozložkový ([1]) materiál, počet vrstiev ([1]): …

10.10.7.4.2.3. Typ povlaku (1): …

10.10.7.4.2.4. Najväčšia/najmenšia hrúbka: ……/…… mm

10.10.7.5. Materiál(-y) použitý(-é) na vykurovacie a ventilačné potrubie

10.10.7.5.1. Schvaľovacie číslo(-a) komponentu, ak je/sú k dispozícii: …

10.10.7.5.2. V prípade neschválených materiálov

10.10.7.5.2.1. Základný(-é) materiál(-y)/označenie: ……/…..

10.10.7.5.2.2. Vrstvený/jednozložkový ([1]) materiál, počet vrstiev ([1]): …

10.10.7.5.2.3. Typ povlaku (1): …

10.10.7.5.2.4. Najväčšia/najmenšia hrúbka: …/… mm

10.10.7.6. Materiál(-y) používaný(-é) na batožinové police

10.10.7.6.1. Schvaľovacie číslo(-a) komponentu, ak je/sú k dispozícii: …

10.10.7.6.2. V prípade neschválených materiálov

10.10.7.6.2.1. Základný(-é) materiál(-y)/označenie: ……/……

10.10.7.6.2.2. Vrstvený/jednozložkový ([1]) materiál, počet vrstiev ([1]): …

10.10.7.6.2.3. Typ povlaku (1): …

10.10.7.6.2.4. Najväčšia/najmenšia hrúbka: ……/…… mm

10.10.7.7. Materiál(-y) používaný(-é) na iné účely

10.10.7.7.1. Predpokladaný účel použitia: …

10.10.7.7.2. Schvaľovacie číslo(-a) komponentu, ak je/sú k dispozícii: …

10.10.7.7.3. V prípade neschválených materiálov

10.10.7.7.3.1. Základný(-é) materiál(-y)/označenie: ……/……

10.10.7.7.3.2. Vrstvený/jednozložkový ([1]) materiál, počet vrstiev ([1]): …

10.10.7.7.3.3. Typ povlaku (1): …

10.10.7.7.3.4. Najväčšia/najmenšia hrúbka: …/… mm

10.10.7.8. Komponenty schválené ako kompletné vybavenie (sedadlá, deliace priečky, batožinové police atď.)

10.10.7.8.1. Schvaľovacie číslo(-a) komponentu: …

10.10.7.8.2. Kompletné zariadenie: sedadlo, deliaca priečka, batožinová polica atď. ([1])

10.10.8. *Plyn použitý ako chladivo v klimatizačnom systéme*: …

10.10.8.1. Klimatizačný systém je konštruovaný pre fluórovaný skleníkový plyn s potenciálom globálneho otepľovania vyšším ako 150: áno/nie ([1])

10.10.8.2. Ak áno, vyplňte tieto oddiely

10.10.8.2.1. Výkres alebo krátky opis klimatizačného systému vrátane referencie alebo čísla a materiálu netesných komponentov:

10.10.8.2.2. Únik z klimatizačného systému

10.10.8.2.4. Referencia alebo číslo a materiál dielov systému a informácie o skúške (napr. číslo protokolu o skúške, číslo typového schválenia, atď.): …

10.10.8.3. Celkový únik z celého systému za rok vyjadrený v gramoch: …

10.11. **Vonkajšie výčnelky**

10.11.1. Všeobecné usporiadanie (výkres alebo fotografie) udávajúce polohu pripojených rezov a pohľadov:

10.11.2. Výkresy a/alebo fotografie súčiastok ako sú napríklad stĺpiky dverí a okien, mriežky pre nasávanie vzduchu, mriežky chladiča, stierače okien, odtokové žliabky, držadlá, posuvné koľajničky, veká, dverové závesy a zámky, háky, oká, dekoratívne lemovanie, znaky, emblémy a osadenia a akékoľvek iné vonkajšie výčnelky a časti vonkajšieho povrchu, ktoré možno považovať za kritické (napr. osvetľovacie zariadenie). Ak časti uvedené v predchádzajúcej vete nie sú kritické, na dokumentačné účely ich možno nahradiť fotografiami doplnenými podľa potreby údajmi o rozmeroch a/alebo sprievodným textom:

10.11.3. Výkresy častí vonkajšieho povrchu v súlade s bodom 6.9.1 predpisu EHK OSN č. 17: …

10.11.4. Výkres nárazníkov: …

10.11.5. Výkres podlahovej čiary: …

10.12. **Bezpečnostné pásy a/alebo iné zadržiavacie systémy**

10.12.1. Počet a poloha bezpečnostných pásov a zadržiavacích systémov a sedadiel, na ktorých sa dajú používať:

| (L = ľavá strana, R = pravá strana, C = stred) | | | |
|---|---|---|---|
| | Úplná značka typového | Prípadný variant | Zariadenie na výškové nastavenie pásu |

| | | schválenia EÚ | | (uveďte áno/nie/voliteľné) |
|---|---|---|---|---|
| Prvý rad sedadiel | L | | | |
| | C | | | |
| | R | | | |
| Druhý rad sedadiel (*) | L | | | |
| | C | | | |
| | R | | | |

(*) Tabuľku možno v prípade potreby rozšíriť na vozidlá s viac ako dvoma radmi sedadiel, alebo ak existujú viac ako tri sedadlami umiestnenými na šírku vozidla.

10.12.2. Druh a poloha prídavných zadržiavacích systémov (uveďte áno/nie/voliteľné)

(L = ľavá strana, R = pravá strana, C = stred)

| | | Predný airbag | Bočný airbag | Zariadenie na predpätie pásu |
|---|---|---|---|---|
| Prvý rad sedadiel | L | | | |
| | C | | | |
| | R | | | |
| Druhý rad sedadiel (*) | L | | | |
| | C | | | |
| | R | | | |

(*) Tabuľku možno v prípade potreby rozšíriť na vozidlá s viac ako dvoma radmi sedadiel, alebo ak existujú viac ako tri sedadlami umiestnenými na šírku vozidla.

10.12.3. Počet a umiestnenie kotvových úchytiek bezpečnostných pásov a dôkaz o zhode s predpisom EHK OSN č. 14, (t. j. číslo typového schválenia alebo protokol o skúške): …

10.12.4. Stručný opis elektrických/elektronických komponentov (ak existujú): …

10.13. **Kotvové úchytky bezpečnostných pásov**

10.13.1. Fotografie a/alebo výkresy karosérie zobrazujúce umiestnenie a rozmery skutočných a účinných kotvových úchytiek vrátane bodov R: …

10.13.2. Výkresy kotvových úchytiek bezpečnostných pásov a častí konštrukcie vozidla, kde sú pripevnené (s uvedením materiálu): …

10.13.3. Označenie typov ([u]) bezpečnostných pásov povolených na montáž do kotvových úchytiek, ktorými je vozidlo vybavené:

| | | | Umiestnenie kotvových úchytiek | |
|---|---|---|---|---|
| | | | Konštrukcia vozidla | Konštrukcia sedadla |
| Prvý rad sedadiel | | | | |
| Pravé sedadlo | dolné úchytky | vonkajšie<br>vnútorné | | |
| | horné úchytky | | | |
| Stredné sedadlo | dolné úchytky | pravé<br>ľavé | | |
| | horné úchytky | | | |
| Ľavé sedadlo | dolné úchytky | vonkajšie<br>vnútorné | | |
| | horné úchytky | | | |
| Druhý rad sedadiel (*) | | | | |
| Pravé sedadlo | dolné úchytky | vonkajšie<br>vnútorné | | |
| | horné úchytky | | | |
| Stredné sedadlo | dolné úchytky | pravé<br>ľavé | | |
| | horné úchytky | | | |
| Ľavé sedadlo | dolné úchytky | vonkajšie<br>vnútorné | | |
| | horné úchytky | | | |
| (*) Tabuľku možno v prípade potreby rozšíriť na vozidlá s viac ako dvoma radmi sedadiel, alebo ak existujú viac ako tri sedadlami umiestnenými na šírku vozidla. | | | | |

10.13.4. Opis konkrétneho typu bezpečnostného pásu, kde je kotvová úchytka umiestnená v operadle sedadla, alebo ak je v nej zabudované zariadenie na rozloženie energie: …

10.14. **Miesto na montáž zadných tabuliek s evidenčným číslom (podľa potreby vymedzte priestor prípadne sa môžu použiť výkresy):**

10.14.1. Výška nad povrchom vozovky, horný okraj: …

10.14.2. Výška nad povrchom vozovky, dolný okraj: …

10.14.3. Vzdialenosť od osi pozdĺžnej strednej roviny vozidla: …

10.14.4. Vzdialenosť od ľavého okraja vozidla: …

10.14.5. Rozmery (dĺžka × šírka): …

10.14.6. Sklon roviny voči vertikále: …

10.14.7. Uhol viditeľnosti v horizontálnej rovine: …

10.15. **Zadná ochrana proti podbehnutiu**

10.15.0. Nachádza sa: áno/nie/neúplná ([1])

10.15.1. Výkres častí vozidla dôležitých na ochranu proti podbehnutiu zozadu, t. j. výkres vozidla a/alebo podvozku s umiestnením a zavesením najzadnejšej nápravy, výkres montáže a/alebo pripevnenia zadnej ochrany proti podbehnutiu. Ak zariadenie na ochranu proti podbehnutiu zozadu nie je špeciálnym zariadením, výkres zreteľne znázorňuje, že sa dodržali požadované rozmery: …

10.15.2. V prípade špeciálneho zariadenia úplný opis a/alebo výkres zariadenia na ochranu proti podbehnutiu zozadu (vrátane montážnych a pripevňovacích častí) alebo schvaľovacie číslo, ak je schválené ako samostatná technická jednotka: …

10.16. **Kryty kolies**

10.16.1. Stručný opis vozidla, pokiaľ ide o kryty kolies: …

10.16.2. Podrobné výkresy krytov kolies a ich umiestnenia na vozidle, ktoré zobrazujú rozmery špecifikované na obrázku 1 v prílohe I k nariadeniu Komisie (EÚ) č. 1009/2010[8] a s prihliadnutím na kombinácie pneumatika/koleso, ktoré najviac vyčnievajú smerom von: …

10.17. **Povinné štítky**

10.17.1. Fotografie a/alebo výkresy umiestnenia povinných štítkov, nápisov a identifikačného čísla vozidla: …

10.17.2. Fotografie a/alebo výkresy povinného štítka a nápisov (úplný príklad s rozmermi): …

10.17.3. Fotografie a/alebo výkresy identifikačného čísla vozidla (úplný príklad s rozmermi): …

10.17.4. Vyhlásenie výrobcu o zhode s požiadavkami stanovenými v bode 2 časti B prílohy I k nariadeniu Komisie (EÚ) č. 19/2011[9]

10.17.4.1. Význam znakov kódu konštrukčnej série VIN, ako je uvedené v bode 2.1 písm. b) časti B prílohy I k nariadeniu Komisie (EÚ) č. 19/2011 a prípadne v poradového čísla vozidla VIN, ako sa uvádza v bode 2.1 písm. c) v časti B

---

[8] Nariadenie Komisie (EÚ) č. 1009/2010 z 9. novembra 2010 o požiadavkách typového schvaľovania krytov kolies určitých motorových vozidiel, ktorým sa vykonáva nariadenie Európskeho parlamentu a Rady (ES) č. 661/2009 o požiadavkách typového schvaľovania na všeobecnú bezpečnosť motorových vozidiel, ich prípojných vozidiel a systémov, komponentov a samostatných technických jednotiek určených pre tieto vozidlá (Ú. v. EÚ L 292, 10.11.2010, s. 21).

[9] Nariadenie Komisie (EÚ) č. 19/2011 z 11. januára 2011 týkajúce sa požiadaviek na typové schválenie povinného štítku výrobcu a identifikačného čísla motorových vozidiel a ich prípojných vozidiel, ktorým sa vykonáva nariadenie Európskeho parlamentu a Rady (ES) č. 661/2009 o požiadavkách na typové schválenie motorových vozidiel, ich prípojných vozidiel a systémov, komponentov a samostatných technických jednotiek určených pre tieto vozidlá z hľadiska všeobecnej bezpečnosti (Ú. v. EÚ L 8, 12.1.2011, s. 1).

prílohy I k nariadeniu Komisie (EÚ) č. 19/2011, ktoré sú použité na splnenie požiadaviek bodu 5.3 normy ISO 3779 – 2009, sa vysvetlí: …

10.17.4.2. Ak sa znaky kódu konštrukčnej série VIN použili na splnenie požiadaviek bodu 5.4 normy ISO 3779 – 2009, uvedú sa tieto znaky: …

10.18. **Rádiové odrušenie/elektromagnetická kompabilita**

10.18.1. Popis a výkresy/fotografie tvaru a materiálu časti karosérie, ktorá tvorí motorový priestor a jemu najbližšej časti priestoru pre cestujúcich: …

10.18.2. Výkresy alebo fotografie umiestnenia kovových komponentov uložených v motorovom priestore (napr. vykurovacie zariadenie, náhradné koleso, vzduchový filter, mechanizmus riadenia atď.): …

10.18.3. Tabuľka a výkres zariadenia na kontrolu rušenia: …

10.18.4. Údaje o menovitej hodnote jednosmerných odporov a pri odporových zapaľovacích kábloch údaje o ich menovitom odpore na meter: …

10.19. **Bočná ochrana**

10.19.0. Nachádza sa: áno/nie/neúplná ([1])

10.19.1. Výkres častí vozidla významných pre bočnú ochranu, t. j. výkres vozidla a/alebo podvozku s umiestnením a zavesením nápravy (náprav), výkres montáže a/alebo pripevnenia bočného ochranného zariadenia. Ak sa bočná ochrana dosiahne bez bočného ochranného zariadenia, resp. zariadení, na výkrese sa zreteľne znázorní, že sú dodržané požadované rozmery: …

10.19.2. V prípade bočného ochranného zariadenia, resp. zariadení, úplný opis a/alebo nákres tohto zariadenia, resp. zariadení (vrátane podpier a úchytiek) alebo jeho čísla, resp. ich čísiel typového schválenia: …

10.20. **Systém zabraňujúci rozstreku**

10.20.0. Nachádza sa: áno/nie/neúplná ([1])

10.20.1. Stručný opis vozidla s ohľadom na jeho systém zabraňujúci rozstreku a jeho komponenty: …

10.20.2. Podrobné výkresy systému zabraňujúceho rozstreku a jeho umiestnenie na vozidle, zobrazujúce rozmery špecifikované na obrázkoch prílohy VI k nariadeniu (EÚ) č. 109/2011[10] s prihliadnutím na kombinácie pneumatika/koleso, ktoré najviac vyčnievajú smerom von: …

10.20.3. Ak je k dispozícii, schvaľovacie číslo(-a) zariadenia alebo zariadení, ktoré zabraňuje(-ú) rozstreku: …

10.21. **Odolnosť proti bočnému nárazu**

10.21.1. Podrobný popis, vrátane fotografií a/alebo výkresov vozidla z hľadiska jeho konštrukcie, rozmerov, tvaru a materiálov bočných stien priestoru pre

[10] Nariadenie Komisie (EÚ) č. 109/2011 z 27. januára 2011, ktorým sa vykonáva nariadenie Európskeho parlamentu a Rady (ES) č. 661/2009, pokiaľ ide o požiadavky na typové schválenie určitých kategórií motorových vozidiel a ich prípojných vozidiel vzhľadom na systémy zabraňujúce rozstreku (Ú. v. EÚ L 34, 9.2.2011, s. 2).

cestujúcich (vonkajšie a vnútorné), vrátane špecifických údajov o ochrannom systéme, ak sú potrebné: …

10.22. **Predná ochrana proti podbehnutiu vozidla**

10.22.0. Nachádza sa: áno/nie/neúplná ([1])

10.22.1. Výkres častí vozidla dôležitých na prednú ochranu proti podbehnutiu vozidla, t. j. výkres vozidla a/alebo jeho podvozku s polohu a montážou alebo upevnením prednej ochrany proti podbehnutiu vozidla. Ak ochrana proti podbehnutiu nie je špeciálnym zariadením, na výkrese je zreteľne znázornené, že má predpísané rozmery: …

10.22.2. V prípade osobitného zariadenia, úplný opis alebo výkres prednej ochrany proti podbehnutiu vozidla (vrátane montáže a upevnenia) alebo jeho schvaľovacie číslo, ak zariadenie bolo schválené ako samostatný technický celok: …

10.23. **Ochrana chodcov**

10.23.1. Poskytne sa podrobný opis vrátane fotografií a/alebo výkresov vozidla z hľadiska konštrukcie, rozmerov, príslušných referenčných čiar a použitých materiálov prednej časti vozidla (vnútorných a vonkajších), vrátane podrobností o každom inštalovanom systéme aktívnej ochrany

10.24. **Systémy čelnej ochrany**

10.24.1. Celkové usporiadanie (výkresy alebo fotografie) naznačujúce polohu a pripojenie systémov čelnej ochrany:

10.24.2. Výkresy a/alebo fotografie – podľa potreby – mriežok nasávača vzduchu, mriežky chladiča, ozdobného rámu, znakov, emblémov a výklenkov a ostatných vonkajších výčnelkov a častí vonkajšieho povrchu, ktoré možno považovať za kritické (napríklad osvetľovacie zariadenia). Ak súčasti uvedené v prvej vete nie sú kritické, na dokumentačné účely ich možno nahradiť fotografiami doplnenými podľa potreby údajmi o rozmeroch a/alebo sprievodným textom:

10.24.3. Všetky požadované údaje o úchytkách a úplné pokyny pre úchytky vrátane požiadaviek na krútiacu silu:

10.24.4. Výkres nárazníkov:

10.24.5. Výkres podlahovej línie prednej časti vozidla:

11. **ZARIADENIE NA OSVETLENIE A SVETELNÚ SIGNALIZÁCIU**

11.1. Tabuľka všetkých zariadení: počet, značka, model, značka typového schválenia najvyššia svietivosť diaľkových svetlometov, farba, kontrolka: …

11.2. Výkres umiestnenia zariadenia pre osvetlenie a svetelnú signalizáciu: …

11.3. Pre každé svietidlo a svetlomet, ktoré sú stanovené v predpise EHK OSN č. 48, uveďte tieto informácie (písomne a/alebo v diagrame)

11.3.1. Výkres zobrazujúci veľkosť svietiacej plochy: …

11.3.2. Metóda použitá na vymedzenie viditeľnej plochy v súlade s bodom 2.10. predpisu EHK OSN č. 48: …

11.3.3. Referenčná os a referenčný stred: …

11.3.4. Spôsob ovládania zakrývateľných svietidiel: …

11.3.5. Akékoľvek špecifické ustanovenia týkajúce sa montáže a elektrickej inštalácie: …

11.4. Stretávacie svetlomety: obvyklé nastavenie podľa odseku 6.2.6.1 predpisu EHK OSN č.48:

11.4.1. Hodnota počiatočného nastavenia: …

11.4.2. Umiestnenie označenia: …

11.4.3. Popis/výkres (1) a typ zariadenia na reguláciu sklonu svetlometov (napr. automatické, stupňovito ručne nastaviteľné, plynule ručne nastaviteľné):

11.4.4. Ovládacie zariadenie:

11.4.5. Referenčné značky:

11.4.6. Značky pre stav zaťaženia:

} Platí len pre vozidlá so zariadením na reguláciu sklonu svetlometov.

11.5. Stručný opis elektrických/elektronických komponentov iných ako svietidlá (ak sú namontované): …

**12. SPOJENIA MEDZI ŤAŽNÝMI VOZIDLAMI A PRÍVESMI A NÁVESMI**

12.1. Trieda a typ spojovacieho zariadenia, resp. zariadení namontovaných alebo určených na montáž: …

12.2. Parametre D, U, S a V namontovaného spojovacieho zariadenia, resp. zariadení alebo minimálne parametre D, U, S a V spojovacieho zariadenia, resp. zariadení, ktoré sa má resp. majú namontovať: … daN

12.3. Pokyny na pripevnenie typu spojovacieho zariadenia na vozidlo a fotografie alebo výkresy bodov uchytenia na vozidle dané výrobcom: ďalšie informácie, pokiaľ je použitie typu spojovacieho zariadenia obmedzené na určité varianty alebo verzie typu vozidla: …

12.4. Informácie o montáži špeciálnych ťažných konzol alebo montážnych dosiek: …

12.5. Číslo, resp. čísla typového schválenia: …

**13. RÔZNE**

13.1. Zvukové výstražné zariadenie(-ia)

13.1.1. Umiestnenie, spôsob pripevnenia, usporiadanie a orientácia zariadenia, resp. zariadení s údajmi o rozmeroch: …

13.1.2. Počet zariadení: …

13.1.3. Číslo, resp. čísla typového schválenia: …

13.1.4. Schéma elektrického/pneumatického ([1]) obvodu: …

13.1.5. Menovité elektrické napätie alebo tlak: …

13.1.6. Výkres montážneho zariadenia: …

13.2. Zariadenia zabraňujúce neoprávnenému použitiu vozidla

13.2.1. Ochranné zariadenie

13.2.1.1. Podrobný popis typu vozidla z hľadiska usporiadania a konštrukcie ovládacieho zariadenia alebo jednotky, na ktoré(-ú) ochranné zariadenie pôsobí: …

13.2.1.2. Výkresy ochranného zariadenia a jeho montáže na vozidlo: …

13.2.1.3. Technický opis zariadenia: …

13.2.1.4. Podrobnosti o použitej zámkovej kombinácii: …

13.2.1.5. Imobilizér vozidla

13.2.1.5.1. Schvaľovacie číslo, ak je k dispozícii: …

13.2.1.5.2. Pri imobilizéroch, ktoré nie sú ešte schválené

13.2.1.5.2.1. Podrobný technický opis imobilizéra vozidla a opatrení proti neúmyselnému uvedeniu do činnosti: …

13.2.1.5.2.2. Systém, resp. systémy, na ktoré imobilizér vozidla pôsobí: …

13.2.1.5.2.3. Prípadne počet účinných vymeniteľných kódov: …

13.2.2. Poplachový systém (ak je namontovaný)

13.2.2.1. Schvaľovacie číslo, ak je k dispozícii: …

13.2.2.2. Pri poplachových systémoch, ktoré nie sú ešte schválené

13.2.2.2.1. Podrobný opis poplachového systému a častí vozidla spojených s inštalovaným poplachovým systémom: …

13.2.2.2.2. Zoznam hlavných komponentov, ktoré tvoria poplachový systém: …

13.2.3. Stručný opis elektrických/elektronických komponentov (ak existujú): …

13.3. Vlečné zariadenie(-a)

13.3.1. Vpredu: hák/oko/iné ([1])

13.3.2. Vzadu: hák/oko/iné/žiadne ([1])

13.3.3. Výkres alebo fotografia podvozku/miesta karosérie vozidla, kde je znázornená poloha, konštrukcia a montáž vlečného(-ých) zariadenia(-í): …

13.4. Údaje o všetkých zariadeniach, ktoré nepatria k motoru, ale majú vplyv na spotrebu paliva (ak nie sú zahrnuté v iných bodoch): …

13.5. Údaje o všetkých zariadeniach, ktoré nepatria k motoru, ale znižujú hladinu hluku (pokiaľ nie sú zahrnuté v iných bodoch): …

13.6. Zariadenia na obmedzenie rýchlosti

13.6.1. Výrobca(-ovia): …

13.6.2. Typ, resp. typy: …

13.6.3. Číslo, resp. čísla typového schválenia, ak sú k dispozícii: …

13.6.4. Rýchlosť alebo rozsah rýchlostí, na ktorú môže byť obmedzovač rýchlosti nastavený: … km/h

13.7. Tabuľka týkajúca sa inštalácie a použitia vysokofrekvenčných vysielačov vo vozidle, resp. vozidlách, pokiaľ sú použiteľné: …

| frekvenčné pásma (Hz) | Najvyšší výkon (W) | Poloha antény vo vozidle, osobitné podmienky na inštaláciu a/alebo použitie |
|---|---|---|
| | | |

Žiadateľ o typové schválenie podľa potreby dodá:

*Dodatok 1*

Zoznam so značkami a typmi všetkých elektrických a/alebo elektronických, komponentov, ktorých sa týka predpis EHK OSN č. 10.

*Dodatok 2*

Schémy alebo výkresy všeobecného usporiadania elektrických a/alebo elektronických komponentov (ktorých sa týka predpis EHK OSN č. 10) a všeobecného usporiadania káblového zväzku.

*Dodatok 3*

Opis vozidla vybraného na reprezentovanie typu

Karoséria:

Riadenia na ľavej alebo pravej strane ([1])

Rázvor:

*Dodatok 4*

Príslušný(-é) protokol(-y) dodaný(-é) výrobcom alebo schválenými/uznávanými laboratóriami na účely vypracovania osvedčenia o typovom schválení

13.7.1. Vozidlo vybavené radarovým zariadením krátkeho dosahu v pásme 24 GHz: áno/nie ([1])

## 14. OSOBITNÉ USTANOVENIA PRE AUTOBUSY A AUTOKARY

14.1. Trieda vozidla: trieda I/trieda II/trieda III/trieda A/trieda B ([1])

14.1.1. Schvaľovacie číslo karosérie schválenej ako samostatná technická jednotka: …

14.1.2. Typy podvozku, na ktoré možno montovať typovo schválenú karosériu (výrobca, resp. výrobcovia) a typy nedokončeného vozidla): …

14.2. **Plocha pre cestujúcich ($m^2$)**

14.2.1. Celkom ($S_0$): …

14.2.2. Horné podlažie ($S_{0a}$) ([1]): …

14.2.3. Dolné podlažie ($S_{0b}$) ([1]): …

14.2.4. Pre stojacich cestujúcich ($S_1$): …

14.3. **Počet cestujúcich (sediacich a stojacich)**

14.3.1. Spolu (N): …

14.3.2. Horné podlažie ($N_a$) ([1]): …

14.3.3. Dolné podlažie ($N_b$) ([1]): …

14.4. **Počet sediacich cestujúcich**

14.4.1. Spolu (A): …

14.4.2. Horné podlažie ($A_a$) ([1]): …

14.4.3. Dolné podlažie ($A_b$) ([1]): …

14.4.4. Počet miest pre invalidné vozíky vo vozidlách kategórie $M_2$ a $M_3$: …

14.5. **Počet prevádzkových dverí:** …

14.6. **Počet núdzových východov** (dvere, okná, únikové otvory, prepojovacie schodisko a polovičné schodisko): …

14.6.1. Celkom: …

14.6.2. Horné podlažie: ([1]) …

14.6.3. Dolné podlažie: ([1]) …

14.7. **Objem batožinových priestorov ($m^3$):** …

14.8. **Strešná plocha vyhradená na prepravu batožiny ($m^2$):** …

14.9. **Technické zariadenia uľahčujúce prístup do vozidiel** (napr. rampa, zdvižná plošina, spúšťacie zariadenie), ak sú namontované: …

14.10. **Pevnosť nadstavby**

14.10.1. Schvaľovacie číslo, ak je k dispozícii: …

14.10.2. Pri nadstavbách, ktoré ešte nie sú schválené

14.10.2.1. Podrobný opis nadstavby typu vozidla vrátane jej rozmerov, zostavy, materiálov a jej upevnenia na akýkoľvek podvozkový rám: …

14.10.2.2. Výkresy vozidla a tých častí jeho vnútorného usporiadania, ktoré majú vplyv na pevnosť nadstavby alebo na zvyškový priestor: …

14.10.2.3. Poloha ťažiska vozidla v prevádzkovom stave v pozdĺžnom, zvislom a priečnom smere: …

14.10.2.4. Maximálna vzdialenosť medzi osami vonkajších sedadiel pre cestujúcich: …

14.11. **Odseky predpisov EHK OSN č. 66 a č. 107, ktoré sa musia splniť a preukázať pre túto technickú jednotku:** …

14.12. **Výkres s rozmermi ukazujúcimi usporiadanie interiéru, pokiaľ ide o miesta na sedenie, priestor pre stojacich, používateľov invalidných vozíkov, batožinový priestor vrátane nosičov a nosičov lyží, ak existuje**

15. **OSOBITNÉ USTANOVENIA PRE VOZIDLÁ URČENÉ NA PREPRAVU NEBEZPEČNÉHO TOVARU**

15.1. **Elektrické zariadenia podľa smernice Európskeho parlamentu a Rady 2008/68/ES**[11]

15.1.1. Ochrana proti prehriatiu elektrických vodičov: …

15.1.2. Typ odpojovača obvodu: …

15.1.3. Typ a spôsob činnosti hlavného spínača akumulátora: …

15.1.4. Popis a umiestnenie ochranného krytu pre tachograf: …

15.1.5. Popis permanentne napájanej elektrickej inštalácie. Uviesť použitú normu EN: …

15.1.6. Konštrukcia a ochrana elektrickej inštalácie umiestnenej v zadnej časti kabíny pre vodiča: …

15.2. **Protipožiarna ochrana**

15.2.1. Druh nízkohorľavých materiálov v kabíne vodiča: …

15.2.2. Typ tepelného štítu za kabínou vodiča (ak je k dispozícii): …

15.2.3. Umiestnenie motora a jeho tepelná ochrana: …

15.2.4. Umiestnenie výfukového systému a jeho tepelná ochrana: …

15.2.5. Typ a konštrukcia tepelnej ochrany odľahčovacích brzdových systémov: …

15.2.6. Typ, konštrukcia a umiestnenie spaľovacích vykurovacích zariadení: …

15.3. **Prípadné osobitné požiadavky na karosériu podľa smernice Európskeho parlamentu a Rady 2008/68/ES**

15.3.1. Popis opatrení na zabezpečenie zhody s požiadavkami na vozidlá typu EX/II a typu EX/III: …

15.3.2. V prípade vozidiel typu EX/III odolnosť proti vonkajšiemu teplu: …

**16. OPÄTOVNÁ VYUŽITEĽNOSŤ, RECYKLOVATELNOSŤ A ZUŽITKOVATEĽNOSŤ**

16.1. Úprava, ku ktorej patrí referenčné vozidlo: …

16.2. Hmotnosť referenčného vozidla s karosériou alebo hmotnosť podvozku s kabínou, bez karosérie a/alebo spojovacieho zariadenia, pokiaľ výrobca

[11] Smernica Európskeho parlamentu a Rady 2008/68/ES z 24. septembra 2008 o vnútrozemskej preprave nebezpečného tovaru (Ú. v. EÚ L 260, 30.9.2008, s. 13).

nemontuje karosériu a/alebo spojovacie zariadenie (vrátane kvapalín, náradia, náhradného kolesa, ak je namontované), uvádzaná bez vodiča: …

16.3. Hmotnosť materiálov referenčného vozidla: …

16.3.1. Hmotnosť materiálu, ktorá sa berie do úvahy v štádiu predbežného spracovania ([V]): …

16.3.2. Hmotnosť materiálu, ktorá sa berie do úvahy v štádiu demontáže ([V]): …

16.3.3. Hmotnosť materiálu, ktorá sa berie do úvahy v štádiu spracovania nekovového odpadu považovaného za recyklovateľný ([V]): …

16.3.4. Hmotnosť materiálu, ktorá sa berie do úvahy v štádiu spracovania nekovového odpadu, ktorý sa dá ďalej použiť([V]): …

16.3.5. Rozpis materiálov ([V]): …

16.3.6. Celková hmotnosť materiálov, ktoré sa dajú opätovne použiť a/alebo recyklovať: …

16.3.7. Celková hmotnosť materiálov, ktoré sa dajú opätovne použiť a/alebo zužitkovať: …

16.4. Miery

16.4.1. Miera recyklovateľnosti „$R^{cyc}$“ (%): …

16.4.2. Miera zužitkovateľnosti „$R_{cov}$“ (%): …

## 17. PRÍSTUP K INFORMÁCIÁM O OPRAVÁCH A ÚDRŽBE VOZIDLA

17.1. Adresa hlavnej webovej stránky na prístup k informáciám o opravách a údržbe vozidiel: …

17.1.1. Dátum, od ktorého je táto internetová stránka dostupná (najneskôr 6 mesiacov od dátumu udelenia typového schválenia): …

17.2. Podmienky prístupu na túto internetovú stránku: …

17.3. Formát, v akom budú informácie o opravách a údržbe vozidiel na tejto internetovej stránke dostupné: …

### Vysvetlivky

([1]) Nehodiace sa prečiarknite (v prípadoch, keď sa vypĺňa viac záznamov, nie je potrebné prečiarknuť nič).

([2]) Uveďte toleranciu.

([3]) Vyplňte horné a dolné hodnoty pre každý variant.

([4]) Iba na účely definície terénnych vozidiel.

([5]) Vozidlá možno plniť benzínom aj plynovým palivom, keď sa však benzínový systém montuje iba na núdzové účely alebo štartovanie a benzínová nádrž nemôže obsahovať viac ako 15 litrov benzínu, považujú sa tieto vozidlá na účely skúšok za vozidlá, ktoré používajú len plynové palivá.

([6]) Nadštandardné vybavenie, ktoré ovplyvňuje rozmery vozidla sa musí špecifikovať.

([7]) Má sa zdokumentovať v prípade jediného radu motorov so systémom OBD, a pokiaľ už nebolo doložené v dokumentácii, resp. dokumentáciách uvedených v bode 3.2.12.2.7.0.4.

([8]) Hodnota pre kombinovaný WHTC vrátane studenej a teplej časti v súlade s prílohou VIII k nariadeniu (EÚ) č. 582/2011.

([9]) Zadokumentovať, ak to už nebolo doložené v dokumentácii uvedenej v bode 4.2.12.2.7.1.5.

([a]) Ak bola niektorá časť typovo schválená, nemusí byť táto časť opísaná, ak sa uvedie odkaz na toto schválenie. Podobne nemusí byť opísaná časť, ak je jej konštrukcia jasne zrejmá z priložených schém alebo výkresov. Pri každej položke, ku ktorej sú priložené výkresy alebo fotografie, uveďte čísla zodpovedajúcich priložených dokumentov.

([b]) Pokiaľ prostriedok označenia typu obsahuje znaky, ktoré nie sú relevantné pre opis typu vozidla, komponentu alebo samostatnej technickej jednotky, ktorých sa týka tento informačný dokument, takéto znaky budú v dokumentácii reprezentované symbolom „?“ (napr. ABC??123??).

([c]) Klasifikované podľa vymedzenia pojmov uvedeného v časti A prílohy II.

([d]) Označenie podľa EN 10027-1: 2005. Ak to nie je možné, poskytujú sa tieto informácie:
— opis materiálu,
— medza prieťažnosti,
— medza napätia v ťahu,
— predĺženie (v %),
— tvrdosť podľa Brinella.

([f]) Keď existuje jedna verzia so štandardnou kabínou a iná s kabínou s lôžkovou úpravou, uveďte pre obe verzie údaje o hmotnostiach a rozmeroch.

([g]) Norma ISO 612: 1978 – Cestné vozidlá – Rozmery motorových vozidiel a vlečných vozidiel – podmienky a definície.

([g1]) Motorové vozidlo a ojový príves: definícia č. 6.4.1.
Náves a príves so stredovou nápravou: definícia č. 6.4.2.
*Poznámka:*
V prípade prívesu so stredovou nápravou sa os spojenia považuje za prvú prednú nápravu.

([g2]) Definícia č. 6.19.2.

([g3]) Definícia č. 6.20.

([g4]) Definícia č. 6.5.

([g5]) Definícia č. 6.1 a pre vozidlá inej kategórie ako M1: článok 2 ods. 22 nariadenia Komisie (EÚ) č. 1230/2012

([g6]) Definícia č. 6.17.

([g7]) Definícia č. 6.2 a pre vozidlá inej kategórie ako $M^1$: Článok 2 ods. 23 nariadenia (EÚ) č. 1230/2012.

([g8]) Definícia č. 6.3 a pre vozidlá inej kategórie ako $M^1$: Článok 2 ods. 24 nariadenia (EÚ) č. 1230/2012.

([g9]) Definícia č. 6.6.

([g10]) Definícia č. 6.10.

([g11]) Definícia č. 6.7.

([g12]) Definícia č. 6.11.

([g13]) Definícia 6.18.1.

([g14]) Definícia č. 6.9.

([h]) Hmotnosť vodiča sa predpokladá 75 kg.
Systémy obsahujúce kvapaliny (s výnimkou tých na použitú vodu, ktoré musia zostať prázdne) sú naplnené na 100 % objemu uvedeného výrobcom.
Informácie uvedené v bode 3.6 písm. b) a 3.6.1 písm. b) sa nemusia poskytovať pre vozidlá kategórií $N_2$, $N_3$, $M_2$, $M_3$, $O_3$, a $O_4$.

([i]) V prípade prívesov alebo návesov a vozidiel spojených s prívesom alebo s návesom, kde je na spojovacie zariadenie alebo na točnicu prenášané značné vertikálne zaťaženie, sa toto zaťaženie po vydelení štandardným gravitačným zrýchlením zahrnie do maximálnej technicky prípustnej hmotnosti.

([j]) „Previs spojovacieho zariadenia“ je vodorovná vzdialenosť medzi spojovacím zariadením pre prípojné vozidlá so stredovou nápravou a osou zadnej nápravy (zadných náprav).

([k]) V prípade vozidla, ktoré jazdí buď na benzín, naftu atď., alebo tiež v kombinácii s iným palivom, sa údaje zopakujú
V prípade nekonvenčných motorov a systémov výrobca poskytne údaje rovnocenné s údajmi, ktoré sú tu uvedené.

([l]) Tento údaj sa zaokrúhli na najbližšiu desatinu milimetra.

([m]) Táto hodnota sa vypočíta ($\pi = 3{,}1416$) a zaokrúhľuje sa na najbližší $cm^3$.

([n]) Stanovené v súlade s požiadavkami nariadenia (ES) č. 715/2007 alebo nariadenia (ES) č. 595/2009.

([o]) Stanovené v súlade s požiadavkami nariadenia Európskeho parlamentu a Rady (ES) č. 715/2007[12].

([p]) Pre akékoľvek navrhované varianty sa uvedú špecifikované údaje.

([q]) S ohľadom na prípojné vozidlá maximálna rýchlosť povolená výrobcom.

([r]) Pre pneumatiky kategórie Z určené na montáž na vozidlá, ktorých maximálna rýchlosť prekračuje 300 km/h, sa musia poskytnúť rovnocenné informácie.

([s]) Počet miest na sedenie, ktorý sa uvedie, je totožný s počtom vozidiel, keď je vozidlo v pohybe. Rozsah sa môže špecifikovať v prípade modulárneho usporiadania.

([t]) Bod „R“ alebo „referenčný bod sedenia“ znamená konštrukčný bod definovaný výrobcom vozidla pre každú polohu sedenia a stanovený vzhľadom na trojrozmerný referenčný systém, ako je špecifikované v prílohe III k predpisu EHK OSN č. 125.

([u]) Pre symboly a značky, ktoré je potrebné použiť, pozri bod 5.3. predpisu EHK OSN č. 16. V prípade pásov typu „S“ špecifikujte charakter typu(-ov).

([v]) Tieto pojmy sú definované v norme ISO 22628: 2002 – Cestné vozidlá – recyklovateľnosť a zužitkovateľnosť – spôsob výpočtu.

([x]) Dvojpalivové motory.

([x1]) V prípade dvojpalivového motora alebo vozidla.

([x2]) V prípade dvojpalivových motorov typu 1B, typu 2B a typu 3B.

([x3]) Okrem dvojpalivových motorov alebo vozidiel.

---

[12] Nariadenie Európskeho parlamentu a Rady (ES) č. 715/2007 z 20. júna 2007 o typovom schvaľovaní motorových vozidiel so zreteľom na emisie ľahkých osobných a úžitkových vozidiel (Euro 5 a Euro 6) a o prístupe k informáciám o opravách a údržbe vozidiel (Ú. v. EÚ L 171, 29.6.2007, s. 1).

ČASŤ II

**Tabuľka znázorňujúca kombinácie údajov uvedených v časti I v rámci verzií a variantov typu vozidla**

| Číslo položky | Všetky | Verzia 1 | Verzia 2 | Verzia 3 | Verzia n |
|---|---|---|---|---|---|
| | | | | | |

**Vysvetlivky**

a) Pre každý variant príslušného typu sa zostaví samostatná tabuľka.

b) Údaje, pre ktoré nie je ich kombinácia v rámci variantu obmedzená, sú vyznačené v stĺpci so záhlavím „všetko“.

c) Informácie uvedené v tabuľke sa môžu uviesť v alternatívnom usporiadaní alebo sa môžu zlúčiť s informáciami poskytnutými v časti I.

d) Každý variant a každá verzia sa identifikuje abecedno-číselným kódom pozostávajúcim z kombinácie písmen a čísel, ktorý je uvedený tiež na osvedčení o zhode (príloha IX) príslušného vozidla.

e) Variant, resp. varianty, ktoré sú zaradené do časti III prílohy IV, sú identifikované špecifickým abecedno-číselným kódom.

# PRÍLOHA II

## VŠEOBECNÉ VYMEDZENIE POJMOV, KRITÉRIÁ PRE KATEGORIZÁCIU VOZIDIEL, TYP VOZIDLA A TYPY KAROSÉRIE

ÚVODNÁ ČASŤ

### Vymedzenie pojmov a všeobecné ustanovenia

1. **Vymedzenie pojmov**

1.1. „*Miesto na sedenie*“ znamená miesto pre jednu sediacu osobu, ktorá je aspoň tak veľká ako:

a) figurína zodpovedajúca 50. percentilu mužskej populácie v prípade vodiča;

b) figurína zodpovedajúca 5. percentilu dospelej ženskej populácie vo všetkých ostatných prípadoch.

1.2. „*Sedadlo*“ znamená konštrukčný celok s povrchovou úpravou, ktorý je alebo nie je pevnou súčasťou konštrukcie karosérie vozidla a ktorý je určený na sedenie jednej osoby.

Sedadlo zahŕňa jednotlivé sedadlo aj lavicové sedadlo, ako aj sklápacie sedadlá a odnímateľné sedadlá.

1.3. „*Náklad*“ znamená najmä všetky hnuteľné veci.

Zahŕňa voľne ložené výrobky, spracované výrobky, kvapaliny, živé zvieratá, plodiny, nedeliteľný náklad.

1.4. ‚*Maximálna hmotnosť*‘ je „maximálna technicky prípustná celková hmotnosť vozidla“ podľa bodu 2.8 prílohy I.

2. **Všeobecné ustanovenia**

2.1. Počet miest na sedenie

2.1.1. Požiadavky na počet miest na sedenie platia pre sedadlá určené na používanie pri jazde vozidla na vozovke.

2.1.2. Požiadavky neplatia pre sedadlá, ktoré sú určené na používanie v stojacom vozidle a ktoré sú pre používateľov jasne označené buď piktogramom alebo príslušným textom.

2.1.3. Na zistenie počtu miest na sedenie platia tieto požiadavky:

a) každé jednotlivé sedadlo sa počíta ako jedno miesto na sedenie;

b) v prípade lavicového sedadla sa za jedno miesto na sedenie považuje každý priestor so šírkou minimálne 400 mm, meraný na úrovni sedacej plochy.

Táto podmienka nebráni výrobcovi pri uplatňovaní všeobecných ustanovení uvedených v bode 1.1;

c) priestor uvedený v bode b) sa však nepovažuje za jedno miesto na sedenie, ak:

i) charakteristiky lavicového sedadla bránia sediacej osobe sedieť prirodzene, napríklad: umiestnením časti príslušenstva, chýbajúcim čalúnením alebo súčasťou interiéru, ktorá tvorí prekážku v rámci menovitej sedacej plochy;

ii) usporiadanie podlahovej plochy pred predpokladaným miestom na sedenie (napríklad prítomnosťou tunela) bráni sediacej osobe umiestniť nohy do prirodzenej polohy.

2.1.4. Pokiaľ ide o vozidlá, na ktoré sa vzťahujú predpisy EHK OSN č. 66 a č. 107, rozmer uvedený v bode 2.1.3 b) musí byť v súlade s minimálnym požadovaným priestorom pre jednu osobu v súvislosti s rôznymi triedami vozidiel.

2.1.5. Ak je vozidlo vybavené ukotveniami demontovateľného sedadla, demontovateľné sedadlo sa započítava do počtu miest na sedenie.

2.1.6. Miesto určené pre obsadený invalidný vozík sa považuje za jedno miesto na sedenie.

2.1.6.1. Týmto ustanovením nie sú dotknuté požiadavky bodu 3.6.1 a bodu 3.7 prílohy 8 k predpisu EHK OSN č. 107.

2.2. Maximálna hmotnosť

2.2.1. V prípade ťahača návesu sa za maximálnu hmotnosť na účely klasifikácie vozidla považuje maximálna hmotnosť návesu nesená točnicou.

2.2.2. V prípade motorového vozidla, ktoré je schopné ťahať príves so stredovou nápravou alebo príves s pevným ojom, sa za maximálnu hmotnosť na účely klasifikácie motorového vozidla považuje maximálna hmotnosť prenášaná na ťažné vozidlo spojovacím zariadením.

2.2.3. V prípade návesu, prívesu so stredovou nápravou alebo prívesu s pevným ojom sa za maximálnu hmotnosť na účely klasifikácie vozidla považuje maximálna hmotnosť prenášaná na zem kolesami nápravy alebo skupiny náprav pri spojení s ťažným vozidlom.

2.2.4. V prípade podvozku pod náves sa za maximálnu hmotnosť na účely klasifikácie vozidla považuje maximálna hmotnosť návesu nesená točnicou.

2.3. Špeciálne zariadenie

2.3.1. Vozidlá vybavené najmä pripevneným zariadením ako sú stroje alebo prístroje sa považujú za vozidlá kategórií N alebo O.

2.4. Jednotky

2.4.1. Pokiaľ nie je uvedené inak, všetky meracie jednotky a príslušné symboly spĺňajú ustanovenia smernice Rady 80/181/EHS[13].

## 3. Kategorizácia vozidiel

3.1. Výrobca je zodpovedný za zaradenie typu vozidla do špecifickej kategórie.

Na tento účel musia byť splnené všetky príslušné kritériá uvedené v tejto prílohe.

3.2. Schvaľovací úrad môže od výrobcu požadovať ďalšie príslušné informácie s cieľom preukázať, že typ vozidla musí byť zaradený do kategórie vozidla na špeciálne účely v rámci špeciálnej skupiny („kód SG“).

[13] Smernica Rady 80/181/EHS z 20. decembra 1979 o aproximácii právnych predpisov členských štátov týkajúcich sa meracích jednotiek a rušiaca smernica 71/354/EHS (Ú. v. ES L 39, 15.2.1980, s. 40).

ČASŤ A

## Kritériá na zaradenie vozidiel do kategórií

### 1. Kategórie vozidiel

Na účely typového schválenia EÚ a vnútroštátneho typového schválenia, ako aj schválenia EÚ jednotlivého vozidla a vnútroštátneho schválenia jednotlivého vozidla, sa vozidlá kategorizujú podľa klasifikácie uvedenej v článku 4.

Schválenie možno udeliť iba pre kategórie uvedené v článku 4 ods. 1.

### 2. Subkategórie vozidiel

2.1. Terénne vozidlá

„*Terénne vozidlo*“ znamená vozidlo patriace do kategórie M alebo N so špecifickými technickými vlastnosťami, ktoré umožňujú jeho používanie mimo bežnej vozovky.

V prípade týchto kategórií vozidiel sa k označeniu kategórie vozidla písmenom a číslom pridáva písmeno „G“.

Kritériá na zaradenie vozidiel do subkategórie terénnych vozidiel sú uvedené v oddiele 4 časti A.

2.2. Vozidlá na špeciálne účely

2.2.1. V prípade neúplných vozidiel, ktoré majú patriť do subkategórie vozidiel na špeciálne účely, sa k označeniu kategórie vozidla písmenom a číslom pridáva písmeno „S“.

Rôzne typy vozidiel na špeciálne účely sú vymedzené a uvedené v oddiele 5.

2.3. Terénne vozidlá na špeciálne účely

2.3.1. „*Terénne vozidlo na špeciálne účely*“ znamená vozidlo patriace do kategórie M alebo N so špecifickými technickými vlastnosťami uvedenými v bodoch 2.1 a 2.2.

V prípade týchto kategórií vozidiel sa k označeniu kategórie vozidla písmenom a číslom pridáva písmeno „G“.

V prípade neúplných vozidiel, ktoré majú patriť do subkategórie vozidiel na špeciálne účely sa okrem toho pridáva druhé písmeno „S“.

### 3. Kritériá na zaradenie vozidiel do kategórie N

3.1. Zaradenie typu vozidla do kategórie N je založené na technických vlastnostiach vozidla uvedených v bodoch 3.2 až 3.6.

3.2. V zásade je priestor, v ktorom sa nachádzajú všetky miesta na sedenie, úplne oddelený od nákladného priestoru.

3.3. Odchylne od požiadaviek bodu 3.2 sa môžu osoby a náklad prepravovať v tom istom priestore pod podmienkou, že nákladný priestor je vybavený zabezpečovacími zariadeniami určenými na ochranu prepravovaných osôb pred pohybom nákladu počas jazdy vrátane prudkého brzdenia a zatáčania.

3.4. Zabezpečovacie – uväzovacie zariadenia – určené na zabezpečovanie nákladu podľa bodu 3.3 a systémy priečok určené pre vozidlá do 7,5 tony sa projektujú v súlade s ustanoveniami oddielov 3 a 4 normy ISO 27956:2009 ‚Cestné vozidlá – Zabezpečenie nákladu v dodávkových vozidlách – Požiadavky a skúšobné metódy‘.

3.4.1. Požiadavky uvedené v bode 3.4 možno overiť vyhlásením o zhode poskytnutým výrobcom.

3.4.2. V rámci ďalšej možnosti splnenia požiadaviek bodu 3.4 môže výrobca schvaľovaciemu úradu preukázať, že namontované zabezpečovacie zariadenia vykazujú rovnakú úroveň ochrany, ako je úroveň stanovená v uvedenej norme.

3.5. Počet miest na sedenie okrem miesta na sedenie vodiča nepresahuje:

a) 6 v prípade vozidiel $N_1$;

b) 8 v prípade vozidiel $N_2$ alebo $N_3$;

3.6. Vozidlá vykazujú rovnakú alebo väčšiu kapacitu prepravy nákladu ako kapacitu prepravy osôb vyjadrenú v kg.

3.6.1. Na tento účel musia byť v rámci všetkých konfigurácií, najmä v prípade obsadenia všetkých miest na sedenie, splnené tieto podmienky:

a) keď $N = 0$:

$P - M \geq 100$ kg

b) keď $0 < N \leq 2$:

$P - (M + N \times 68) \geq 150$ kg;

c) keď $N > 2$:

$P - (M + N \times 68) \geq N \times 68$;

pričom uvedené písmená znamenajú:

„P“ je maximálna technicky prípustná celková hmotnosť vozidla;

„M“ je hmotnosť v pohotovostnom stave;

„N“ je počet miest na sedenie okrem miesta na sedenie vodiča.

3.6.2. Do hodnoty M sa započítava hmotnosť vybavenia, ktoré je namontované na vozidle, na uloženie nákladu (napr. nádrž, karoséria, atď.), manipuláciu s nákladom (napr. žeriav, zdvíhacie zariadenie) a zabezpečenie nákladu (napr. zariadenie na upevnenie nákladu).

3.6.3. Hmotnosť vybavenia, ktoré sa na účely uvedené v bode 3.6.2 nepoužíva (napr. kompresor, navijak, generátor elektrického prúdu, vysielacie zariadenie, atď.), sa na účely uplatňovania vzorcov uvedených v bode 3.6.1 do hodnoty M nezapočítava.

3.7. Požiadavky uvedené v bodoch 3.2 až 3.6 musia byť splnené v prípade všetkých variantov a verzií v rámci typu vozidla.

3.8. Kritériá na zaradenie vozidiel do kategórie $N_1$.

3.8.1. Vozidlo sa zaradí do kategórie $N_1$, ak sú splnené všetky uplatniteľné kritériá.

Ak nie je splnené jedno alebo viacero kritérií, vozidlo sa zaradí do kategórie $M_1$.

3.8.2. Na kategorizáciu vozidiel, v ktorých sa priestor pre vodiča a priestor pre náklad nachádzajú v jednom celku (t. j. karoséria „BB“), musia byť okrem všeobecných kritérií uvedených v bodoch 3.2 až 3.6 splnené aj kritériá uvedené v bodoch 3.8.2.1 až 3.8.2.3.5.

3.8.2.1. Skutočnosť, že medzi radom sedadiel a priestorom pre náklad je namontovaná úplná alebo čiastočná stena alebo priečka, nevylučuje povinnosť splniť požadované kritériá.

3.8.2.2. Kritériá sú:

a) náklad musí byť možné nakladať zadnými dverami, zadnými vyklápacími dverami alebo bočnými dverami projektovanými a konštruovanými na tento účel;

b) v prípade zadných dverí alebo zadných vyklápacích dverí musí otvor na nakladenie spĺňať tieto požiadavky:

i) ak je vozidlo vybavené iba jedným radom sedadiel alebo iba sedadlom pre vodiča, minimálna výška otvoru na nakladanie je aspoň 600 mm;

ii) ak je vozidlo vybavené dvoma alebo viacerými radmi sedadiel, minimálna výška otvoru na nakladanie je aspoň 800 mm a tento otvor má plochu aspoň 12 800 cm2;

c) Nákladný priestor musí spĺňať tieto požiadavky:

„nákladný priestor“ znamená časť vozidla za radom(-mi) sedadiel alebo za vodičom sedadla, ak je vozidlo vybavené iba jedným sedadlom pre vodiča;

i) ložná plocha nákladného priestoru je vo všeobecnosti rovná;

ii) ak je vozidlo vybavené iba jedným radom sedadiel alebo jedným sedadlom, minimálna dĺžka nákladného priestoru je aspoň 40 % rázvoru kolies;

iii) ak je vozidlo vybavené dvoma alebo viacerými radmi sedadiel, minimálna dĺžka nákladného priestoru je aspoň 30 % rázvoru kolies.

Ak možno posledný rad sedadiel z vozidla demontovať jednoducho bez použitia špeciálnych nástrojov, požiadavky týkajúce sa dĺžky nákladného priestoru musia byť splnené so všetkými sedadlami namontovanými vo vozidle;

iv) požiadavky týkajúce sa dĺžky nákladného priestoru musia byť splnené so sedadlami prvého, prípadne posledného radu vo vzpriamenej normálnej polohe, ktorá umožňuje cestujúcim sedieť.

3.8.2.3. Špecifické podmienky merania

3.8.2.3.1. Vymedzenie pojmov

a) „*Výška otvoru na nakladanie*“ znamená vertikálnu vzdialenosť medzi dvoma horizontálnymi rovinami dotýkajúcimi sa najvyššieho bodu spodnej časti dverí resp. najnižšieho bodu vrchnej časti dverí;

b) „*plocha otvoru na nakladanie*“ je najväčšia plocha otvoru na nakladanie pri maximálnom otvorení zadných dverí alebo zadných vyklápacích dverí v

pravouhlom priemete na vertikálnu rovinu kolmú na os vozidla;

c) „*rázvor kolies*“ na účely uplatňovania vzorcov uvedených v bodoch 3.8.2.2 a 3.8.3.1 znamená vzdialenosť medzi:

i) osou prednej nápravy a osou druhej nápravy v prípade dvojnápravového vozidla; alebo

ii) osou prednej nápravy a osou virtuálnej nápravy v rovnakej vzdialenosti od druhej a tretej nápravy v prípade trojnápravového vozidla.

3.8.2.3.2. Nastavenie sedadiel

a) sedadlá sa nastavujú do polohy úplne vzadu;

b) v prípade nastaviteľného operadla sedadla sa operadlo nastavuje tak, aby bolo možné umiestniť trojrozmerný mechanizmus na určenie bodu H pri uhle trupu 25 stupňov;

c) v prípade nenastaviteľného operadla sedadla sa operadlo nachádza v polohe určenej výrobcom vozidla;

d) v prípade výškovo nastaviteľného sedadla sa sedadlo nastavuje do najnižšej polohy.

3.8.2.3.3. Stav vozidla

a) vozidlo sa musí nachádzať v naloženom stave zodpovedajúcom jeho maximálnej hmotnosti;

b) Kolesá vozidla smerujú priamo vpred.

3.8.2.3.4. Požiadavky bodu 3.8.2.3.2 sa neuplatňujú, ak je vozidlo vybavené stenou alebo priečkou.

3.8.2.3.5. Meranie dĺžky nákladného priestoru

a) Ak vozidlo nie je vybavené priečkou alebo stenou, dĺžka sa meria od vertikálnej roviny dotýkajúcej sa najzadnejšieho bodu vrchnej časti operadla sedadla k zadnej vnútornej ploche alebo k zadným dverám alebo k zadným vyklápajúcim dverám v zatvorenej polohe.

b) Ak vozidlo je vybavené priečkou alebo stenou, dĺžka sa meria od vertikálnej roviny dotýkajúcej sa najzadnejšieho bodu priečky alebo steny k zadnej vnútornej ploche alebo k zadným dverám alebo k zadným vyklápajúcim dverám v zatvorenej polohe.

c) Požiadavky týkajúce sa dĺžky sa spĺňajú aspoň pozdĺž horizontálnej priamky vedenej pozdĺžnou vertikálnou rovinou prechádzajúcou stredovou osou vozidla na úrovni podlahy nákladného priestoru.

3.8.3. Na kategorizáciu vozidiel, v ktorých sa priestor pre vodiča a priestor pre náklad nenachádzajú v jednom celku (t. j. karoséria „BE“), musia byť okrem všeobecných kritérií uvedených v bodoch 3.2 až 3.6 splnené aj kritériá uvedené v bodoch 3.8.3.1 až 3.8.3.4.

3.8.3.1. V prípade vozidla s uzatvoreným typom karosérie sa uplatňuje toto:

a) náklad možno nakladať zadnými dverami, zadnými vyklápacími dverami alebo vyklápacím dielom alebo inak;

b) minimálna výška otvoru na nakladanie je aspoň 800 mm a tento otvor má plochu aspoň 12 800 cm²;

c) minimálna dĺžka nákladného priestoru je aspoň 40 % rázvoru kolies.

3.8.3.2. V prípade vozidla s otvoreným typom nákladného priestoru sa uplatňujú iba ustanovenia uvedené v bodoch 3.8.3.1 a) a c).

3.8.3.3. Na uplatňovanie ustanovení uvedených v bode 3.8.3 platí obdobne vymedzenie pojmov uvedené v bode 3.8.2.3.1.

3.8.3.4. Požiadavky týkajúce sa dĺžky nákladného priestoru musia však byť splnené pozdĺž horizontálnej priamky vedenej pozdĺžnou rovinou prechádzajúcou stredovou osou vozidla na úrovni podlahy nákladného priestoru.

**4. Kritériá na zaradenie vozidiel do subkategórie terénnych vozidiel**

4.1. Vozidlá $M_1$ alebo $N_1$ sa kategorizujú do subkategórie terénnych vozidiel, ak zároveň spĺňajú tieto podmienky:

a) najmenej jedna predná náprava a najmenej jedna zadná náprava sú konštruované tak, aby boli poháňané súčasne, bez ohľadu na to, či možno pohon jednej nápravy vypnúť;

b) vozidlo má aspoň jeden uzáver diferenciálu alebo zariadenie s podobným účinkom;

c) stúpavosť samotného vozidla je najmenej 25 %;

d) vozidlá spĺňajú päť z týchto šiestich požiadaviek:

i) predný nájazdový uhol je najmenej 25 stupňov;

ii) zadný nájazdový uhol je najmenej 20 stupňov;

iii) prechodový uhol je najmenej 20 stupňov;

iv) svetlá výška pod prednou nápravou je najmenej 180 mm;

v) svetlá výška pod zadnou nápravou je najmenej 180 mm;

vi) svetlá výška medzi nápravami je najmenej 200 mm.

4.2. Vozidlá $M_2$, $N_2$ alebo $M_3$, ktorých maximálna hmotnosť nepresahuje 12 ton, sa zaradia do subkategórie terénnych vozidiel, ak spĺňajú podmienky uvedené v bode a) alebo obe podmienky uvedené v bodoch b) a c):

a) všetky nápravy sú poháňané súčasne, bez ohľadu na to, či možno pohon jednej alebo viacerých náprav vypnúť;

b) i) najmenej jedna predná náprava a najmenej jedna zadná náprava sú konštruované tak, aby boli poháňané súčasne, bez ohľadu na to, či možno pohon jednej nápravy vypnúť;

ii) vozidlo má aspoň jeden uzáver diferenciálu alebo zariadenie s rovnakým účinkom;

iii) stúpavosť samotného vozidla je 25 %;

c) ak ich maximálna hmotnosť nepresahuje 7,5 tony, vozidlá spĺňajú aspoň päť a ak ich maximálna hmotnosť presahuje 7,5 tony, vozidlá spĺňajú aspoň štyri z týchto šiestich požiadaviek:

i) predný nájazdový uhol je najmenej 25 stupňov;

ii) zadný nájazdový uhol je najmenej 25 stupňov;

iii) prechodový uhol je najmenej 25 stupňov;

iv) svetlá výška pod prednou nápravou je najmenej 250 mm;

v) svetlá výška medzi nápravami je najmenej 300 mm;

vi) svetlá výška pod zadnou nápravou je najmenej 250 mm.

4.3. Vozidlá $M_3$ alebo $N_3$, ktorých maximálna hmotnosť presahuje 12 ton, sa kategorizujú do subkategórie terénnych vozidiel, ak spĺňajú podmienky uvedené v bode a) alebo obe podmienky uvedené v bodoch b) a c):

a) všetky nápravy sú poháňané súčasne, bez ohľadu na to, či možno pohon jednej alebo viacerých náprav vypnúť;

b) i) najmenej polovica náprav (alebo dve nápravy z troch v prípade trojnápravového vozidla a tri nápravy v prípade päťnápravového vozidla) je konštruovaná tak, aby boli poháňané súčasne, bez ohľadu na to, či možno pohon jednej nápravy vypnúť;

ii) vozidlo má aspoň jeden uzáver diferenciálu alebo zariadenie s podobným účinkom;

iii) stúpavosť samotného vozidla je 25 %;

c) vozidlá spĺňajú najmenej štyri z týchto šiestich požiadaviek:

i) predný nájazdový uhol je najmenej 25 stupňov;

ii) zadný nájazdový uhol je najmenej 25 stupňov;

iii) prechodový uhol je najmenej 25 stupňov;

iv) svetlá výška pod prednou nápravou je najmenej 250 mm;

v) svetlá výška medzi nápravami je najmenej 300 mm;

vi) svetlá výška pod zadnou nápravou je najmenej 250 mm.

4.4. Postup kontroly splnenia geometrických ustanovení uvedených v tomto oddiele sa stanovuje v doplnku 1.

5. **Vozidlá na špeciálne účely**

| | Názov | Kód | Vymedzenie pojmov |
|---|---|---|---|
| 5.1. | Obytný automobil | SA | Vozidlo kategórie M s priestorom na ubytovanie osôb, ktoré obsahuje aspoň túto výbavu:<br>a) sedadlá a stôl;<br>b) zariadenie na spanie, ktoré môže byť vytvorené zo sedadiel;<br>c) zariadenia na varenie;<br>d) skladovacie zariadenia.<br>Toto vybavenie je v obytnom priestore pevne prichytené.<br>Stôl však môže byť konštruovaný tak, aby sa dal ľahko odstrániť. |
| 5.2. | Pancierové vozidlo | SB | Vozidlo s pancierom proti strelám určené na ochranu prepravovaných osôb alebo nákladu. |
| 5.3. | Sanitné vozidlo | SC | Vozidlo kategórie M určené na prepravu chorých alebo ranených osôb, ktoré je na takýto účel špeciálne vybavené. |
| 5.4. | Pohrebné vozidlo | SD | Vozidlo kategórie M určené na prepravu zosnulých osôb, ktoré je na takýto účel špeciálne vybavené. |
| 5.5. | Vozidlo na prepravu osôb na invalidnom vozíku | SH | Vozidlo kategórie $M_1$ osobitne konštruované alebo upravené tak, aby zodpovedalo potrebám jednej alebo viacerých osôb sediacich počas jazdy na svojom invalidnom vozíku. |
| 5.6. | Obytný príves | SE | Vozidlo kategórie O definované v bode 3.2.1.3 normy ISO 3833:1977. |
| 5.7. | Pojazdný žeriav | SF | Vozidlo kategórie $N_3$, ktoré nie je vybavené na prepravu nákladu a je vybavené žeriavom, ktorého moment bremena sa rovná 400 kNm alebo je vyšší. |
| 5.8. | Špeciálna skupina | SG | Vozidlo na špeciálne účely, ktoré nezodpovedá žiadnemu vymedzeniu uvedenému v tomto oddiele. |
| 5.9. | Podvozok pod náves | SJ | Vozidlo kategórie O vybavené točnicou na podopretie návesu na účely zmeny návesu na príves. |
| 5.10. | Prípojné vozidlo na prepravu nadmerného nákladu | SK | Vozidlo kategórie $O_4$ určené na prepravu nedeliteľného nákladu, ktorý vzhľadom na svoje rozmery podlieha rýchlostným a dopravným obmedzeniam.<br>Toto vymedzenie sa vzťahuje aj na prípojné vozidlá s hydraulickými modulmi bez ohľadu na počet modulov. |

| | | | |
|---|---|---|---|
| 5.11. | Motorové vozidlo na prepravu nadrozmerných nákladov | SL | Ťahač prívesu alebo ťahač návesu kategórie $N_3$ spĺňajúci tieto všetky podmienky:<br>a) majúci viac ako dve nápravy a najmenej polovica náprav (dve nápravy z troch v prípade trojnápravového vozidla a tri nápravy z piatich v prípade päťnápravového vozidla) konštruovaná tak, aby boli poháňané súčasne, bez ohľadu na to, či možno pohon jednej nápravy vypnúť;<br>b) konštruovaný na ťahanie a tlačenie prípojného vozidla na prepravu nadmerného nákladu kategórie $O_4$;<br>c) má minimálny výkon motora 350 kW a<br>d) dá sa vybaviť dodatočným predným spojovacím zariadením pre ťažkú prípojnú hmotnosť. |
| 5.12. | Nosič vymeniteľných nadstavieb | SM | Terénne vozidlo kategórie N (ako je vymedzené v bode 2.3) navrhnuté a skonštruované na ťahanie, tlačenie, prepravu a pohon určitých vymeniteľných zariadení<br>a) s najmenej dvomi miestami na montáž týchto zariadení;<br>b) so štandardizovanými mechanickými, hydraulickými a/alebo elektrickými rozhraniami (napr. jednotkou odberu energie) na pohon uvedeného zariadenia a<br>c) spĺňajúce vymedzenie ISO 3833:1977, oddiel 3.1.4. (špeciálne vozidlo).<br>Ak je vozidlo vybavené dodatočnou nákladovou plošinou, jeho maximálna dĺžka nesmie presahovať:<br>a) viac ako 1,4-krát rozchod kolies prednej alebo zadnej nápravy vozidla, podľa toho, ktorý je väčší, v prípade dvojnápravových vozidiel, alebo<br>b) viac ako 2,0-krát rozchod kolies prednej alebo zadnej nápravy vozidla, podľa toho, ktorý je väčší, v prípade vozidiel s viac ako dvoma nápravami. |

6. **Poznámky**

6.1. Typové schválenie sa neudeľuje:

a) podvozku pod náves vymedzenému v oddiele 5 časti A;

b) prípojným vozidlám s pevným ojom uvedeným v oddiele 4 časti C;

c) prípojným vozidlám, v ktorých možno pri jazde po vozovke prevážať osoby.

6.2. Bodom 6.1 nie sú dotknuté ustanovenia článku 40 o vnútroštátnom typovom schválení malých sérií.

ČASŤ B

**Kritériá pre typy vozidiel, varianty a verzie**

1. **Kategória $M_1$**

1.1. Typ vozidla

1.1.1. „Typ vozidla“ tvoria vozidlá, ktoré majú spoločné tieto znaky:

a) názov spoločnosti výrobcu.

Zmena právnej formy vlastníctva spoločnosti si nevyžaduje udelenie nového typového schválenia;

b) konštrukcia a montáž hlavných častí karosérie v prípade samonosnej konštrukcie.

Uvedené sa uplatňuje na vozidlá, ktorých karoséria je priskrutkovaná alebo privarená k samostatnému rámu.

1.1.2. Odchylne od požiadaviek bodu 1.1.1 písm. b), ak výrobca používa podlahovú časť karosérie a hlavné stavebné časti tvoriace prednú časť karosérie priamo pred čelným sklom na konštrukciu rôznych typov karosérie (napríklad sedan a kupé), tieto vozidlá sa môžu považovať za vozidlá rovnakého typu. Túto skutočnosť preukazuje výrobca.

1.1.3. Typ tvorí aspoň jeden variant a jedna verzia.

1.2. Variant

1.2.1. „Variant“ v rámci typu vozidla tvorí skupina vozidiel, ktoré majú spoločné všetky tieto konštrukčné znaky:

a) počet bočných dverí alebo typ karosérie podľa oddielu 2 časti C, ak výrobca uplatňuje kritérium bodu 1.1.2;

b) Pohonná jednotka vzhľadom na tieto konštrukčné znaky:

i) typ dodávky energie (spaľovací motor, elektromotor alebo iné);

ii) pracovný princíp (zážihový, vznetový alebo iné);

iii) počet a usporiadanie valcov v prípade spaľovacieho motora (L4, V6 alebo iné).

c) počet náprav;

d) počet a prepojenie poháňaných náprav;

e) počet riadených náprav;

f) stupeň dokončenia (napr. dokončené/nedokončené).

g) výrobca a typ vozidla predchádzajúceho stupňa v prípade vozidiel vyrábaných vo viacerých stupňoch.

1.3. Verzia

1.3.1. „Verziu“ v rámci variantu tvorí skupina vozidiel, ktoré majú spoločné všetky tieto

znaky:

a) maximálna technicky prípustná hmotnosť zaťaženého vozidla;

b) zdvihový objem v prípade spaľovacieho motora;

c) maximálny výkon motora alebo maximálny trvalý menovitý výkon (elektrický motor);

d) druh paliva (benzín, nafta, LPG, dvojpalivová prevádzka alebo iné);

e) maximálny počet miest na sedenie;

f) hlučnosť pri jazde;

g) úroveň výfukových emisií (napríklad Euro 5, Euro 6 alebo iné);

h) kombinované alebo vážené, kombinované emisie $CO_2$;

i) spotreba elektrickej energie (vážená, kombinovaná);

j) kombinovaná alebo vážená, kombinovaná spotreba paliva;

k) existencia jedinečného súboru inovačných technológií, ako je uvedené v článku 12 nariadenia Európskeho parlamentu a Rady (ES) č. 443/2009.

## 2. KATEGÓRIE $M_2$ a $M_3$

2.1. Typ vozidla

2.1.1. „Typ vozidla“ tvoria vozidlá, ktoré majú spoločné tieto znaky:

a) názov spoločnosti výrobcu.

Zmena právnej formy vlastníctva spoločnosti si nevyžaduje udelenie nového typového schválenia;

b) kategória;

c) tieto výrobné a konštrukčné znaky:

i) konštrukcia a výroba hlavných častí podvozku;

ii) konštrukcia a výroba hlavných častí karosérie v prípade samonosnej konštrukcie;

d) počet podlaží (jedno alebo dve);

e) počet častí (pevných, kĺbových);

f) počet náprav;

g) režim dodávky energie (interný alebo externý);

2.1.2. Typ tvorí aspoň jeden variant a jedna verzia.

2.2. Variant

2.2.1. „Variant“ v rámci typu vozidla tvorí skupina vozidiel, ktoré majú spoločné všetky tieto konštrukčné znaky:

a) typ karosérie podľa oddielu 3 časti C;

b) trieda alebo kombinácia tried vozidiel podľa bodu 2.1.1 predpisu EHK OSN č. 107 (iba v prípade dokončených a dokončovaných vozidiel);

c) stupeň dokončenia (napr. dokončené/nedokončené/dokončované);

d) Pohonná jednotka vzhľadom na tieto konštrukčné znaky:

i) typ dodávky energie (spaľovací motor, elektromotor alebo iné);

ii) pracovný princíp (zážihový, vznetový alebo iné);

iii) počet a usporiadanie valcov v prípade spaľovacieho motora (L6, V8 alebo iné).

e) výrobca a typ vozidla predchádzajúceho stupňa v prípade vozidiel vyrábaných vo viacerých stupňoch.

2.3. Verzia

2.3.1. „Verziu“ v rámci variantu tvorí skupina vozidiel, ktoré majú spoločné všetky tieto znaky:

a) maximálna technicky prípustná hmotnosť zaťaženého vozidla;

b) schopnosť vozidla ťahať prípojné vozidlo;

c) zdvihový objem v prípade spaľovacieho motora;

d) maximálny výkon motora alebo maximálny trvalý menovitý výkon (elektrický motor);

e) druh paliva (benzín, nafta, LPG, dvojpalivová prevádzka alebo iné);

f) hlučnosť pri jazde;

g) úroveň výfukových emisií (napríklad Euro IV, Euro V alebo iné).

3. **Kategória $N_1$**

3.1. Typ vozidla

3.1.1. „Typ vozidla“ tvoria vozidlá, ktoré majú spoločné tieto znaky:

a) názov spoločnosti výrobcu.

Zmena právnej formy vlastníctva spoločnosti si nevyžaduje udelenie nového typového schválenia;

b) konštrukcia a montáž hlavných častí karosérie v prípade samonosnej konštrukcie.

c) konštrukcia a výroba hlavných častí podvozku v prípade nesamonosnej konštrukcie;

3.1.2. Odchylne od požiadaviek bodu 3.1.1 písm. b), ak výrobca používa podlahovú časť karosérie a hlavné stavebné časti tvoriace prednú časť karosérie priamo pred čelným sklom na konštrukciu rôznych typov karosérie (napríklad dodávkové

vozidlo a podvozok s kabínou vodiča), tieto vozidlá sa môžu považovať za vozidlá rovnakého typu. Túto skutočnosť preukazuje výrobca.

3.1.3. Typ vozidla tvorí aspoň jeden variant a jedna verzia.

3.2. Variant

3.2.1. „Variant“ v rámci typu vozidla tvorí skupina vozidiel, ktoré majú spoločné všetky tieto konštrukčné znaky:

a) počet bočných dverí alebo typ karosérie podľa oddielu 4 časti C (v prípade dokončených a dokončovaných vozidiel), ak výrobca uplatňuje kritérium bodu 3.1.2;

b) stupeň dokončenia (napr. dokončené/nedokončené/dokončované);

c) Pohonná jednotka vzhľadom na tieto konštrukčné znaky:

i) typ dodávky energie (spaľovací motor, elektromotor alebo iné);

ii) pracovný princíp (zážihový, vznetový alebo iné);

iii) počet a usporiadanie valcov v prípade spaľovacieho motora (L6, V8 alebo iné);

d) počet náprav;

e) počet a prepojenie poháňaných náprav;

f) počet riadených náprav.

g) výrobca a typ vozidla predchádzajúceho stupňa v prípade vozidiel vyrábaných vo viacerých stupňoch.

3.3. Verzia

3.3.1. „Verziu“ v rámci variantu tvorí skupina vozidiel, ktoré majú spoločné všetky tieto znaky:

a) maximálna technicky prípustná hmotnosť zaťaženého vozidla;

b) zdvihový objem v prípade spaľovacieho motora;

c) maximálny výkon motora alebo maximálny trvalý menovitý výkon (elektrický motor);

d) druh paliva (benzín, nafta, LPG, dvojpalivová prevádzka alebo iné);

e) maximálny počet miest na sedenie;

f) hlučnosť pri jazde;

g) úroveň výfukových emisií (napríklad Euro 5, Euro 6 alebo iné);

h) kombinované alebo vážené, kombinované emisie $CO_2$;

i) spotreba elektrickej energie (vážená, kombinovaná);

j) kombinovaná alebo vážená, kombinovaná spotreba paliva.

## 4. KATEGÓRIE $N_2$ a $N_3$

4.1. Typ vozidla

4.1.1. „Typ vozidla“ tvoria vozidlá, ktoré majú spoločné tieto znaky:

a) názov spoločnosti výrobcu.

Zmena právnej formy vlastníctva spoločnosti si nevyžaduje udelenie nového typového schválenia;

b) kategória;

c) konštrukcia a montáž podvozku je spoločná v prípade jedného radu výrobku;

d) počet náprav;

4.1.2. Typ vozidla tvorí aspoň jeden variant a jedna verzia.

4.2. Variant

4.2.1. „Variant“ v rámci typu vozidla tvorí skupina vozidiel, ktoré majú spoločné všetky tieto konštrukčné znaky:

a) konštrukcia alebo typ podvozku podľa vymedzení v bode 4 časti C a doplnku 2 (iba v prípade dokončených a dokončovaných vozidiel);

b) stupeň dokončenia (napr. dokončené/nedokončené/dokončované);

c) Pohonná jednotka vzhľadom na tieto konštrukčné znaky:

i) typ dodávky energie (spaľovací motor, elektromotor alebo iné);

ii) pracovný princíp (zážihový, vznetový alebo iné);

iii) počet a usporiadanie valcov v prípade spaľovacieho motora (L6, V8 alebo iné);

d) počet a prepojenie poháňaných náprav;

e) počet riadených náprav;

f) výrobca a typ vozidla predchádzajúceho stupňa v prípade vozidiel vyrábaných vo viacerých stupňoch.

4.3. Verzia

4.3.1. „Verziu“ v rámci variantu tvorí skupina vozidiel, ktoré majú spoločné všetky tieto znaky:

a) maximálna technicky prípustná hmotnosť zaťaženého vozidla;

b) prípadná schopnosť ťahať prípojné vozidlo:

i) nebrzdené prípojné vozidlo;

ii) prípojné vozidlo s nájazdovým brzdovým systémom vymedzeným v bode 2.12 predpisu EHK OSN č. 13;

iii) prípojné vozidlo s priebežným a polopriebežným brzdovým systémom vymedzeným v bodoch 2.9 a 2.10 predpisu EHK OSN č. 13;

iv) prípojné vozidlo kategórie $O_4$, pričom maximálna hmotnosť jazdnej súpravy nepresahuje 44 ton;

v) prípojné vozidlo kategórie $O_4$, pričom maximálna hmotnosť jazdnej súpravy presahuje 44 ton;

c) zdvihový objem motora;

d) maximálny výkon motora;

e) druh paliva (benzín, nafta, LPG, dvojpalivová prevádzka alebo iné);

f) hlučnosť pri jazde;

g) úroveň výfukových emisií (napríklad Euro IV, Euro V alebo iné).

5. **KATEGÓRIE $O_1$ a $O_2$**

5.1. Typ vozidla

5.1.1. „Typ vozidla“ tvoria vozidlá, ktoré majú spoločné tieto znaky:

a) názov spoločnosti výrobcu.

Zmena právnej formy vlastníctva spoločnosti si nevyžaduje udelenie nového typového schválenia;

b) kategória;

c) konštrukcia podľa vymedzenia v oddiele 5 časti C;

d) tieto výrobné a konštrukčné znaky:

i) konštrukcia a výroba hlavných častí podvozku;

ii) konštrukcia a výroba hlavných častí karosérie v prípade samonosnej konštrukcie;

e) počet náprav;

5.1.2. Typ vozidla tvorí aspoň jeden variant a jedna verzia.

5.2. Variant

5.2.1. „Variant“ v rámci typu vozidla tvorí skupina vozidiel, ktoré majú spoločné všetky tieto konštrukčné znaky:

a) typ karosérie uvedený v doplnku 2 (v prípade dokončených a dokončovaných vozidiel);

b) stupeň dokončenia (napr. dokončené/nedokončené/dokončované);

c) typ brzdového systému (napr. nebrzdený/nájazdový/s posilnením).

d) výrobca a typ vozidla predchádzajúceho stupňa v prípade vozidiel vyrábaných vo viacerých stupňoch.

5.3. Verzia

5.3.1. „Verziu“ v rámci variantu tvorí skupina vozidiel, ktoré majú spoločné všetky tieto znaky:

a) maximálna technicky prípustná hmotnosť zaťaženého vozidla;

b) princíp zavesenia (vzduchové, oceľové alebo gumové odpruženie, torzná tyč alebo iné);

c) konštrukcia oja (trojuholníková, rúrová alebo iné).

6. **KATEGÓRIE $O_3$ a $O_4$**

6.1. Typ vozidla

6.1.1. „Typ vozidla“ tvoria vozidlá, ktoré majú spoločné tieto znaky:

a) názov spoločnosti výrobcu.

Zmena právnej formy vlastníctva spoločnosti si nevyžaduje udelenie nového typového schválenia;

b) kategória;

c) koncepcia prípojného vozidla z hľadiska vymedzení v oddiele 5 časti C;

d) tieto výrobné a konštrukčné znaky:

i) konštrukcia a výroba hlavných častí podvozku;

ii) konštrukcia a výroba hlavných častí karosérie v prípade prípojných vozidiel so samonosnou konštrukciou;

e) počet náprav;

6.1.2. Typ vozidla tvorí aspoň jeden variant a jedna verzia.

6.2. Varianty

6.2.1. „Variant“ v rámci typu vozidla tvorí skupina vozidiel, ktoré majú spoločné všetky tieto konštrukčné znaky:

a) typ karosérie uvedený v doplnku 2 (v prípade dokončených a dokončovaných vozidiel);

b) stupeň dokončenia (napr. dokončené/nedokončené/dokončované);

c) konštrukcia zavesenia (oceľové, vzduchové alebo hydraulické odpruženie);

d) tieto technické vlastnosti:

i) možnosť rozšírenia podvozku;

ii) výška podlažia (normálna, nízka, stredne nízka, atď.).

e) výrobca a typ vozidla predchádzajúceho stupňa v prípade vozidiel vyrábaných vo viacerých stupňoch.

6.3. Verzie

6.3.1. „Verziu“ v rámci variantu tvorí skupina vozidiel, ktoré majú spoločné všetky tieto znaky:

a) maximálna technicky prípustná hmotnosť zaťaženého vozidla;

b) ďalšie rozdelenie alebo kombinácia ďalších rozdelení uvedených v bodoch 3.2 a 3.3 prílohy I k smernici Rady 96/53/ES[14], do ktorých patrí vzdialenosť medzi dvoma susednými nápravami tvoriacimi skupinu;

c) vymedzenie náprav vzhľadom na:

[14] Smernica Rady 96/53/ES z 25. júla 1996, ktorou sa v spoločenstve stanovujú najväčšie prípustné rozmery niektorých vozidiel vo vnútroštátnej a medzinárodnej cestnej doprave a maximálna povolená hmotnosť v medzinárodnej cestnej doprave (Ú. v. ES L 235, 17.9.1996, s. 59)

i) zdvíhateľné nápravy (počet a umiestnenie);

ii) zaťažiteľné nápravy (počet a umiestnenie);

iii) riadené nápravy (počet a umiestnenie).

7. **Všeobecné požiadavky na všetky kategórie vozidiel**

7.1. Ak vozidlo patrí do niekoľkých kategórií vzhľadom na maximálnu hmotnosť a/alebo počet miest na sedenie, na vymedzenie variantov a verzií sa výrobca môže rozhodnúť uplatniť kritériá jednej alebo druhej kategórie vozidiel.

7.1.1. Príklady:

a) vozidlo „A“ môže byť typovo schválené ako $N_1$ (3,5 tony) a N2 (4,2 tony) vo vzťahu k jeho maximálnej hmotnosti. V takomto prípade sa parametre uvedené v kategórii $N_1$ môžu použiť aj na vozidlo, ktoré patrí do kategórie $N_2$ (alebo naopak);

b) vozidlo „B“ môže byť vzhľadom na počet miest na sedenie typovo schválené ako $M_1$ a $M_2$ (7 + 1 alebo 10 + 1), parametre uvedené v kategórii $M_1$ sa môžu použiť aj na vozidlo, ktoré patrí do kategórie $M_2$ (alebo naopak).

7.2. Vozidlo kategórie N môže byť typovo schválené na základe požiadaviek kategórie $M_1$, prípadne $M_2$, ak sa má prestavať na vozidlo tejto kategórie v rámci ďalšieho stupňa viacstupňového postupu typového schvaľovania.

7.2.1. Táto možnosť sa týka iba nedokončených vozidiel.

Tieto vozidlá sa identifikujú špecifickým kódom variantu určeným výrobcom základného vozidla.

7.3. Označenia typu, variantu a verzie

7.3.1. Výrobca prideľuje každému typu, variantu a verzii vozidla alfanumerický kód, ktorý pozostáva z latinských písmen a/alebo arabských číslic.

Používanie zátvoriek a spojovníkov sa povoľuje za predpokladu, že nenahrádzajú písmeno alebo číslicu.

7.3.2. Predpísaná štruktúra kódu: typ-variant-verzia alebo „TVV“.

7.3.3. Kódom TVV sa jasne a nezameniteľne označuje jedinečná kombinácia technických vlastností vo vzťahu ku kritériám uvedeným v časti B tejto prílohy.

7.3.4. Rovnaký výrobca môže na označenie typu vozidla použiť rovnaký kód, ak vozidlo patrí do dvoch alebo viacerých kategórií.

7.3.5. Rovnaký výrobca nesmie na označenie typu vozidla použiť rovnaký kód pre viac ako jedno typové schválenie v rámci rovnakej kategórie vozidla.

7.4. Počet znakov kódu TVV

7.4.1. Počet znakov nesmie presahovať:

a) 15 pre kód typu vozidla;

b) 25 pre kód jedného variantu;

c) 35 pre kód jednej verzie.

7.4.2. Celý alfanumerický kód „TVV“ nesmie obsahovať viac ako 75 znakov.

7.4.3. Pri použití celého kódu TVV sa medzi typ, variant a verziu vkladá medzera. Príklad kódu TVV: 159AF[…*medzera*]0054[…*medzera*]977K(BE).

ČASŤ C

## Vymedzenia typov karosérie

1. **Všeobecné ustanovenia**

1.1. Typ karosérie uvedený v oddiele 9 prílohy I a v časti 1 prílohy III a kód karosérie uvedený v bode 38 prílohy IX sa označujú kódom.

Zoznam kódov platí najmä pre dokončené a dokončované vozidlá.

1.2. Pokiaľ ide o vozidlá kategórie M, kód typu karosérie pozostáva z dvoch písmen uvedených v oddieloch 2 a 3.

1.3. Pokiaľ ide o vozidlá kategórií N a O, kód typu karosérie pozostáva z dvoch písmen uvedených v oddieloch 4 a 5.

1.4. V prípade potreby (najmä v prípade typov karosérií uvedených v bodoch 4.1 a 4.6 resp. v bodoch 5.1 až 5.4) sa doplnia dvoma číslicami.

1.4.1. Zoznam číslic je stanovený v dodatku 2 k tejto prílohe.

1.5. V prípade vozidiel na špeciálne účely označenie typu karosérie závisí od kategórie vozidla.

2. **Vozidlá patriace do kategórie $M_1$**

| Referencia | Kód | Názov | Vymedzenie pojmov |
|---|---|---|---|
| 2.1. | AA | Sedan | Vozidlo vymedzené v bode 3.1.1.1 normy ISO č. 3833:1977 najmenej so štyrmi bočnými oknami. |
| 2.2. | AB | Hatchback | Sedan vymedzený v bode 2.1 so skosenou zadnou časťou. |
| 2.3. | AC | Kombi | Vozidlo vymedzené v bode 3.1.1.4 normy ISO č. 3833:1977. |
| 2.4. | AD | Kupé | Vozidlo vymedzené v bode 3.1.1.5 normy ISO č. 3833:1977. |
| 2.5. | AE | Kabriolet | Vozidlo vymedzené v bode 3.1.1.6 normy ISO č. 3833:1977.<br>Kabriolet však nemusí mať žiadne dvere. |
| 2.6. | AF | Viacúčelové vozidlo | Vozidlo iné ako vozidlo AG a vozidlá uvedené v AA až AE, určené na prepravu osôb a ich batožiny alebo príležitostného nákladu v jedinom priestore. |
| 2.7. | AG | Úžitkové kombi | Vozidlo vymedzené v bode 3.1.1.4.1 normy ISO č. 3833:1977.<br>Priestor na batožinu však musí byť úplne oddelený od priestoru pre cestujúcich.<br>Referenčný bod miesta na sedenie pre vodiča sa okrem toho nemusí nachádzať aspoň 750 mm nad nosným povrchom vozidla. |

3. **Vozidlá patriace do kategórie $M_2$ alebo $M_3$**

| Referencia | Kód | Názov | Vymedzenie pojmov |
|---|---|---|---|
| 3.1. | CA | Jednopodlažné vozidlo | Vozidlo s priestorom pre osoby usporiadaným v jednej úrovni alebo tak, že nevznikajú dve úrovne nad sebou. |
| 3.2. | CB | Dvojpodlažné vozidlo | Vozidlo vymedzené v bode 2.1.6 predpisu EHK OSN č. 107. |
| 3.3. | CC | Jednopodlažné kĺbové vozidlo | Vozidlo vymedzené v bode 2.1.3 predpisu EHK OSN č. 107 s jedným podlažím. |
| 3.4. | CD | Dvojpodlažné kĺbové vozidlo | Vozidlo vymedzené v bode 2.1.3.1 predpisu EHK OSN č. 107. |
| 3.5. | CE | Jednopodlažné vozidlo so zníženou podlahou | Vozidlo vymedzené v bode 2.1.4 predpisu EHK OSN č. 107 s jedným podlažím. |
| 3.6. | CF | Dvojpodlažné vozidlo so zníženou podlahou | Vozidlo vymedzené v bode 2.1.4 predpisu EHK OSN č. 107 s dvomi podlažiami. |
| 3.7. | CG | Kĺbové jednopodlažné vozidlo so zníženou podlahou | Vozidlo, ktoré je kombináciou technických vlastností vozidiel uvedených v bode 3.3 a 3.5 tejto tabuľky. |
| 3.8. | CH | Kĺbové dvojpodlažné vozidlo so zníženou podlahou | Vozidlo, ktoré je kombináciou technických vlastností vozidiel uvedených v bode 3.4 a 3.6 tejto tabuľky. |
| 3.9. | CI | Jednopodlažné vozidlo s otvorenou strechou | Vozidlo čiastočne alebo úplne bez strechy. |
| 3.10. | CJ | Dvojpodlažné vozidlo s otvorenou strechou | Vozidlo čiastočne alebo úplne bez strechy nad vrchným podlažím. |
| 3.11. | CX | Podvozok | Nedokončené vozidlo iba s podvozkovým rámom alebo montážnym celkom, hnacou jednotkou a |

| | | | |
|---|---|---|---|
| | | autobusu | nápravami, ktoré je určené na dokončenie s karosériou podľa potrieb dopravcu. |

4. **Motorové vozidlá kategórie $N_1$, $N_2$ alebo $N_3$**

| Referencia | Kód | Názov | Vymedzenie pojmov |
|---|---|---|---|
| 4.1. | BA | Nákladný automobil | Vozidlo projektované a konštruované výlučne alebo najmä na prepravu nákladu.<br>Takisto môže ťahať prípojné vozidlo. |
| 4.2. | BB | Dodávkové vozidlo | Nákladný automobil s priestorom pre vodiča a nákladným priestorom v jednom celku. |
| 4.3. | BC | Ťahač návesu | Ťažné vozidlo projektované a konštruované výlučne alebo najmä na ťahanie návesov. |
| 4.4. | BD | Ťahač prívesu | Ťažné vozidlo projektované a konštruované výlučne alebo najmä na ťahanie prípojných vozidiel iných ako návesy. |
| 4.5. | BE | Ľahký nákladný automobil | Vozidlo s maximálnou hmotnosťou nepresahujúcou 3,5 tony, v ktorom sa miesta na sedenie a nákladný priestor nenachádzajú v jednom celku. |
| 4.6. | BX | Podvozok s kabínou alebo krytom | Nedokončené vozidlo iba s kabínou (úplnou alebo čiastočnou) podvozkovým rámom, hnacou jednotkou a nápravami, ktoré je určené na dokončenie s karosériou podľa potrieb dopravcu. |

5. **Vozidlá kategórie O**

| Referencia | Kód | Názov | Vymedzenie pojmov |
|---|---|---|---|
| 5.1. | DA | Náves | Prípojné vozidlo projektované a konštruované na spojenie s ťažnou jednotkou alebo s podvozkom pod náves a na prenášanie značného vertikálneho zaťaženia na ťažné vozidlo alebo na podvozok pod náves.<br>Zariadenie na spojenie jazdnej súpravy pozostáva z návesového čapu a točnice. |
| 5.2. | DB | Ojový príves | Prípojné vozidlo s najmenej dvoma nápravami, z ktorých je jedna riadená náprava:<br>a) vybavená vlečným zariadením, ktoré sa môže pohybovať vertikálne (voči prípojnému vozidlu) a<br>b) prenášajúca na ťažné vozidlo statické vertikálne zaťaženie menšie ako 100 daN. |
| 5.3. | DC | Príves so stredovou nápravou | Prípojné vozidlo, ktorého náprava, resp. náprav sú umiestnené blízko ťažiska vozidla (keď je rovnomerne zaťažené) tak, že na ťažné vozidlo sa prenáša iba malé statické vertikálne zaťaženie |

| | | | |
|---|---|---|---|
| | | | nepresahujúce 10 % zaťaženia zodpovedajúceho maximálnej hmotnosti prípojného vozidla alebo zaťaženie 1 000 daN (podľa toho, ktoré je menšie). |
| 5.4. | DE | Prípojné vozidlo s pevným ojom | Príves s jednou nápravou alebo jednou skupinou náprav s ojami, ktorý vzhľadom na svoju konštrukciu prenáša na ťažné vozidlo statické zaťaženie nepresahujúce 4 000 daN, a ktorý nespĺňa vymedzenie prívesu so stredovou nápravou.<br>Zariadenie na spojenie jazdnej súpravy nesmie pozostávať z návesového čapu a točnice. |

*Dodatok 1*

**Postup kontroly vozidla na zaradenie do kategórie terénnych vozidiel**

1. **Všeobecné ustanovenia**

1.1. Na účely zaradenia vozidla do kategórie terénnych vozidiel sa uplatňuje postup uvedený v tomto doplnku.

2. **Podmienky skúšky pre geometrické merania**

2.1. Vozidlá patriace do kategórie $M_1$ alebo $N_1$ musia byť v nenaloženom stave, s figurínou s hmotnosťou 50. percentilu mužskej populácie na sedadle vodiča a musia byť vybavené chladiacou kvapalinou, mazivami, palivom, náradím a náhradným kolesom (ak je súčasťou povinnej výbavy).

Uvedená figurína sa môže nahradiť podobným zariadením s rovnakou hmotnosťou.

2.2. Vozidlá iné ako vozidlá uvedené v bode 2.1 musia byť zaťažené na svoju maximálnu technicky prípustnú hmotnosť vozidla.

Rozloženie hmotnosti na nápravy musí zodpovedať najnepriaznivejšiemu prípadu, pokiaľ ide o splnenie príslušných kritérií.

2.3. Reprezentatívny typ vozidla sa technickej službe odovzdá v stave uvedenom v bode 2.1 alebo 2.2. Vozidlo stojí a kolesá smerujú priamo vpred.

Plocha, na ktorej sa uskutočňujú merania, je pokiaľ možno plochá a vodorovná (maximálny spád 0,5 %).

3. **Meranie predného nájazdového, zadného nájazdového a prechodového uhla**

3.1. Predný nájazdový uhol sa meria v súlade s bodom 6.10 normy ISO 612 :1978.

3.2. Zadný nájazdový uhol sa meria v súlade s bodom 6.11 normy ISO 612 :1978.

3.3. Prechodový uhol sa meria v súlade s bodom 6.9 normy ISO 612:1978.

3.4. Pri meraní zadného nájazdového uhla sa môžu výškovo nastaviteľné zariadenia zadnej ochrany proti podbehnutiu nastaviť do hornej polohy.

3.5. Predpis uvedený v bode 3.4 nepredstavuje povinnosť v prípade základného vozidla, na ktoré sa má namontovať zadná ochrana proti podbehnutiu ako súčasť pôvodného vybavenia. Výrobca základného vozidla však informuje výrobcu ďalšieho stupňa, že vozidlo vybavené zadnou ochranou proti podbehnutiu musí spĺňať požiadavky týkajúce sa zadného nájazdového uhla.

4. **Meranie svetlej výšky**

4.1. Svetlá výška medzi nápravami.

4.1.1. „*Svetlá výška medzi nápravami*“ je najkratšia vzdialenosť medzi rovinou vozovky a najnižším pevným bodom vozidla.

Na účely uplatňovania tohto vymedzenia sa posudzuje vzdialenosť medzi poslednou nápravou prednej skupiny náprav a prvou nápravou zadnej skupiny náprav.

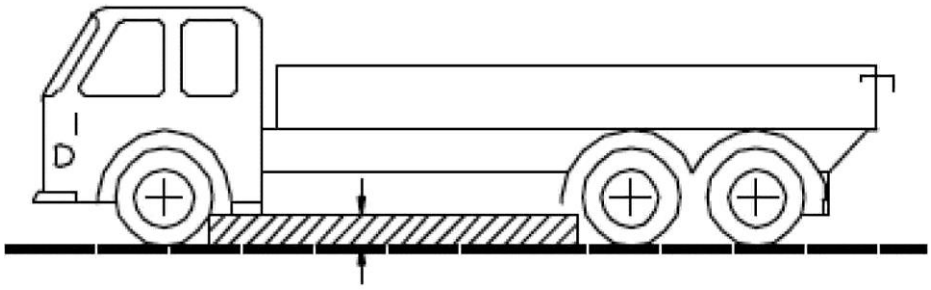


4.1.2. Žiadna pevná časť vozidla nesmie zasahovať do šrafovanej plochy na obrázku.

4.2. Svetlá výška pod nápravou

4.2.1. „*Svetlá výška pod jednou nápravou*“ je vzdialenosť vrcholu kruhového oblúka prechádzajúceho stredom stôp pneumatík kolies jednej nápravy na vozovke (pri dvojitých kolesách sa posudzujú vnútorné kolesá) a dotýkajúca sa najnižšieho bodu vozidla medzi kolesami od základne.

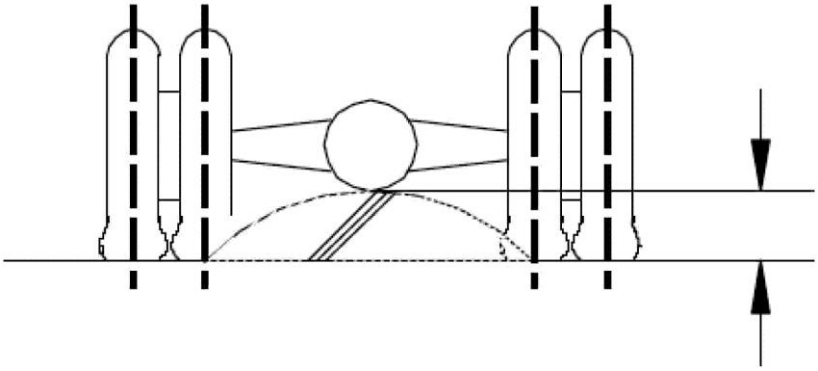

4.2.2. V prípade potreby sa meranie svetlej výšky vykonáva na každej náprave zo skupiny náprav.

5. **Stúpavosť**

5.1. „*Stúpavosť*“ znamená schopnosť vozidla prekonávať stúpanie.

5.2. Na účely kontroly stúpavosti nedokončeného a dokončeného vozidla kategórie $M_2$, $M_3$, $N_2$ a $N_3$ sa vykonáva skúška.

5.3. Túto skúšku vykonáva technická služba na reprezentatívnom vozidle typu, ktorý sa má skúšať.

5.4. Na žiadosť výrobcu a na základe podmienok uvedených v prílohe XVI možno stúpavosť typu vozidla preukázať virtuálnou skúškou.

6. **Skúšobné podmienky a kritérium splnenia/nesplnenia**

6.1. Uplatňujú sa podmienky stanovené v prílohe II k nariadeniu (ES) č. 1230/2012.

6.2. Vozidlo musí prekonať stúpanie rovnomernou rýchlosťou bez pozdĺžneho alebo priečneho preklzávania kolies.

*Dodatok 2*

**Číslice používané na doplnenie kódov na označenie rôznych typov karosérie**

01 Plošina

02 Bočnica

03 Skriňová nadstavba

04 Klimatizovaná nadstavba s izolovanými stenami a zariadením na udržiavanie vnútornej teploty

05 Klimatizovaná nadstavba s izolovanými stenami, avšak bez zariadenia na udržiavanie vnútornej teploty

06 Bočná plachta

07 Výmenná nadstavba

08 Preprava kontajnerov

09 Vozidlá s hákovým zdvíhacím zariadením

10 Sklápacie vozidlo

11 Cisterna

12 Cisterna určená na prepravu nebezpečného nákladu

13 Preprava živých zvierat

14 Preprava vozidiel

15 Automiešačka betónu

16 Vozidlo s čerpadlom na betón

17 Preprava dreva

18 Vozidlo na zber odpadu

19 Zametanie a čistenie ulíc a čistenie kanálov

20 Kompresor

21 Preprava lodí

22 Preprava vetroňov

23 Vozidlá na predajné alebo reklamné účely

24 Vyslobodzovacie vozidlo

25 Vozidlo s rebríkom

26 Nákladný automobil so žeriavom (iný ako pojazdný žeriav uvedený v oddiele 5 časti A prílohy II)

27 Vozidlo s výsuvnou pracovnou plošinou

28 Vŕtacie vozidlo

29 Nízkopodlažný príves

30 Preprava skla

31 Požiarnická striekačka

99 Karoséria neuvedená v tomto zozname.

# PRÍLOHA III

## INFORMAČNÝ DOKUMENT NA ÚČELY TYPOVÉHO SCHVÁLENIA EÚ VOZIDIEL

ČASŤ I

Tieto informácie sa poskytujú v troch vyhotoveniach a spolu s obsahom.

Všetky výkresy musia byť dodané vo vhodnej mierke na formáte A4 alebo poskladané na tento formát a musia byť dostatočne podrobné.

Pokiaľ sa predkladajú fotografie, musia byť dostatočne podrobné.

### A. **Kategórie M a N**

1. VŠEOBECNÉ USTANOVENIA

1.1. Značka (obchodné meno výrobcu): …

1.2. Typ: …

1.2.1. Obchodné meno, resp. mená (ak sú k dispozícii): …

1.2.2. Informácie o základnom/predchádzajúcom stupni vozidla v prípade vozidiel typovo- schválených viacstupňovým postupom (uveďte informácie o každom stupni). Možno tak urobiť podľa vzoru):

Typ: ……

Variant(-y): ……..

Verzia(-e): ……...

Číslo typového schválenia vrátane čísla rozšírenia: …….

1.3. Prostriedky identifikácie typu, ak sú vyznačené na vozidle ([b]): …

1.3.1. Umiestnenie takého označenia: …

1.4. Kategória vozidla ([c]): …

1.4.1. Klasifikácia, resp. klasifikácie podľa nebezpečného nákladu, ktorý má vozidlo prepravovať: …

1.5. Názov spoločnosti a adresa výrobcu: …

1.5.1. Názov spoločnosti a adresa výrobcu základného/predchádzajúceho stupňa (stupňov) vozidla v prípade vozidiel typovo- schválených viacstupňovým postupom……

1.8. Názov, resp. názvy) a adresa, resp. adresy) montážneho závodu, resp. závodov): …

1.9. Meno a adresa prípadného zástupcu výrobcu: …

2. VŠEOBECNÉ KONŠTRUKČNÉ CHARAKTERISTIKY VOZIDLA

2.1. Fotografie a/alebo výkresy reprezentatívneho vozidla: …

2.3. Počet náprav a kolies: …

2.3.1. Počet a umiestnenie náprav so zdvojenými kolesami: …

2.3.2. Počet a umiestnenie riadených náprav: …

2.3.3. Hnacie nápravy (počet, umiestnenie, prepojenie): …

2.4. Podvozok (pokiaľ existuje) (celkový výkres): …

2.6. Umiestnenie a usporiadanie motora: …

2.8. Riadenie: ľavostranné/pravostranné ([1])

2.8.1. Vozidlo je vybavené pre riadenie v pravostrannej/ľavostrannej ([1]) premávke.

2.9. Uveďte, či je ťažné vozidlo určené na ťahanie návesov alebo iných prípojných vozidiel a či je prípojné vozidlo návesom, ojovým prívesom, prívesom so stredovou nápravou alebo prívesom s pevným ojom: …

2.10. Uveďte, či je vozidlo špeciálne určené na prepravu tovaru s regulovanou teplotou: …

3. HMOTNOSTI A ROZMERY ([f])([g])([7])

(v kg a mm) (v prípade potreby uveďte odkaz na výkres)

3.1. **Rázvor, resp. rázvory (plne naložené) ([g1]):**

3.1.1. *Vozidlá s dvomi nápravami:* …

3.1.2. *Vozidlá s tromi alebo viacerými nápravami*

3.1.2.1. Rozstup medzi po sebe nasledujúcimi nápravami, od prvej nápravy vpredu k poslednej náprave vzadu: …

3.1.2.2. Celkový rozostúp medzi nápravami: …

3.3.1. Rozchod každej riaditeľnej nápravy ([g4]): …

3.3.2. Rozchod všetkých ostatných náprav ([g4]): …

3.4. **Rozsah rozmerov vozidla** (celkových)

3.4.1. *Podvozok bez karosérie*

3.4.1.1. Dĺžka ([g5]): …

3.4.1.1.1. Maximálna prípustná dĺžka: …

3.4.1.1.2. Minimálna prípustná dĺžka: …

3.4.1.2. Šírka ([g7]): …

3.4.1.2.1. Maximálna prípustná šírka: …

3.4.1.2.2. Minimálna prípustná šírka: …

3.4.1.3. Výška (v prevádzkovom stave) ([g8]) (pri výškovo nastaviteľnom zavesení náprav uveďte normálnu prevádzkovú polohu): …

3.4.2. *Podvozok s karosériou*

3.4.2.1. Dĺžka ([g5]): …

3.4.2.1.1. Dĺžka ložnej plochy: …

3.4.2.2. Šírka ([g7]): …

3.4.2.2.1. Hrúbka stien (v prípade vozidiel určených na prepravu tovaru s regulovanou teplotou): …

3.4.2.3. Výška (v prevádzkovom stave) ([g8]) (pri výškovo nastaviteľnom zavesení náprav uveďte normálnu prevádzkovú polohu): …

3.5. **Minimálna hmotnosť pôsobiaca na riadiacu nápravu resp. nápravy v prípade neúplných vozidiel:** …

3.6. **Hmotnosť v prevádzkovom stave** ([h])

a) minimálna a maximálna pre každý variant: …

b) hmotnosť každej verzie (ak v rámci toho istého variantu existuje viac než jedna verzia, musí sa poskytnúť tabuľka): …

3.6.1. Rozloženie tejto hmotnosti na nápravy a, v prípade návesu alebo prívesu so stredovou nápravou alebo prívesu s pevným ojom, hmotnosť pôsobiaca na bod spojenia:

a) minimálna a maximálna pre každý variant: …

b) hmotnosť každej verzie (ak v rámci toho istého variantu existuje viac než jedna verzia, musí sa poskytnúť tabuľka): …

3.6.2. Hmotnosť nadštandardného vybavenia [pozri definíciu v článku 2 bode 5 nariadenia (EÚ) č. 1230/2012]: …

3.7. V prípade nedokončeného vozidla **minimálna hmotnosť dokončeného vozidla** udávaná výrobcom: …

3.8. **Maximálna technicky prípustná hmotnosť zaťaženého vozidla** udávaná výrobcom ([i]) ([3]): …

3.8.1. Rozloženie tejto hmotnosti na nápravy a v prípade návesu alebo prívesu so stredovou nápravou, zaťaženie v bode spojenia ([3]): …

3.9. **Maximálna technicky prípustná hmotnosť na každú nápravu**: …

3.10. **Technicky prípustná hmotnosť na každú skupinu náprav:** …

3.11. **Maximálna technicky prípustná prípojná hmotnosť ťažného vozidla**

v prípade:

3.11.1. ojového prívesu: …

3.11.2. návesu: …

3.11.3. prívesu so stredovou nápravou: …

3.11.4. Príves s pevným ojom: …

3.11.5. Maximálna technicky prípustná hmotnosť kombinácie zaťažených vozidiel ([3]): …

3.11.6. Maximálna hmotnosť nebrzdeného prípojného vozidla: …

3.12. **Maximálna technicky prípustná hmotnosť v bode spojenia:**

3.12.1. ťažného vozidla: …

3.12.2. návesu alebo prívesu so stredovou nápravou alebo prívesu s pevným ojom: …

3.16. **Prípustné maximálne evidenčné/prevádzkové hmotnosti (nepovinné)**

3.16.1. Prípustná maximálna evidenčná/prevádzková naložená hmotnosť: …

3.16.2. Prípustná maximálna evidenčná/prevádzková hmotnosť na každú nápravu a v prípade návesov alebo prívesov so stredovou nápravou, určené zaťaženie v bode spojenia uvedené výrobcom, ak je menšie než technicky prípustná maximálna hmotnosť v bode spojenia: …

3.16.3. Prípustná maximálna evidenčná/prevádzková hmotnosť na každú skupinu náprav: …

3.16.4. Prípustná maximálna evidenčná/prevádzková prípojná hmotnosť: …

3.16.5. Prípustná maximálna evidenčná/prevádzková hmotnosť jazdnej súpravy: …

3.17. Vozidlo odovzdané na viacstupňové typové schválenie iba v prípade nedokončeného alebo dokončovaného vozidla kategórie $N_1$, ktoré spadá do pôsobnosti nariadenia (ES) č. 715/2007: áno/nie ([1])

3.17.1. Hmotnosť základného vozidla v prevádzkovom stave: ……...……kg.

3.17.2. Štandardná pridaná hmotnosť vypočítaná v súlade s oddielom 5 prílohy XII k nariadeniu (ES) č. 692/2008: ……kg.

4. POHONNÁ JEDNOTKA ([k])

4.1. **Výrobca motora:** …

4.1.1. Kód motora od výrobcu vyznačený na motore:… …

4.1.2. Schvaľovacie číslo (ak je to potrebné) vrátane označenia identifikácie paliva: …

(len pre ťažké úžitkové vozidlá)

4.2. **Spaľovací motor**

4.2.1.1. Pracovný princíp: zážihový/vznetový/dvojpalivový motor ([1])

Štvortakt/dvojtakt/rotačný ([1])

4.2.1.1.1. Typ dvojpalivového motora: Typ 1A/Typ 1B/Typ 2A/Typ 2B/Typ 3B ([1]) ([x1])

4.2.1.1.2. Pomer plynu voči energii v teplej časti skúšobného cyklu WHTC: … %

4.2.1.2. Počet a usporiadanie valcov: …

4.2.1.3. Zdvihový objem ([m]): …… $cm^3$

4.2.1.6. Štandardné voľnobežné otáčky motora ([2]): …… $min^{-1}$

4.2.1.6.1. Vysoké voľnobežné otáčky motora ([2]): …… $min^{-1}$

4.2.1.6.2. Voľnobeh na naftu: áno/nie ([1])([x1])

4.2.1.8. Maximálny čistý výkon ([n]): … kW pri … $min^{-1}$ (hodnota stanovená výrobcom)

4.2.1.11. (len Euro VI) Odkazy výrobcu na dokumentáciu požadovanú článkami 5, 7 a 9 nariadenia (EÚ) č. 582/2011, umožňujúce schvaľovaciemu úradu posúdiť stratégie regulácie emisií a palubné systémy motora s cieľom zabezpečiť správne uplatňovanie opatrení na reguláciu $NO^x$

4.2.2.1. Ľahké úžitkové vozidlá: motorová nafta/benzín/LPG/NG alebo biometán/etanol (E 85)/bionafta/vodík ($_1$) ($^6$)

4.2.2.2 Ťažké úžitkové vozidlá motorová nafta/benzín/LPG/NG-H/NG-L/NG-HL/etanol (ED95)/etanol (E85)/LNG/$LNG_{20}$ ($^1$)($^6$)

4.2.2.2.1. (len Euro VI) Palivá kompatibilné s používaním motora stanovené výrobcom v súlade s bodom 1.1.3 prílohy I k nariadeniu (EÚ) č. 582/2011 (podľa potreby)

4.2.2.4. Typ vozidla podľa paliva: jednopalivové, dvojpalivové, viacpalivové (flex fuel) ($^1$)

4.2.2.5. Maximálne množstvo biopaliva akceptovateľné v palive (hodnota udaná výrobcom): … % z objemu

4.2.3. *Palivová(-é) nádrž(-e)*

4.2.3.1. Prevádzková(-é) palivová(-é) nádrž(-e)

4.2.3.1.1. Číslo a objem každej nádrže: …

4.2.3.2. Rezervná palivová nádrž, resp. nádrže

4.2.3.2.1. Číslo a objem každej nádrže: …

4.2.4. *Prívod paliva*

4.2.4.1. karburátorom(-mi): áno/nie ($^1$)

4.2.4.2. Vstrekom paliva (len pre vznetový alebo dvojpalivový motor): áno/nie ($^1$)

4.2.4.2.2. Pracovný princíp: priame vstrekovanie/predkomôrkový/vírivá komôrka ($^1$)

4.2.4.3. Vstrekovanie paliva (len v prípade zážihových motorov): áno/nie ($^1$)

4.2.7. *Chladiaci systém: kvapalina/vzduch* ($^1$)

4.2.8. *Sací systém*

4.2.8.1. Preplňovač: áno/nie ($^1$)

4.2.8.2. Medzichladič: áno/nie ($^1$)

4.2.8.3.3. (len Euro VI) Skutočný podtlak v sacom systéme pri menovitých otáčkach a pri 100-percentnom zaťažení vozidla: …… kPa

4.2.9. *Výfukový systém*

4.2.9.2.1. (len Euro VI) Opis a/alebo výkres prvkov výfukového systému, ktoré nie sú súčasťou systému motora.

4.2.9.3.1. (len Euro VI) Skutočný protitlak výfukových plynov pri menovitých otáčkach motora a pri 100-percentnom zaťažení vozidla (len vznetové motory): …… kPa

4.2.9.4. Typ, označenie tlmiča, resp. tlmičov výfuku: …

Kde je pre vonkajší hluk potrebné, protihlukové opatrenia v motorovom priestore a na motore: …

4.2.9.5. Umiestnenie výfukovej rúry: …

4.2.9.7.1. (len Euro VI) Prípustný objem výfukového systému: … $dm^3$

4.2.12. *Opatrenia proti znečisťovaniu ovzdušia*

4.2.12.1.1. (len Euro VI) Zariadenie na recykláciu plynov kľukovej skrine: áno/nie ([2])

Ak áno, opis a výkresy:

Ak nie, vyžaduje sa súlad s prílohou V k nariadeniu (EÚ) č. 582/2011

4.2.12.2. Prídavné zariadenia na reguláciu znečistenia (ak existujú a ak nie sú zahrnuté v inej položke)

4.2.12.2.1. Katalyzátor: áno/nie ([1])

4.2.12.2.1.11. Regeneračné systémy/metóda systémov na dodatočnú úpravu výfukových plynov, opis: …

4.2.12.2.1.11.6. Spotrebiteľné činidlá: áno/nie ([1])

4.2.12.2.1.11.7. Druh a koncentrácia činidla potrebného na katalytickú činnosť: …

4.2.12.2.2. Kyslíkový snímač: áno/nie ([1])

4.2.12.2.3. Vstrekovanie vzduchu: áno/nie ([1])

4.2.12.2.4. Recirkulácia výfukových plynov: áno/nie ([1])

4.2.12.2.5. Systém regulácie výparných emisií: áno/nie ([1])

4.2.12.2.6. Zachytávač častíc: áno/nie ([1])

4.2.12.2.6.9. Iné systémy: áno/nie ([1])

4.2.12.2.6.9.1. Opis a činnosť

4.2.12.2.7. Palubný diagnostický systém (OBD): áno/nie ([1])

4.2.12.2.7.0.1. (len Euro VI) Počet radov motorov so systémom OBD v rámci radu motorov

4.2.12.2.7.0.2. (len Euro VI) Zoznam radov motorov so systémom OBD (podľa potreby)

4.2.12.2.7.0.3. (len Euro VI) Číslo radu motorov so systémom OBD do ktorého základný motor/motor patrí:

4.2.12.2.7.0.4. (len Euro VI) Odkazy výrobcu na dokumentáciu OBD požadovanú v článku 5 ods. 4 písm. c) a článku 9 ods. 4 nariadenia (EÚ) č. 582/2011 a špecifikovanú v prílohe X k uvedenému nariadeniu s cieľom schváliť systém OBD

4.2.12.2.7.0.5. (len Euro VI) Ak je to vhodné, odkaz výrobcu na dokumentáciu o montáži systému motora vybaveného systémom OBD na vozidlo

4.2.12.2.7.0.6. (len Euro VI) Ak je to vhodné, odkaz výrobcu na dokumentáciu týkajúcu sa montáže systému OBD schváleného motora na vozidlo

4.2.12.2.7.6.5. (Iba Euro VI) Norma komunikačného protokolu OBD: ([7])

4.2.12.2.7.7. (len Euro VI) Odkaz výrobcu na informácie súvisiace s OBD- požadované v článku 5 ods. 4 písm. d) a článku 9 ods. 4 nariadenia (EÚ) č. 582/2011 s cieľom dodržať ustanovenia o prístupe k informáciám o OBD, oprave a údržbe vozidla, alebo

4.2.12.2.7.7.1. ako alternatíva k odkazu výrobcu uvedenému v bode 4.2.12.2.7.7, odkaz v dodatku na informačný dokument stanovený v doplnku 4 prílohy I k nariadeniu (EÚ) č. 582/2011, ktorý obsahuje túto tabuľku vyplnenú podľa uvedeného príkladu:

Komponent – Poruchový kód – Stratégia monitorovania – Kritériá detekcie porúch – Kritériá aktivácie indikátora funkčnej poruchy – Sekundárne parametre – Predkondicionovanie – Preukazovacia skúška

Katalyzátor – P0420 – Signály z kyslíkového snímača 1 a 2 – Rozdiel medzi signálmi zo snímača 1 a 2 – Tretí cyklus – Otáčky motora, zaťaženie motora, režim A/F – teplota katalyzátora – Dva cykly typu 1 – Typ 1

4.2.12.2.7.8. (len Euro VI) Komponenty systému OBD na palube vozidla

4.2.12.2.7.8.1. Zoznam komponentov OBD na palube vozidla

4.2.12.2.7.8.2. Písomný opis a/alebo výkres indikátora funkčnej poruchy ([10])

4.2.12.2.7.8.3. Písomný opis a/alebo výkres komunikačného rozhrania systému OBD mimo vozidlo ([10])

4.2.12.2.8. Ostatné systémy (opis a prevádzka): …

4.2.12.2.8.1. (len Euro VI) Systémy na zabezpečenie správneho fungovania opatrení na reguláciu $NO^x$:

4.2.12.2.8.2. Systém podnecovania vodiča

4.2.12.2.8.2.1. (Iba Euro VI) Motor s permanentnou deaktiváciou podnecovania vodiča na používanie záchrannými službami alebo vo vozidlách špecifikovaných v článku 2 ods. 3 písm. b): áno/nie ([1])

4.2.12.2.8.3. (len Euro VI) Počet radov motorov vybavených systémom OBD v rámci radu motorov posudzovaných pri zabezpečení správneho uplatňovania opatrení na reguláciu $NO_x$

4.2.12.2.8.4. (len Euro VI) Zoznam radov motorov so systémom OBD (podľa potreby)

4.2.12.2.8.5. (len Euro VI) Číslo radu motorov vybavených OBD, do ktorého základný motor/motor patrí:

4.2.12.2.8.6. (len Euro VI) Najnižšia koncentrácia aktívnej zložky prítomnej v činidle, ktorá neaktivuje varovný systém ($CD^{min}$): (% obj.)

4.2.12.2.8.7. (len Euro VI) Ak je to vhodné, odkaz výrobcu na dokumentáciu o montáži systémov do vozidla na zabezpečenie správneho uplatňovania opatrení na reguláciu $NO^x$

4.2.12.2.8.8. Komponenty palubných systémov vozidla na zabezpečenie správneho uplatňovania opatrení na reguláciu $NO_x$

4.2.12.2.8.8.1. Aktivácia pomalého chodu:

„vypnúť po reštartovaní“/„vypnúť po natankovaní“/„vypnúť po zaparkovaní“ ([7])

4.2.12.2.8.8.2. Odkaz výrobcu na dokumentáciu k montáži systému na zabezpečenie správneho uplatňovania opatrení na reguláciu $NO_x$ vo vozidle so schváleným motorom (v prípade potreby)

4.2.12.2.8.8.3. Písomný opis a/alebo výkres indikátora funkčnej poruchy ([6])

4.2.12.2.9. Obmedzovač krútiaceho momentu: áno/nie ([1])

4.2.13.1. Umiestnenie symbolu koeficientu absorpcie (len pre vznetové motory): …

4.2.15. Systém plnenia palivom LPG: áno/nie ([1])

4.2.16. Systém plnenia palivom NG: áno/nie ([1])

4.2.17.8.1.0.1. (len Euro VI) Samoprispôsobovacia vlastnosť? áno/nie ([1])

4.2.17.8.1.0.2. (len Euro VI) Kalibrácia pre osobitné zloženie plynu NG-H/NG-L/NG-HL ([1])

Transformácia pre špecifické zloženie plynu $NG\text{-}H_t/NG\text{-}L_t/NG\text{-}HL_t$ ([1])

4.3. **Elektromotor**

4.3.1. Typ (vinutie, budenie): …

4.3.1.1. Najvyšší hodinový výkon: …… kW

4.3.1.1.1. Maximálny čistý výkon ([n]) … kW

(hodnota udaná výrobcom)

4.3.1.1.2. Maximálny 30-minútový výkon ([n]) … kW

(hodnota udaná výrobcom)

4.3.1.2. Prevádzkové napätie: …… V

4.3.2. Batéria

4.3.2.4. Umiestnenie: …

4.4. **Motor alebo kombinácia motora**

4.4.1. Hybridné elektrické vozidlo: áno/nie ([1])

4.4.2. Kategória hybridného elektrického vozidla: externé nabíjanie/nabíjanie vo vozidle: ([1])

4.5.4. *(len Euro VI) Emisie $CO_2$ pre motory ťažkých úžitkových vozidiel*

4.5.4.1. Skúška WHSC hmotnostných emisií $CO_2$ ([x3]): … g/kWh

4.5.4.2. Skúška WHSC hmotnostných emisií $CO_2$ v dieselovom režime ([x2]): … g/kWh

4.5.4.3. Skúška WHSC hmotnostných emisií $CO_2$ v dvojpalivovom režime ([x1]): … g/kWh

4.5.4.4. Skúška WHSC hmotnostných emisií $CO_2$ ([8])([x3]): … g/kWh

4.5.4.5. Skúška WHSC hmotnostných emisií $CO_2$ v dieselovom režime ([8])([x2]): … g/kWh

4.5.4.6. Skúška WHSC hmotnostných emisií $CO_2$ v dieselovom režime ([8])([x1]): … g/kWh

4.5.5. *(len Euro VI) Spotreba paliva pre motory ťažkých úžitkových vozidiel*

4.5.5.1. Skúška WHSC spotreby paliva ([x3]): … g/kWh

4.5.5.2. Skúška WHSC spotreby paliva v dieselovom režime ([x2]): … g/kWh

4.5.5.3. Skúška WHSC spotreby paliva v dvojpalivovom režime ($_{x1}$): … g/kWh

4.5.5.4. Skúška WHSC spotreby paliva ([8]) ([x3]): … g/kWh

4.5.5.5. Skúška WHTC spotreby paliva v dieselovom režime ([8])([x2]): … g/kWh

4.5.5.6. Spotreba paliva, skúška WHTC v dvojpalivovom režime ([8])([x1]): … g/kWh

4.6.5. *Teplota maziva*

Minimálny: …… K

Maximálna: …… K

5. PREVODOVÉ ÚSTROJENSTVO ([p])

5.2. **Druh** (mechanický, hydraulický, elektrický atď.): …

5.5. **Prevodovka**

5.5.1. *Typ* [ručná/automatická/CVT (plynule meniteľný prevod)] ([1])

5.6. **Prevodové pomery**

| Prevodový stupeň | Vnútorné prevody prevodovky (pomer otáčok hriadeľa motora k otáčkam výstupného hriadeľa prevodovky) | Koncový prevod, resp. prevody (pomer otáčok výstupného hriadeľa prevodovky k otáčkam hnaných kolies) | Celkové prevodové pomery |
|---|---|---|---|
| Maximum pre CVT | | | |
| 1 | | | |
| 2 | | | |
| 3 | | | |
| … | | | |
| Minimum pre CVT | | | |
| Spätný chod | | | |

5.7. **Najväčšia konštrukčná rýchlosť vozidla** (v km/h) ([q])

5.9. **Tachograf:** áno/nie ([1])

5.9.1 *Schvaľovacia značka: …*

5.11. **Ukazovateľ radenia prevodových stupňov (GSI)**

5.11.1. K dispozícii je zvukové znamenie áno/nie ([1]). Ak áno, uveďte opis zvuku a hladiny zvuku pri uchu vodiča v dB(A). (Zvukové znamenie je vždy možné zapnúť/vypnúť)

5.11.2. Informácie podľa bodu 4.6 prílohy I k nariadeniu (EÚ) č. 65/2012 (stanovené pri typovom schválení)

6. NÁPRAVY

6.1. Opis každej nápravy: …

6.2. Značka: …

6.3. Typ: …

6.4. Poloha zdvíhateľnej(-ých) nápravy (náprav): …

6.5. Poloha nápravy (náprav) s premiestniteľným zaťažením: …

6. ZAVESENIE

6.2. Typ a konštrukcia zavesenia každej nápravy alebo kolesa: …

6.2.1. Nastavenie výšky: áno/nie/voliteľné ([1])

6.2.3. Pneumatické pruženie hnacej(-ích) nápravy (náprav): áno/nie ([1])

6.2.3.1. Pruženie hnacej nápravy ekvivalentné pneumatickému pruženiu: áno/nie ([1])

6.2.4. Pneumatické pruženie hnanej(-ých) nápravy (náprav): áno/nie ([1])

6.2.4.1. Pruženie hnanej(-ých) nápravy (náprav) rovnocenné pneumatickému pruženiu: áno/nie ([1])

6.6.1. *Kombinácia(-e) pneumatík/kolies*

a) pri pneumatikách uveďte označenie rozmeru, index nosnosti, symbol kategórie rýchlosti, valivý odpor v súlade s ISO 28580 (kde je to vhodné)([r]);

b) pri kolesách uveďte rozmery ráfika a jeho hĺbku zálisu

7.6.1.1. Nápravy

7.6.1.1.1. Náprava 1: …

7.6.1.1.2. Náprava 2: …

atď.

7.6.1.2. Náhradné koleso, ak je k dispozícii: …

7.6.2. *Horná a dolná hranica polomeru valenia*

7.6.2.1. Náprava 1: …

7.6.2.2. Náprava 2: …

atď.

8. RIADENIE

8.2. **Prevod a ovládanie**

8.2.1. Typ mechanizmu riadenia (podľa potreby špecifikujte pre predné a zadné nápravy): …

8.2.2. Spojenie s kolesami (vrátane iného ako mechanického prostriedku; prípadne špecifikovať pre predné a zadné kolesá): …

8.2.3. Spôsob prípadného posilňovania: …

9. BRZDY

9.5. Protiblokovací systém: áno/nie/voliteľné ([1])

9.9. Stručný opis brzdového zariadenia podľa bodu 2.6 predpisu EHK OSN č. 13-H: …

9.11. Údaje o type(-och) odľahčovacieho(-ích) brzdového(-ých) systému(-ov): …

10. KAROSÉRIA

10.1. Druh karosérie používajúci kódy stanovené v časti C prílohy II: …

10.3. **Dvere pre cestujúcich, zámky a závesy dverí**

10.3.1. Usporiadanie dverí a počet dverí: …

10.9. **Zariadenia pre nepriamy výhľad**

10.9.1. Spätné zrkadlá, uveďte pre každé spätné zrkadlo:

10.9.1.1. Značka: …

10.9.1.2. Značka typového schválenia: …

10.9.1.3. Variant: …

10.9.1.6. Doplnkové vybavenie, ktoré môže ovplyvniť výhľad dozadu: …

10.9.2. Zariadenia pre nepriamy výhľad iné ako zrkadlá: …

10.9.2.1. Typ a popis zariadenia: …

10.10. **Vnútorné usporiadanie**

10.10.3. *Sedadlá*

10.10.3.1. Počet miest na sedenie ([s]): …

10.10.3.1.1. Umiestnenie a usporiadanie: …

10.10.3.2. Sedadlo, resp. sedadlá určené na používanie len keď vozidlo stojí: …

10.10.4.1. Typ(-y) opierky(-ok) hlavy: integrované/oddeliteľné/samostatné ([1])

10.10.4.2. Číslo, resp. čísla typového schválenia, ak sú k dispozícii: …

10.10.8 Plyn použitý ako chladivo v klimatizačnom systéme: …

10.10.8.1. Klimatizačný systém je konštruovaný tak, aby obsahoval fluorovaný skleníkový plyn s potenciálom globálneho otepľovania vyšším ako 150: áno/nie ([1])

10.12.2. Druh a poloha prídavných zadržiavacích systémov (uveďte áno/nie/voliteľné)

| (L = ľavá strana, R = pravá strana, C = stred) | | | | |
|---|---|---|---|---|
| | | Predný airbag | Bočný airbag | Zariadenie na predpätie pásu |
| Prvý rad sedadiel | L | | | |
| | C | | | |
| | R | | | |
| Druhý rad sedadiel (*) | L | | | |
| | C | | | |
| | R | | | |
| (*) Tabuľku možno v prípade potreby rozšíriť na vozidlá s viac ako dvoma radmi sedadiel, alebo ak existujú viac ako tri sedadlá umiestnené na šírku vozidla. | | | | |

10.17. **Povinné štítky**

10.17.1. Fotografie a/alebo výkresy umiestnenia povinných štítkov, nápisov a identifikačného čísla vozidla: …

10.17.2. Fotografie a/alebo výkresy povinného štítka a nápisov (úplný príklad s rozmermi): …

10.17.3. Fotografie a/alebo výkresy identifikačného čísla vozidla (úplný príklad s rozmermi): …

10.17.4.1. Význam znakov kódu konštrukčnej série VIN a prípadne poradového čísla vozidla VIN použitého na splnenie požiadaviek bodu 5.3 normy ISO 3779 – 1983 sa vysvetlí: …

10.17.4.2. Ak sa znaky kódu konštrukčnej série VIN použili na splnenie požiadaviek bodu 5.4 normy ISO 3779 – 1983, uvedú sa tieto znaky: …

10.22. **Predná ochrana proti podbehnutiu vozidla**

10.22.0. Nachádza sa: áno/nie/neúplná ([1])

10.23. **Ochrana chodcov**

10.23.1. Poskytne sa podrobný opis vrátane fotografií a/alebo výkresov vozidla z hľadiska konštrukcie, rozmerov, príslušných referenčných čiar a použitých materiálov prednej časti vozidla (vnútorných a vonkajších), vrátane podrobností o každom inštalovanom systéme aktívnej ochrany

10.24. Systémy čelnej ochrany

10.24.1. Celkové usporiadanie (výkresy alebo fotografie) naznačujúce polohu a pripojenie systémov čelnej ochrany

10.24.3. Všetky požadované údaje o úchytkách a úplné pokyny pre úchytky vrátane požiadaviek na krútiacu silu:

11. SPOJENIA MEDZI ŤAŽNÝMI VOZIDLAMI A PRÍVESMI A NÁVESMI

11.1. Trieda a typ spojovacieho zariadenia, resp. zariadení namontovaných alebo určených na montáž: …

11.3. Pokyny na pripevnenie typu spojovacieho zariadenia na vozidlo a fotografie alebo výkresy bodov uchytenia na vozidle dané výrobcom: ďalšie informácie, pokiaľ je použitie typu spojovacieho zariadenia obmedzené na určité varianty alebo verzie typu vozidla: …

11.4. Informácie o montáži špeciálnych ťažných konzol alebo montážnych dosiek: …

11.5. Číslo, resp. čísla typového schválenia: …

12. RÔZNE

12.7.1. Vozidlo vybavené radarovým zariadením krátkeho dosahu v pásme 24 GHz: áno/nie ([1])

13. OSOBITNÉ USTANOVENIA PRE AUTOBUSY A AUTOKARY

13.1. **Trieda vozidla:** trieda I/trieda II/trieda III/trieda A/trieda B ([1])

13.1.2. Typy podvozku, na ktoré možno namontovať typovo schválenú karosériu (výrobca(-ovia) a typy vozidla(-iel): …

13.3. **Počet cestujúcich** (sediacich a stojacich)

13.3.1. Spolu (N): …

13.3.2. Horné podlažie ($N_a$) ([1]): …

13.3.3. Dolné podlažie ($N_b$) ([1]): …

13.4. **Počet cestujúcich** (sediacich)

13.4.1. Spolu (A): …

13.4.2. Horné podlažie ($A_a$) ([1]): …

13.4.3. Dolné podlažie ($A_b$) ([1]): …

13.4.4. Počet miest pre invalidné vozíky vo vozidlách kategórie $M_2$ a $M_3$: …

16. PRÍSTUP K INFORMÁCIÁM O OPRAVÁCH A ÚDRŽBE VOZIDLA

16.1. Adresa hlavnej webovej stránky na prístup k informáciám o opravách a údržbe vozidiel: …

## B. **Kategória O**

1. **VŠEOBECNÉ USTANOVENIA**

1.1. Značka (obchodné meno výrobcu): …

1.2. Typ: …

1.2.1. Obchodné meno, resp. mená (ak sú k dispozícii): …

1.3. Prostriedky identifikácie typu, ak sú vyznačené na vozidle ([b]): …

1.3.1. Umiestnenie takého označenia: …

1.4. Kategória vozidla ([c]): …

1.4.1. Klasifikácia, resp. klasifikácie podľa nebezpečného nákladu, ktorý má vozidlo prepravovať: …

1.5. Názov spoločnosti a adresa výrobcu: …

1.8. Názov, resp. názvy) a adresa, resp. adresy) montážneho závodu, resp. závodov): …

1.9. Meno a adresa prípadného zástupcu výrobcu: …

2. VŠEOBECNÉ KONŠTRUKČNÉ CHARAKTERISTIKY VOZIDLA

2.1. Fotografie a/alebo výkresy reprezentatívneho vozidla: …

2.3. Počet náprav a kolies: …

2.3.1. Počet a umiestnenie náprav so zdvojenými kolesami: …

2.3.2. Počet a umiestnenie riadených náprav: …

2.4. Podvozok (pokiaľ existuje) (celkový výkres): …

2.9. Uveďte, či je ťažné vozidlo určené na ťahanie návesov alebo iných prípojných vozidiel a či je prípojné vozidlo návesom, ojovým prívesom, prívesom so stredovou nápravou alebo prívesom s pevným ojom: …

2.10. Uveďte, či je vozidlo špeciálne určené na prepravu tovaru s regulovanou teplotou: …

3. HMOTNOSTI A ROZMERY ([f])([g])([7])

(v kg a mm) (v prípade potreby uveďte odkaz na výkres)

3.1. **Rázvor, resp. rázvory (plne naložené)** ([g1]):

3.1.1. *Vozidlá s dvomi nápravami*: …

3.1.2. *Vozidlá s tromi alebo viacerými nápravami*

3.1.2.1. Rozstup medzi po sebe nasledujúcimi nápravami, od prvej nápravy vpredu k poslednej náprave vzadu: …

3.1.2.2. Celkový rozostúp medzi nápravami: …

3.3.1. Rozchod každej riaditeľnej nápravy ([g4]): …

3.3.2. Rozchod všetkých ostatných náprav ([g4]): …

3.4. **Rozsah rozmerov vozidla** (celkových)

3.4.1. *Podvozok bez karosérie*

3.4.1.1. Dĺžka ([g5]): …

3.4.1.1.1. Maximálna prípustná dĺžka: …

3.4.1.1.2. Minimálna prípustná dĺžka: …

3.4.1.1.3. V prípade prípojných vozidiel maximálna prípustná dĺžka oja ([g6]): …

3.4.1.2. Šírka ([g7]): …

3.4.1.2.1. Maximálna prípustná šírka: …

3.4.1.2.2. Minimálna prípustná šírka: …

3.4.2. *Podvozok s karosériou*

3.4.2.1. Dĺžka ([g5]): …

3.4.2.1.1. Dĺžka ložnej plochy: …

3.4.2.1.2. V prípade prípojných vozidiel maximálna prípustná dĺžka oja ([g6]): …

3.4.2.2. Šírka ([g7]): …

3.4.2.2.1. Hrúbka stien (v prípade vozidiel určených na prepravu tovaru s regulovanou teplotou): …

3.4.2.3. Výška (v prevádzkovom stave) ([g8]) (pri výškovo nastaviteľnom zavesení náprav uveďte normálnu prevádzkovú polohu): …

3.6. **Hmotnosť v prevádzkovom stave ([h])**

a) minimálna a maximálna pre každý variant: …

b) hmotnosť každej verzie (musí byť poskytnutá tabuľka): …

3.6.1. Rozloženie tejto hmotnosti na nápravy a, v prípade návesu alebo prívesu so stredovou nápravou alebo prívesu s pevným ojom, hmotnosť pôsobiaca na bod spojenia: …

a) minimálna a maximálna pre každý variant: …

b) hmotnosť každej verzie (musí byť poskytnutá tabuľka): …

3.6.2. Hmotnosť nadštandardného vybavenia [pozri definíciu v článku 2 bode 5 nariadenia (EÚ) č. 1230/2012]: …

3.7. V prípade nedokončeného vozidla **minimálna hmotnosť dokončeného vozidla** udávaná výrobcom: …

3.8. **Maximálna technicky prípustná hmotnosť zaťaženého vozidla** udávaná výrobcom ([i]) ([3]): …

3.8.1. Rozloženie tejto hmotnosti na nápravy a v prípade návesu alebo prívesu so stredovou nápravou, zaťaženie v bode spojenia ([3]): …

3.9. **Maximálna technicky prípustná hmotnosť na každú nápravu**: …

3.10. **Technicky prípustná hmotnosť na každú skupinu náprav:** …

3.12. **Maximálna technicky prípustná hmotnosť v bode spojenia:**

3.12.2. návesu alebo prívesu so stredovou nápravou alebo prívesu s pevným ojom: …

3.16. **Prípustné maximálne evidenčné/prevádzkové hmotnosti (nepovinné)**

3.16.1. Prípustná maximálna evidenčná/prevádzková naložená hmotnosť: …

3.16.2. Prípustná maximálna evidenčná/prevádzková hmotnosť na každú nápravu a v prípade návesov alebo prívesov so stredovou nápravou, určené zaťaženie v bode spojenia uvedené výrobcom, ak je menšie než technicky prípustná maximálna hmotnosť v bode spojenia: …

3.16.3. Prípustná maximálna evidenčná/prevádzková hmotnosť na každú skupinu náprav: …

3.16.4. Určená evidenčná/prevádzková najväčšia prípustná hmotnosť ťahaných vozidiel [pre každú technickú konfiguráciu môžete uviesť viaceré údaje ([5])]: …

4. PREVOD

4.7. Najväčšia konštrukčná rýchlosť vozidla (v km/h) ([q])

5. NÁPRAVY

5.1. Opis každej nápravy: …

5.2. Značka: …

5.3. Typ: …

5.4. Poloha zdvíhateľnej(-ých) nápravy (náprav): …

5.5. Poloha nápravy (náprav) s premiestniteľným zaťažením: …

6. ZAVESENIE

6.2. Typ a konštrukcia zavesenia každej nápravy alebo kolesa: …

6.2.1. Nastavenie výšky: áno/nie/voliteľné ([1])

6.2.4. Pneumatické pruženie hnanej(-ých) nápravy (náprav): áno/nie ([1])

6.2.4.1. Pruženie hnanej(-ých) nápravy (náprav) rovnocenné pneumatickému pruženiu: áno/nie ([1])

6.6.1. *Kombinácia(-e) pneumatík/kolies*

a) pri pneumatikách uveďte označenie rozmeru, index nosnosti, symbol kategórie rýchlosti, valivý odpor v súlade s ISO 28580 (kde je to vhodné)([r]);

b) pri kolesách uveďte rozmery ráfika a jeho hĺbku zálisu

6.6.1.1. Nápravy

6.6.1.1.1. Náprava 1: …

6.6.1.1.2. Náprava 2: …

atď.

6.6.1.2. Náhradné koleso, ak je k dispozícii: …

6.6.2. *Horná a dolná hranica polomeru valenia*

6.6.2.1. Náprava 1: …

6.6.2.2. Náprava 2: …

atď.

7. RIADENIE

7.2. **Prevod a ovládanie**

7.2.1. Typ mechanizmu riadenia (podľa potreby špecifikujte pre predné a zadné nápravy): …

7.2.2. Spojenie s kolesami (vrátane iného ako mechanického prostriedku; prípadne špecifikovať pre predné a zadné kolesá): …

7.2.3. Spôsob prípadného posilňovania: …

8. BRZDY

8.5. Protiblokovací brzdový systém: áno/nie/voliteľné ([1])

8.9. Stručný opis brzdového zariadenia podľa bodu 2.6 predpisu EHK OSN č. 13-H: …

9. KAROSÉRIA

9.1. Druh karosérie používajúci kódy definované v časti C prílohy II: …

9.17. **Povinné štítky**

9.17.1. Fotografie a/alebo výkresy umiestnenia povinných štítkov, nápisov a identifikačného čísla vozidla: …

9.17.2. Fotografie a/alebo výkresy povinného štítka a nápisov (úplný príklad s rozmermi): …

9.17.3. Fotografie a/alebo výkresy identifikačného čísla vozidla (úplný príklad s rozmermi): …

9.17.4.1. Význam znakov kódu konštrukčnej série VIN a prípadne poradového čísla vozidla VIN použitého na splnenie požiadaviek bodu 5.3 normy ISO 3779 – 1983 sa vysvetlí: …

9.17.4.2. Ak sa znaky kódu konštrukčnej série VIN použili na splnenie požiadaviek bodu 5.4 normy ISO 3779 – 1983, uvedú sa tieto znaky: …

11. SPOJENIA MEDZI ŤAŽNÝMI VOZIDLAMI A PRÍVESMI A NÁVESMI

11.1. Trieda a typ spojovacieho zariadenia, resp. zariadení namontovaných alebo určených na montáž: …

11.5. Číslo, resp. čísla typového schválenia: …

ČASŤ II

**Tabuľka znázorňujúca kombinácie údajov uvedených v časti I v rámci verzií a variantov typu vozidla**

| Číslo položky | Všetky | Verzia 1 | Verzia 2 | Verzia 3 | Verzia n |
|---|---|---|---|---|---|
| | | | | | |

***Vysvetlivky***

a) Pre každý variant príslušného typu sa zostaví samostatná tabuľka.

b) Údaje, pre ktoré nie je ich kombinácia v rámci variantu obmedzená, sú vyznačené v stĺpci so záhlavím „všetko“.

c) Informácie, ktoré sa poskytnú v súlade s časťou II, sa môžu uviesť v alternatívnom usporiadaní alebo sa môžu zlúčiť s informáciami poskytnutými v časti I.

d) Každý variant a každá verzia sa identifikuje abecedno-číselným kódom pozostávajúcim z kombinácie písmen a čísel, ktorý je uvedený tiež na osvedčení o zhode (príloha IX) príslušného vozidla.

e) Variant, resp. varianty, ktoré sú zaradené do časti III prílohy IV, sú identifikované špecifickým abecedno-číselným kódom.

ČASŤ III

**Čísla typového schválenia**

Informácie vyžadované v článku 22 sa poskytujú v nasledujúcej tabuľke na účely typových schválení systémov, samostatných technických jednotiek alebo komponentov pre toto vozidlo, ktoré boli udelené v súlade s regulačnými aktmi v prílohe IV. (Zahrnuté sú všetky príslušné schválenia pre každý systém, samostatnú technickú jednotku a komponent. Avšak informácie o komponentoch sa tu nemusia uvádzať, pokiaľ sú tieto informácie zahrnuté v príslušnom osvedčení o montážnych požiadavkách).

| Predmet | Číslo typového schválenia alebo číslo skúšobného protokolu (***) | Členský štát alebo zmluvná strana (*) vydávajúca typové schválenie (**) alebo protokol o skúške (***) | Dátum predĺženia | Variant, resp. varianty)/verzia, resp. verzie) |
|---|---|---|---|---|
| | | | | |

(*) Zmluvné strany revidovanej dohody z roku 1958.

(**) Uveďte, ak sa nedá zistiť z čísla typového schválenia.

(***) Uveďte, keď výrobca uplatňuje ustanovenia článku 40 ods. 1. V tom prípade je uplatnený regulačný akt špecifikovaný v druhom stĺpci.

Podpis: …

Funkcia v spoločnosti: …

Dátum: …

# PRÍLOHA IV

## POŽIADAVKY NA ÚČELY TYPOVÉHO SCHVAĽOVANIA EÚ VOZIDIEL, SYSTÉMOV, komponentov alebo samostatných technických jednotiek

ČASŤ I

### Regulačné akty pre typové schválenie EÚ vozidiel vyrábaných v neobmedzených sériách

| Bod | Predmet | Regulačný akt | Uplatniteľnosť | | | | | | | | | | |
|---|---|---|---|---|---|---|---|---|---|---|---|---|---|
| | | | $M_1$ | $M_2$ | $M_3$ | $N_1$ | $N_2$ | $N_3$ | $O_1$ | $O_2$ | $O_3$ | $O_4$ | Samostatná technická jednotka alebo komponent |
| 1 A | Hladina zvuku | Nariadenie Európskeho parlamentu a Rady (EÚ) č. 540/2014[15] | X | X | X | X | X | X | | | | | X |
| 2A | Emisie (Euro 5 a 6) z ľahkých úžitkových vozidiel/prístup k informáciám | Nariadenie (ES) č. 715/2007 | X([1]) | X([1]) | | X([1]) | X([1]) | | | | | | X |
| 3A | Ochrana proti nebezpečenstvu požiaru (nádrže na kvapalné palivo) | Nariadenie (ES) č. 661/2009<br>Predpis EHK OSN č. 34 | X | X | X | X | X | X | X | X | X | X | |
| 3B | Zadné ochranné zariadenia proti podbehnutiu (RUPD) a ich montáž; zadná ochrana proti podbehnutiu (RUP) | Nariadenie (ES) č. 661/2009<br>Predpis EHK OSN č. 58 | X | X | X | X | X | X | X | X | X | X | X |
| 4A | Miesto na montáž a upevnenie zadných tabuliek s evidenčným číslom | Nariadenie (ES) č. 661/2009<br>Nariadenie Komisie (EÚ) č. 1003/2010[16] | X | X | X | X | X | X | X | X | X | X | |

[15] Nariadenie Európskeho parlamentu a Rady (ES) č. 540/2014 zo 16. apríla 2014 o hladine zvuku motorových vozidiel a o náhradných systémoch tlmenia hluku a zmene smernice 2007/46/ES a o zrušení smernice 70/157/EHS (Ú. v. EÚ L 158, 27.5.2014, s. 131).

[16] Nariadenie Komisie (EÚ) č. 1003/2010 z 8. novembra 2010 o požiadavkách typového schvaľovania miesta na montáž a upevnenie zadných tabuliek s evidenčným číslom na motorové vozidlá a ich prípojné vozidlá a ktorým sa vykonáva nariadenie Európskeho parlamentu a Rady (ES) č. 661/2009 o požiadavkách typového schvaľovania na všeobecnú bezpečnosť motorových vozidiel, ich prípojných vozidiel a systémov, komponentov a samostatných technických jednotiek určených pre tieto vozidlá (Ú. v. EÚ L 291, 9.11.2010, s. 22).

| | | | | | | | | | | | | | |
|---|---|---|---|---|---|---|---|---|---|---|---|---|---|
| 5A | Mechanizmus riadenia | Nariadenie (ES) č. 661/2009<br>Predpis EHK OSN č. 79 | X | X | X | X | X | X | X | X | X | X | |
| 6A | Vstup do vozidla a jeho manévrovateľnosť (schodíky, stúpačky a držadlá) | Nariadenie (ES) č. 661/2009<br>Nariadenie (EÚ) č. 130/2012[17] | X | | | X | X | X | | | | | |
| 6B | Zámky dverí a komponenty upevnenia dverí | Nariadenie (ES) č. 661/2009<br>Predpis EHK OSN č. 11 | X | | | X | | | | | | | |
| 7A | Zvukové výstražné zariadenia a signály | Nariadenie (ES) č. 661/2009<br>Predpis EHK OSN č. 28 | X | X | X | X | X | X | | | | | X |
| 8A | Zariadenia pre nepriamy výhľad a ich montáž | Nariadenie (ES) č. 661/2009<br>Predpis EHK OSN č. 46 | X | X | X | X | X | X | | | | | X |
| 9A | Brzdové zariadenia vozidiel a prípojných vozidiel | Nariadenie (ES) č. 661/2009<br>Predpis EHK OSN č. 13 | | X([3]) | X([3]) | X([3]) | X([3]) | X([3]) | X([3]) | X([3]) | X([3]) | X([3]) | |
| 9B | Brzdy na osobných automobiloch | Nariadenie (ES) č. 661/2009<br>predpis EHK OSN č. 13-H | X([4]) | | | X([4]) | | | | | | | |
| 10A | Elektromagnetická kompatibilita | Nariadenie (ES) č. 661/2009<br>Predpis EHK OSN č. 10 | X | X | X | X | X | X | X | X | X | X | X |
| 12A | Vnútorné vybavenie | Nariadenie (ES) č. 661/2009<br>Predpis EHK OSN č. 21 | X | | | | | | | | | | |

[17] Nariadenie Komisie (EÚ) č. 130/2012 z 15. februára 2012 o požiadavkách typového schvaľovania motorových vozidiel, pokiaľ ide o vstup do vozidla a jeho manévrovateľnosť, ktorým sa vykonáva nariadenie Európskeho parlamentu a Rady (ES) č. 661/2009 o požiadavkách typového schvaľovania na všeobecnú bezpečnosť motorových vozidiel, ich prípojných vozidiel a systémov, komponentov a samostatných technických jednotiek určených pre tieto vozidlá (Ú. v. EÚ L 43, 16.2.2012, s. 6).

| | | | | | | | | | | | | | |
|---|---|---|---|---|---|---|---|---|---|---|---|---|---|
| 13 A | Ochrana motorových vozidiel proti neoprávnenému použitiu | Nariadenie (ES) č. 661/2009<br>Predpis EHK OSN č. 18 | | X([4A]) | X([4A]) | | X([4A]) | X([4A]) | | | | | X |
| 13 B | Ochrana motorových vozidiel proti neoprávnenému použitiu | Nariadenie (ES) č. 661/2009<br>Predpis EHK OSN č. 116 | X | | | X | | | | | | | X |
| 14 A | Ochrana vodiča pred mechanizmom riadenia v prípade nárazu | Nariadenie (ES) č. 661/2009<br>Predpis EHK OSN č. 12 | X | | | X | | | | | | | |
| 15 A | Sedadlá, ich ukotvenia a opierky hlavy | Nariadenie (ES) č. 661/2009<br>Predpis EHK OSN č. 17 | X | X([4 B]) | X([4 B]) | X | X | X | | | | | |
| 15 B | Sedadlá vo veľkých osobných vozidlách | Nariadenie (ES) č. 661/2009<br>Predpis EHK OSN č. 80 | | X | X | | | | | | | | |
| 16 A | Vonkajšie výčnelky | Nariadenie (ES) č. 661/2009<br>Predpis EHK OSN č. 26 | X | | | | | | | | | | X |
| 17 A | Vstup do vozidla a jeho manévrovateľnosť (spätný prevod) | Nariadenie (ES) č. 661/2009<br>Nariadenie (EÚ) č. 130/2012 | X | X | X | X | X | X | | | | | |
| 17 B | Rýchlomerné zariadenie vrátane jeho montáže | Nariadenie (ES) č. 661/2009<br>Predpis EHK OSN č. 39 | X | X | X | X | X | X | | | | | |
| 18 A | Povinný štítok výrobcu a identifikačné číslo vozidla | Nariadenie (ES) č. 661/2009<br>Nariadenie (EÚ) č. 19/2011 | X | X | X | X | X | X | X | X | X | X | |
| 19 A | Kotvové úchytky bezpečnostných pásov, systémy kotvových úchytiek Isofix a kotvové úchytky horného popruhu Isofix | Nariadenie (ES) č. 661/2009<br>Predpis EHK OSN č. 14 | X | X | X | X | X | X | | | | | |

| | | | | | | | | | | | | | |
|---|---|---|---|---|---|---|---|---|---|---|---|---|---|
| 20 A | Montáž zariadení na osvetlenie a svetelnú signalizáciu na vozidlá | Nariadenie (ES) č. 661/2009<br>Predpis EHK OSN č. 48 | X | X | X | X | X | X | X | X | X | X | |
| 21 A | Spätné odrazové zariadenia na motorové vozidlá a ich prípojné vozidlá | Nariadenie (ES) č. 661/2009<br>Predpis EHK OSN č. 3 | X | X | X | X | X | X | X | X | X | X | X |
| 22 A | Predné a zadné obrysové svietidlá, brzdové a doplnkové obrysové svietidlá na motorové vozidlá a ich prípojné vozidlá | Nariadenie (ES) č. 661/2009<br>Predpis EHK OSN č. 7 | X | X | X | X | X | X | X | X | X | X | X |
| 22 B | Denné svietidlá na motorové vozidlá | Nariadenie (ES) č. 661/2009<br>Predpis EHK OSN č. 87 | X | X | X | X | X | X | | | | | X |
| 22C | Bočné obrysové svietidlá na motorové vozidlá a ich prípojné vozidlá | Nariadenie (ES) č. 661/2009<br>Predpis EHK OSN č. 91 | X | X | X | X | X | X | X | X | X | X | X |
| 23 A | Smerové svietidlá motorových vozidiel a ich prípojných vozidiel | Nariadenie (ES) č. 661/2009<br>Predpis EHK OSN č. 6 | X | X | X | X | X | X | X | X | X | X | X |
| 24 A | Osvetlenie zadných tabuliek s evidenčným číslom na motorových vozidlách a ich prípojných vozidlách | Nariadenie (ES) č. 661/2009<br>Predpis EHK OSN č. 4 | X | X | X | X | X | X | X | X | X | X | X |
| 25 A | Svetlomety motorových vozidiel z lisovaného skla typu „sealed-beam“ (SB), ktoré vyžarujú európske asymetrické stretávacie svetlo alebo diaľkové svetlo alebo obidve svetlá | Nariadenie (ES) č. 661/2009<br>predpis EHK OSN č. 31 | X | X | X | X | X | X | | | | | X |

| | | | | | | | | | | | | | |
|---|---|---|---|---|---|---|---|---|---|---|---|---|---|
| 25 B | Žiarovky na používanie v schválených sústavách svietidiel motorových vozidiel a ich prípojných vozidiel | Nariadenie (ES) č. 661/2009<br>Predpis EHK OSN č. 37 | X | X | X | X | X | X | X | X | X | X | X |
| 25C | Svetlomety motorových vozidiel vybavené svetelnými zdrojmi s plynovými výbojkami | Nariadenie (ES) č. 661/2009<br>Predpis EHK OSN č. 98 | X | X | X | X | X | X | | | | | X |
| 25D | Svetelné zdroje s plynovými výbojkami na používanie v schválených sústavách svietidiel s plynovými výbojkami na motorových vozidlách | Nariadenie (ES) č. 661/2009<br>Predpis EHK OSN č. 99 | X | X | X | X | X | X | | | | | X |
| 25E | Svetlomety motorových vozidiel, ktoré vyžarujú asymetrické stretávacie alebo diaľkové svetlo alebo obidve svetlá a sú vybavené žiarovkami a/alebo modulmi LED | Nariadenie (ES) č. 661/2009<br>Predpis EHK OSN č. 112 | X | X | X | X | X | X | | | | | X |
| 25F | Adaptívne predné osvetľovacie systémy (AFS) pre motorové vozidlá | Nariadenie (ES) č. 661/2009<br>Predpis EHK OSN č. 123 | X | X | X | X | X | X | | | | | X |
| 26 A | Predné hmlové svietidlá motorových vozidiel | Nariadenie (ES) č. 661/2009<br>Predpis EHK OSN č. 19 | X | X | X | X | X | X | | | | | X |
| 27 A | Ťažné zariadenie | Nariadenie (ES) č. 661/2009<br>Nariadenie (EÚ) č. 1005/2010 | X | X | X | X | X | X | | | | | |

| | | | | | | | | | | | | | |
|---|---|---|---|---|---|---|---|---|---|---|---|---|---|
| 28 A | Zadné hmlové svietidlá na motorové vozidlá a ich prípojné vozidlá | Nariadenie (ES) č. 661/2009<br>Predpis EHK OSN č. 38 | X | X | X | X | X | X | X | X | X | X | X |
| 29 A | Spätné svetlomety na motorové vozidlá a ich prípojné vozidlá | Nariadenie (ES) č. 661/2009<br>Predpis EHK OSN č. 23 | X | X | X | X | X | X | X | X | X | X | X |
| 30 A | Parkovacie svietidlá na motorové vozidlá | Nariadenie (ES) č. 661/2009<br>Predpis EHK OSN č. 77 | X | X | X | X | X | X | | | | | |
| 31 A | Bezpečnostné pásy, zadržiavacie systémy, detské zadržiavacie systémy a detské zadržiavacie systémy Isofix | Nariadenie (ES) č. 661/2009<br>Predpis EHK OSN č. 16 | X | X | X | X | X | X | | | | | X |
| 32 A | Výhľad vodiča smerom dopredu | Nariadenie (ES) č. 661/2009<br>Predpis EHK OSN č. 125 | X | | | | | | | | | | |
| 33 A | Umiestnenie a identifikácia ručných ovládačov, kontroliek a indikátorov | Nariadenie (ES) č. 661/2009<br>Predpis EHK OSN č. 121 | X | X | X | X | X | X | | | | | |
| 34 A | Systémy odmrazovania a odhmlievania čelného skla | Nariadenie (ES) č. 661/2009<br>Nariadenie Komisie (EÚ) č. 672/2010[18] | X | ([5]) | ([5]) | ([5]) | ([5]) | ([5]) | | | | | |
| 35 A | Systémy stierania a ostrekovania čelného skla | Nariadenie (ES) č. 661/2009<br>Nariadenie Komisie (EÚ) č. 1008/2010[19] | X | ([6]) | ([6]) | ([6]) | ([6]) | ([6]) | | | | | X |

[18] Nariadenie Komisie (EÚ) č. 672/2010 z 27. júla 2010 týkajúce sa požiadaviek typového schvaľovania na systémy odmrazovania a odhmlievania čelného skla určitých motorových vozidiel a ktorým sa vykonáva nariadenie Európskeho parlamentu a Rady (ES) č. 661/2009 o požiadavkách typového schvaľovania na všeobecnú bezpečnosť motorových vozidiel, ich prípojných vozidiel a systémov, komponentov a samostatných technických jednotiek určených pre tieto vozidlá (Ú. v. EÚ L 196, 28.7.2010, s. 5).

[19] Nariadenie Komisie (EÚ) č. 1008/2010 z 9. novembra 2010 týkajúce sa požiadaviek typového schvaľovania systémov stierania a ostrekovania čelného skla určitých motorových vozidiel a ktorým sa vykonáva nariadenie Európskeho parlamentu a Rady (ES) č. 661/2009 o požiadavkách typového schvaľovania na všeobecnú bezpečnosť motorových vozidiel, ich prípojných vozidiel a systémov,

| | | | | | | | | | | | | | |
|---|---|---|---|---|---|---|---|---|---|---|---|---|---|
| 36 A | Vykurovacie systémy | Nariadenie (ES) č. 661/2009<br>Predpis EHK OSN č. 122 | X | X | X | X | X | X | X | X | X | X | X |
| 37 A | Kryty kolies | Nariadenie (ES) č. 661/2009<br>Nariadenie (EÚ) č. 1009/2010 | X | | | | | | | | | | |
| 38 A | Opierky hlavy, ktoré sú alebo nie sú zabudované do sedadiel vozidla | Nariadenie (ES) č. 661/2009<br>Predpis EHK OSN č. 25 | X | | | | | | | | | | |
| 41 A | Emisie (Euro VI) z ťažkých úžitkových vozidiel/prístup k informáciám | Nariadenie (ES) č. 595/2009 | X([9]) | X([9]) | X | X([9]) | X([9]) | X | | | | | X |
| 42 A | Bočná ochrana nákladných vozidiel | Nariadenie (ES) č. 661/2009<br>Predpis EHK OSN č. 73 | | | | | X | X | | | X | X | X |
| 43 A | Systémy zabraňujúce rozstreku | Nariadenie (ES) č. 661/2009<br>Nariadenie (EÚ) č. 109/2011 | | | | X | X | X | X | X | X | X | X |
| 44 A | Hmotnosti a rozmery | Nariadenie (ES) č. 661/2009<br>Nariadenie (EÚ) č. 1230/2012 | X | | | | | | | | | | |
| 45 A | Bezpečnostné zasklievacie materiály a ich montáž na vozidlá | Nariadenie (ES) č. 661/2009<br>Predpis EHK OSN č. 43 | X | X | X | X | X | X | X | X | X | X | X |
| 46 | Pneumatiky | Smernica 92/23/EHS[20] | X | X | X | X | X | X | X | X | X | X | X |

komponentov a samostatných technických jednotiek určených pre tieto vozidlá (Ú. v. EÚ L 292, 10.11.2010, s. 2).

[20] Smernica Rady 92/23/EHS z 31. marca 1992 o pneumatikách motorových vozidiel a ich prípojných vozidiel a ich montáži (Ú. v. ES L 129, 14.5.1992, s. 95).

| | | | | | | | | | | | | | |
|---|---|---|---|---|---|---|---|---|---|---|---|---|---|
| 46 A | Montáž pneumatík | Nariadenie (ES) č. 661/2009<br>Nariadenie Komisie (EÚ) č. 458/2011[21] | X | X | X | X | X | X | X | X | X | X | |
| 46 B | Pneumatiky na motorové vozidlá a ich prípojné vozidlá (trieda C1) | Nariadenie (ES) č. 661/2009<br>Predpis EHK OSN č. 30 | X | | | X | | | X | X | | | X |
| 46C | Pneumatiky pre úžitkové vozidlá a ich prípojné vozidlá (trieda C2 a trieda C3) | Nariadenie (ES) č. 661/2009<br>Predpis EHK OSN č. 54 | | X | X | X | X | X | | | X | X | X |
| 46D | Emisie hluku valenia pneumatík, ich adhézia na mokrom povrchu a valivý odpor (triedy C1, C2 a C3) | Nariadenie (ES) č. 661/2009<br>Predpis EHK OSN č. 117 | X | X | X | X | X | X | X | X | X | X | X |
| 46E | Náhradná jednotka na dočasné použitie, pneumatiky na núdzovú jazdu/systém núdzovej jazdy a systém monitorovania tlaku v pneumatikách | Nariadenie (ES) č. 661/2009<br>Predpis EHK OSN č. 64 | X([9 A]) | | | X([9 A]) | | | | | | | X |
| 47 A | Obmedzenie maximálnej rýchlosti vozidiel | Nariadenie (ES) č. 661/2009<br>Predpis EHK OSN č. 89 | | X | X | | X | X | | | | | X |
| 48 A | Hmotnosti a rozmery | Nariadenie (ES) č. 661/2009<br>Nariadenie (EÚ) č. 1230/2012 | | X | X | X | X | X | X | X | X | X | |

[21] Nariadenie Komisie (EÚ) č. 458/2011 z 12. mája 2011 o požiadavkách na typové schválenie motorových vozidiel a ich prípojných vozidiel z hľadiska montáže ich pneumatík, ktorým sa zároveň vykonáva nariadenie Európskeho parlamentu a Rady (ES) č. 661/2009 o požiadavkách na typové schválenie motorových vozidiel, ich prípojných vozidiel a systémov, komponentov a samostatných technických jednotiek určených pre tieto vozidlá z hľadiska všeobecnej bezpečnosti (Ú. v. EÚ L 124, 13.5.2011, s. 11).

| | | | | | | | | | | | | | |
|---|---|---|---|---|---|---|---|---|---|---|---|---|---|
| 49 A | Úžitkové vozidlá, pokiaľ ide o ich vonkajšie výčnelky pred zadným panelom kabíny | Nariadenie (ES) č. 661/2009<br>Predpis EHK OSN č. 61 | | | | X | X | X | | | | | |
| 50 A | Mechanické spojovacie komponenty jazdných súprav | Nariadenie (ES) č. 661/2009<br>Predpis EHK OSN č. 55 | X([10]) | X([10]) | X([10]) | X([10]) | X([10]) | X([10]) | X | X | X | X | X |
| 50 B | Tesné spojovacie zariadenie (CCD); montáž schváleného typu CCD | Nariadenie (ES) č. 661/2009<br>Predpis EHK OSN č. 102 | | | | | X([10]) | X([10]) | | | X([10]) | X([10]) | X |
| 51 A | Horľavosť materiálov používaných v konštrukcii interiéru určitých kategórií motorových vozidiel | Nariadenie (ES) č. 661/2009<br>Predpis EHK OSN č. 118 | | | X | | | | | | | | |
| 52 A | vozidlá $M_2$ a $M_3$ | Nariadenie (ES) č. 661/2009<br>Predpis EHK OSN č. 107 | | X | X | | | | | | | | |
| 52 B | Pevnosť nadstavby veľkých osobných vozidiel | Nariadenie (ES) č. 661/2009<br>Predpis EHK OSN č. 66 | | X | X | | | | | | | | |
| 53 A | Ochrana cestujúcich v prípade čelného nárazu | Nariadenie (ES) č. 661/2009<br>Predpis EHK OSN č. 94 | X([11]) | | | | | | | | | | |
| 54 A | Ochrana cestujúcich v prípade bočného nárazu | Nariadenie (ES) č. 661/2009<br>Predpis EHK OSN č. 95 | X([12]) | | | X([12]) | | | | | | | |
| 55 | (prázdne) | | | | | | | | | | | | |
| 56 A | Vozidlá určené na prepravu nebezpečného tovaru | Nariadenie (ES) č. 661/2009<br>Predpis EHK OSN č. 105 | | | | X([13]) | X([13]) | X([13]) | X([13]) | X([13]) | X([13]) | X([13]) | |

| | | | | | | | | | | | | | |
|---|---|---|---|---|---|---|---|---|---|---|---|---|---|
| 57 A | Predné ochranné zariadenia proti podbehnutiu (FUPD) a ich montáž; predná ochrana proti podbehnutiu (FUP) | Nariadenie (ES) č. 661/2009<br>Predpis EHK OSN č. 93 | | | | | X | X | | | | | X |
| 58 | Ochrana chodcov | Nariadenie Európskeho parlamentu a Rady (ES) č. 78/2009[22] | X | | | X | | | | | | | X |
| 59 | Recyklovateľnosť | Smernica Európskeho parlamentu a Rady 2005/64/ES[23] | X | | | X | | - | | | | | |
| 60 | (prázdne) | | | | | | | | | | | | |
| 61 | Klimatizačné systémy | Smernica Európskeho parlamentu a Rady 2006/40/ES[24] | X | | | X([14]) | | | | | | | |
| 62 | Vodíkový systém | Nariadenie (ES) č. 79/2009 | X | X | X | X | X | X | | | | | |
| 63 | Všeobecná bezpečnosť | Nariadenie (ES) č. 661/2009 | X([15]) | X([15]) | X([15]) | X([15]) | X([15]) | X([15]) | X([15]) | X([15]) | X([15]) | X([15]) | |
| 64 | Ukazovatele radenia prevodových stupňov | Nariadenie (ES) č. 661/2009<br>Nariadenie (EÚ) č. 65/2012 | X | | | | | | | | | | |
| 65 | Zdokonalený systém núdzového brzdenia | Nariadenie (ES) č. 661/2009<br>Nariadenie Komisie (EÚ) č. 347/2012[25] | | X | X | | X | X | | | | | |

[22] Nariadenie Európskeho parlamentu a Rady (ES) č. 78/2009 zo 14. januára 2009 o typovom schvaľovaní motorových vozidiel s ohľadom na ochranu chodcov a iných zraniteľných účastníkov cestnej premávky, o zmene a doplnení smernice 2007/46/ES a o zrušení smerníc 2003/102/ES a 2005/66/ES (Ú. v. EÚ L 35, 4.2.2009, s. 1).

[23] Smernica Európskeho parlamentu a Rady 2005/64/ES z 26. októbra 2005 o typovom schválení motorových vozidiel vzhľadom na ich opätovnú využiteľnosť, recyklovateľnosť a zužitkovateľnosť, ktorou sa mení a dopĺňa smernica Rady 70/156/EHS (Ú. v. EÚ L 310, 25.11.2005, s. 10).

[24] Smernica Európskeho parlamentu a Rady 2006/40/ES zo 17. mája 2006 o emisiách z klimatizačných systémov v motorových vozidlách, ktorou sa mení a dopĺňa smernica Rady 70/156/EHS (Ú. v. EÚ L 161, 14.6.2006, s. 12).

[25] Nariadenie Komisie (EÚ) č. 347/2012 zo 16. apríla 2012, ktorým sa vykonáva nariadenie Európskeho parlamentu a Rady (ES) č. 661/2009 s ohľadom na požiadavky typového schvaľovania určitých kategórií motorových vozidiel týkajúce sa systémov zdokonaleného núdzového brzdenia (Ú. v. EÚ L 109, 21.4.2012, s. 1).

| | | | | | | | | | | | | | |
|---|---|---|---|---|---|---|---|---|---|---|---|---|---|
| 66 | Systém výstrahy pred vybočením z jazdného pruhu | Nariadenie (ES) č. 661/2009<br>Nariadenie Komisie (EÚ) č. 351/2012[26] | | X | X | | X | X | | | | | |
| 67 | Špecifické komponenty na skvapalnené ropné plyny (LPG) a ich montáž na motorové vozidlá | Nariadenie (ES) č. 661/2009<br>Predpis EHK OSN č. 67 | X | X | X | X | X | X | | | | | X |
| 68 | Vozidlové poplachové systémy (VAS) | Nariadenie (ES) č. 661/2009<br>Predpis EHK OSN č. 97 | X | | | X | | | | | | | X |
| 69 | Elektrická bezpečnosť | Nariadenie (ES) č. 661/2009<br>Predpis EHK OSN č. 100 | X | X | X | X | X | X | | | | | |
| 70 | Špecifické komponenty na stlačený zemný plyn (CNG) a ich montáž na motorové vozidlá | Nariadenie (ES) č. 661/2009<br>Predpis EHK OSN č. 110 | X | X | X | X | X | X | | | | | X |
| 71 | Pevnosť kabíny | Nariadenie (ES) č. 661/2009<br>Predpis EHK OSN č. 29 | | | | X | X | X | | | | | |

[26] Nariadenie Komisie (EÚ) č. 351/2012 z 23. apríla 2012, ktorým sa vykonáva nariadenie Európskeho parlamentu a Rady (ES) č. 661/2009, pokiaľ ide o požiadavky typového schvaľovania na montáž systémov výstrahy pred vybočením z jazdného pruhu v motorových vozidlách (Ú. v. EÚ L 110, 24.4.2012, s. 18).

| | |
|---|---|
| **Vysvetlivky**<br>X Relevantný regulačný akt.<br>(1) Pre vozidlá s referenčnou hmotnosťou nepresahujúcou 2 610 kg. Na požiadanie výrobcu sa nariadenie (ES) č. 715/2007 môže uplatniť na vozidlá s referenčnou hmotnosťou nepresahujúcou 2 840 kg.<br>(2) V prípade vozidiel s vybavením na LPG alebo CNG sa vyžaduje typové schválenie vozidla v súlade s predpisom EHK OSN č. 67 alebo predpisom EHK OSN č. 110.<br>(3) Vyžaduje sa montáž elektronického systému riadenia stability (electronic stability control, ďalej len ‚ESC') v súlade s článkom 12 a 13 nariadenia (ES) č. 661/2009.<br>(4) Vyžaduje sa montáž ESC v súlade s článkom 12 a 13 nariadenia (ES) č. 661/2009.<br>(4A) Ak je namontované ochranné zariadenie, musí spĺňať požiadavky predpisu EHK OSN č. 18.<br>(4 B) Toto nariadenie sa uplatňuje na sedadlá, ktoré nepatria do rozsahu pôsobnosti predpisu EHK OSN č. 80.<br>(9) Pre vozidlá s referenčnou hmotnosťou presahujúcou 2 610 kg, ktoré nie sú typovo schválené (na požiadanie výrobcu a za predpokladu, že ich referenčná hmotnosť nepresahuje 2 840 kg) podľa nariadenia (ES) č. 715/2007.<br>(9 A) Uplatňuje sa iba vtedy, ak je na takéto vozidlá namontované vybavenie, na ktoré sa vzťahuje predpis EHK OSN č. 64. Systém monitorovania tlaku v pneumatikách na vozidlá kategórie M1 sa uplatňuje povinne v súlade s článkom 9 ods. 2 nariadenia (ES) č. 661/2009.<br>(10) Uplatňuje sa iba na vozidlá vybavené spojovacím zariadením, resp. zariadeniami.<br>(11) Uplatňuje sa na vozidlá s maximálnou technicky prípustnou hmotnosťou v zaťaženom stave nepresahujúcou 2,5 tony.<br>(12) Uplatňuje sa iba na vozidlá, pri ktorých sa „referenčný bod sedenia (bod R)" najnižšieho sedadla nenachádza vyššie než 700 mm nad podlahou.<br>(13) Uplatňuje sa iba vtedy, keď výrobca žiada o typové schválenie vozidiel určených na prepravu nebezpečného tovaru.<br>(14) Platí len pre vozidlá kategórie $N_1$ triedy I, ako je opísané v prílohe I k nariadeniu (ES) č. 715/2007.<br>(15) Súlad s nariadením (ES) č. 661/2009 je povinný, nepredpokladá sa však typové schválenie pod číslom tejto položky, pretože predstavuje zbierku jednotlivých položiek 3 A , 3 B , 4 A , 5 A , 6 A , 6 B , 7 A , 8 A , 9 A , 9 B , 10 A , 12 A , 13 A , 13 B , 14 A , 15 A , 15 B , 16 A , 17 A , 17 B , 18 A , 19 A , 20 A , 21 A , 22 A , 22 B , 22 C, 23 A , 24 A , 25 A , 25 B , 25 C, 25 D, 25 E, 25 F, 26 A , 27 A , 28 A , 29 A , 30 A , 31 A , 32 A , 33 A , 34 A , 35 A , 36 A , 37 A , 38 A , 42 A , 43 A , 44 A , 45 A , 46 A , 46 B , 46 C, 46 D, 46 E, 47 A , 48 A , 49 A , 50 A , 50 B , 51 A , 52 A , 52 B , 53 A , 54 A , 56 A , 57 A a 64 až 71. Série zmien predpisov EHK OSN, ktoré sa povinne uplatňujú, sú uvedené v prílohe IV k nariadeniu (ES) č. 661/2009. Série zmien prijaté neskôr sú akceptované ako alternatíva. | |

*Dodatok 1*

**Regulačné akty pre typové schválenie EÚ vozidiel vyrábaných v malých sériách podľa článku 39**

*Tabuľka 1*

**Vozidlá $M_1$**

| Bod | Predmet | Regulačný akt | Špecifické otázky | Uplatniteľnosť a špecifické požiadavky |
|---|---|---|---|---|
| 1 | Hladina zvuku | smernica 70/157/EHS | | A |
| 1 A | Hladina zvuku | Nariadenie (EÚ) č. 540/2014 | | A |
| 2 | Emisie (Euro 5 a 6) z ľahkých úžitkových vozidiel/prístup k informáciám | Nariadenie (ES) č. 715/2007 | | A |
| | | | a) Palubný diagnostický systém (OBD) | Vozidlo musí byť vybavené systémom OBD, ktorý spĺňa požiadavky stanovené v článku 4 ods. 1 a 2 nariadenia (ES) č. 692/2008 (systém OBD musí byť skonštruovaný tak, aby zaznamenával aspoň funkčnú poruchu systému riadenia motora).<br>Rozhranie systému OBD musí byť schopné komunikácie s bežne dostupnými diagnostickými nástrojmi. |
| | | | b) Zhoda v prevádzke | Neuplatňuje sa. |
| | | | c) Prístup k informáciám | Stačí, aby výrobca poskytol prístup k informáciám o opravách a údržbe ľahko dostupným a rýchlym spôsobom. |
| | | | d) Meranie výkonu | *(Keď výrobca vozidla používa motor od iného výrobcu)*<br>Údaje zo skúšobného zariadenia výrobcu motora sa akceptujú za predpokladu, že systém riadenia motora je identický [t. j. má aspoň rovnakú elektronickú riadiacu jednotku (ECU)].<br>Skúška výstupného výkonu sa môže vykonávať na vozidlovom dynamometri. Zohľadňuje sa strata výkonu pri prenose. |

| Bod | Predmet | Regulačný akt | Špecifické otázky | Uplatniteľnosť a špecifické požiadavky |
|---|---|---|---|---|
| 3 A | Ochrana proti nebezpečenstvu požiaru (nádrže na kvapalné palivo) | Nariadenie (ES) č. 661/2009<br>Predpis EHK OSN č. 34 | a) Nádrže na kvapalné palivo | B |
| | | | b) Montáž na vozidle | B |
| 3 B | Zadné ochranné zariadenia proti podbehnutiu (RUPD) a ich montáž; zadná ochrana proti podbehnutiu (RUP) | Nariadenie (ES) č. 661/2009<br>Predpis EHK OSN č. 58 | | B |
| 4 A | Miesto na montáž a upevnenie zadných tabuliek s evidenčným číslom | Nariadenie (ES) č. 661/2009<br>Nariadenie (EÚ) č. 1003/2010 | | B |
| 5 A | Mechanizmus riadenia | Nariadenie (ES) č. 661/2009<br>Predpis EHK OSN č. 79 | | C |
| | | | a) Mechanické systémy | Uplatňujú sa ustanovenia odseku 5 predpisu EHK OSN č. 79.<br>Vykonávajú sa všetky skúšky predpísané v bode 6.2 predpisu EHK OSN č. 79 a uplatňujú sa požiadavky bodu 6.1 predpisu EHK OSN č. 79. |
| | | | b) Komplexný elektronický systém riadenia vozidla | Uplatňujú sa všetky požiadavky prílohy 6 k predpisu EHK OSN č. 79.<br>Splnenie týchto požiadaviek môže kontrolovať iba technická služba. |
| 6 A | Zámky dverí a komponenty upevnenia dverí | Nariadenie (ES) č. 661/2009<br>Predpis EHK OSN č. 11 | | C |
| | | | a) Všeobecné požiadavky (odsek 5 predpisu EHK OSN č. 11) | Uplatňujú sa všetky požiadavky. |
| | | | b) Požiadavky týkajúce sa výkonu (odsek 6 predpisu EHK OSN č. 11) | Uplatňujú sa len požiadavky bodu 6.1.5.4. a bodu 6.3 predpisu EHK OSN č. 11. |
| 7 A | Zvukové výstražné zariadenia a signály | Nariadenie (ES) č. 661/2009<br>Predpis EHK OSN č. 28 | a) Komponenty | X |
| | | | b) Montáž do vozidla | B |

| Bod | Predmet | Regulačný akt | Špecifické otázky | Uplatniteľnosť a špecifické požiadavky |
|---|---|---|---|---|

| | | | | |
|---|---|---|---|---|
| 8 A | Zariadenia pre nepriamy výhľad a ich montáž | Nariadenie (ES) č. 661/2009<br>Predpis EHK OSN č. 46 | a) Komponenty | X |
| | | | b) Montáž do vozidla | B |
| 9 B | Brzdenie | Nariadenie (ES) č. 661/2009<br>predpis EHK OSN č. 13-H | a) Požiadavky týkajúce sa konštrukcie a skúšok | A |
| | | | b) Elektronický systém riadenia stability (ESC) a systém podpory brzdenia (BAS) | Nevyžaduje sa montáž BAS ani ESC. Ak sú namontované, musia spĺňať požiadavky predpisu EHK OSN č. 13-H. |
| 10 A | Elektromagnetická kompatibilita | Nariadenie (ES) č. 661/2009<br>Predpis EHK OSN č. 10 | | B |
| 12A | Vnútorné vybavenie | Nariadenie (ES) č. 661/2009<br>Predpis EHK OSN č. 21 | | C |
| | | | a) Vnútorné usporiadanie | |
| | | | i) Požiadavky týkajúce sa polomerov a vyčnievania pri spínačoch, gombíkoch a pod., ovládačoch a všeobecnom vnútornom vybavení | Na žiadosť výrobcu sa môže upustiť od požiadaviek bodov 5.1 až 5.6 predpisu EHK OSN č. 21.<br>Uplatňujú sa požiadavky bodu 5.2 predpisu EHK OSN č. 21 s výnimkou bodov 5.2.3.1, 5.2.3.2 a 5.2.4 uvedeného predpisu. |
| | | | ii) Skúšky absorpcie energie na hornej prístrojovej doske | Skúšky absorpcie energie na hornej prístrojovej doske sa vykonávajú len vtedy, keď vozidlo nie je vybavené najmenej dvoma prednými airbagmi alebo dvoma statickými štvorbodovými pásmi. |
| | | | iii) Skúška absorpcie energie na zadnej časti sedadiel | Neuplatňuje sa. |
| | | | b) Elektricky ovládané okná, strešné panelové systémy a oddeľovacie | Uplatňujú sa všetky požiadavky bodu 5.8 predpisu EHK OSN č. 21. |

| | | | | |
|---|---|---|---|---|
| | | | systémy | |

| Bod | Predmet | Regulačný akt | Špecifické otázky | Uplatniteľnosť a špecifické požiadavky |
|---|---|---|---|---|
| 13 A | Ochrana motorových vozidiel proti neoprávnenému použitiu | Nariadenie (ES) č. 661/2009<br>Predpis EHK OSN č. 116 | | A<br>Ustanovenia bodu 8.3.1.1.1. predpisu EHK OSN č. 116 sa môžu uplatňovať namiesto bodu 8.3.1.1.2. uvedeného predpisu bez ohľadu na typ hnacej sústavy. |
| 14 A | Ochrana vodiča pred mechanizmom riadenia v prípade nárazu | Nariadenie (ES) č. 661/2009<br>Predpis EHK OSN č. 12 | | C |
| | | | | Skúšky sa vyžadujú vtedy, keď vozidlo nebolo preskúšané podľa predpisu EHK OSN č. 94 (pozri bod 53A). |
| 15 A | Sedadlá, ich ukotvenia a opierky hlavy | Nariadenie (ES) č. 661/2009<br>Predpis EHK OSN č. 17 | | C |
| | | | a) Všeobecné požiadavky<br>i) Špecifikácie | Uplatňujú sa požiadavky bodu 5.2 predpisu EHK OSN č. 17 s výnimkou bodu 5.2.3 uvedeného predpisu. |
| | | | ii) Skúšky pevnosti operadla sedadla a opierok hlavy | Uplatňujú sa požiadavky bodu 6.2. predpisu EHK OSN č. 17. |
| | | | iii) Skúšky odblokovania a nastavovania | Skúška sa vykonáva v súlade s požiadavkami prílohy 7 k predpisu EHK OSN č. 17. |
| | | | b) Opierky hlavy<br>i) Špecifikácie | Uplatňujú sa požiadavky bodov 5.4, 5.5, 5.6, 5.10, 5.11 a 5.12 predpisu EHK OSN č. 17 s výnimkou bodu 5.5.2 uvedeného predpisu. |
| | | | ii) Skúšky pevnosti opierok hlavy | Vykonáva sa skúška predpísaná v bode 6.4 predpisu EHK OSN č. 17. |
| | | | c) Osobitné požiadavky týkajúce sa ochrany cestujúcich pred posunutím batožiny | Na žiadosť výrobcu sa môže upustiť od požiadaviek prílohy 9 k predpisu EHK OSN č. 26. |
| 16 A | Vonkajšie výčnelky | Nariadenie (ES) č. 661/2009<br>Predpis EHK OSN č. 26 | | C |
| | | | a) Všeobecné špecifikácie | Uplatňujú sa požiadavky bodu 5 predpisu EHK OSN č. 26. |
| | | | b) Osobitné špecifikácie | Uplatňujú sa požiadavky bodu 6 predpisu EHK OSN č. 26. |
| 17 A | Vstup do vozidla a jeho manévrovateľnosť | Nariadenie (ES) č. 661/2009<br>Nariadenie (EÚ) č. 130/2012 | | D |

| Bod | Predmet | Regulačný akt | Špecifické otázky | Uplatniteľnosť a špecifické požiadavky |
|---|---|---|---|---|
| 17 B | Rýchlomerné zariadenie vrátane jeho montáže | Nariadenie (ES) č. 661/2009<br>Predpis EHK OSN č. 39 | | B |
| 18 A | Povinný štítok výrobcu a identifikačné číslo vozidla | Nariadenie (ES) č. 661/2009<br>Nariadenie (EÚ) č. 19/2011 | | B |
| 19 A | Kotvové úchytky bezpečnostných pásov, systémy kotvových úchytiek Isofix a kotvové úchytky horného popruhu Isofix | Nariadenie (ES) č. 661/2009<br>Predpis EHK OSN č. 14 | | B |
| 20 A | Montáž zariadení na osvetlenie a svetelnú signalizáciu na vozidlá | Nariadenie (ES) č. 661/2009<br>Predpis EHK OSN č. 48 | | B<br>Denné svietidlá sa namontujú do nového typu vozidla. |
| 21 A | Spätné odrazové zariadenia na motorové vozidlá a ich prípojné vozidlá | Nariadenie (ES) č. 661/2009<br>Predpis EHK OSN č. 3 | | X |
| 22 A | Predné a zadné obrysové svietidlá, brzdové a doplnkové obrysové svietidlá na motorové vozidlá a ich prípojné vozidlá | Nariadenie (ES) č. 661/2009<br>Predpis EHK OSN č. 7 | | X |
| 22 B | Denné svietidlá na motorové vozidlá | Nariadenie (ES) č. 661/2009<br>Predpis EHK OSN č. 87 | | X |
| 22C | Bočné obrysové svietidlá na motorové vozidlá a ich prípojné vozidlá | Nariadenie (ES) č. 661/2009<br>Predpis EHK OSN č. 91 | | X |
| 23 A | Smerové svietidlá motorových vozidiel a ich prípojných vozidiel | Nariadenie (ES) č. 661/2009<br>Predpis EHK OSN č. 6 | | X |
| 24 A | Osvetlenie zadných tabuliek s evidenčným číslom na motorových vozidlách a ich prípojných vozidlách | Nariadenie (ES) č. 661/2009<br>Predpis EHK OSN č. 4 | | X |

| Bod | Predmet | Regulačný akt | Špecifické otázky | Uplatniteľnosť a špecifické požiadavky |
|---|---|---|---|---|
| 25 A | Svetlomety motorových vozidiel z lisovaného skla typu „sealed-beam“ (SB), ktoré vyžarujú európske asymetrické stretávacie svetlo alebo diaľkové svetlo alebo obidve svetlá | Nariadenie (ES) č. 661/2009<br>Predpis EHK OSN č. 31 | | X |
| 25 B | Žiarovky na používanie v schválených sústavách svietidiel motorových vozidiel a ich prípojných vozidiel | Nariadenie (ES) č. 661/2009<br>Predpis EHK OSN č. 37 | | X |
| 25C | Svetlomety motorových vozidiel vybavené svetelnými zdrojmi s plynovými výbojkami | Nariadenie (ES) č. 661/2009<br>Predpis EHK OSN č. 98 | | X |
| 25D | Svetelné zdroje s plynovými výbojkami na používanie v schválených sústavách svietidiel s plynovými výbojkami na motorových vozidlách | Nariadenie (ES) č. 661/2009<br>Predpis EHK OSN č. 99 | | X |
| 25E | Svetlomety motorových vozidiel, ktoré vyžarujú asymetrické stretávacie alebo diaľkové svetlo alebo obidve svetlá a sú vybavené žiarovkami a/alebo modulmi LED | Nariadenie (ES) č. 661/2009<br>Predpis EHK OSN č. 112 | | X |
| 25F | Adaptívne predné osvetľovacie systémy (AFS) pre motorové vozidlá | Nariadenie (ES) č. 661/2009<br>Predpis EHK OSN č. 123 | | X |
| 26 A | Predné hmlové svietidlá motorových vozidiel | Nariadenie (ES) č. 661/2009<br>Predpis EHK OSN č. 19 | | X |
| 27 A | Ťažné zariadenie | Nariadenie (ES) č. 661/2009 | | B |

| | | | | |
|---|---|---|---|---|
| | | Nariadenie (EÚ) č. 1005/2010 | | |
| 28 A | Zadné hmlové svietidlá na motorové vozidlá a ich prípojné vozidlá | Nariadenie (ES) č. 661/2009<br>Predpis EHK OSN č. 38 | | X |

| Bod | Predmet | Regulačný akt | Špecifické otázky | Uplatniteľnosť a špecifické požiadavky |
|---|---|---|---|---|
| 29 A | Spätné svetlomety na motorové vozidlá a ich prípojné vozidlá | Nariadenie (ES) č. 661/2009<br>Predpis EHK OSN č. 23 | | X |
| 30 A | Parkovacie svietidlá na motorové vozidlá | Nariadenie (ES) č. 661/2009<br>Predpis EHK OSN č. 77 | | X |
| 31 A | Bezpečnostné pásy, zadržiavacie systémy, detské zadržiavacie systémy a detské zadržiavacie systémy Isofix | Nariadenie (ES) č. 661/2009<br>Predpis EHK OSN č. 16 | a) Komponenty | X |
| | | | b) Požiadavky na montáž | B |
| 32 A | Výhľad vodiča smerom dopredu | Nariadenie (ES) č. 661/2009<br>Predpis EHK OSN č. 125 | | A |
| 33 A | Umiestnenie a identifikácia ručných ovládačov, kontroliek a indikátorov | Nariadenie (ES) č. 661/2009<br>Predpis EHK OSN č. 121 | | A |
| 34 A | Systémy odmrazovania a odhmlievania čelného skla | Nariadenie (ES) č. 661/2009<br>Nariadenie (EÚ) č. 672/2010 | | C |
| | | | a) Odmrazovanie čelného skla | Uplatňuje sa iba bod 1.1.1 prílohy II k nariadeniu (EÚ) č. 672/2010 za predpokladu, že prúd teplého vzduchu je vedený na celú plochu čelného skla alebo ak je čelné sklo elektricky vyhrievané na celom povrchu. |
| | | | b) Odhmlievanie čelného skla | Uplatňuje sa iba bod 1.2.1 prílohy II k nariadeniu (EÚ) č. 672/2010 za predpokladu, že prúd teplého vzduchu je vedený na celú plochu čelného skla alebo ak je čelné sklo elektricky vyhrievané na celom povrchu. |
| 35 A | Systémy stierania a ostrekovania čelného skla | Nariadenie (ES) č. 661/2009<br>Nariadenie (EÚ) | | C |
| | | | a) Systém stierania | Uplatňujú sa body 1.1. až 1.1.10. prílohy III k nariadeniu (EÚ) č. 1008/2010. |

| | | | | |
|---|---|---|---|---|
| | | č. 1008/2010 | čelného skla | Vykonáva sa iba skúška opísaná v bode 2.1.10 prílohy III k nariadeniu (EÚ) č. 1008/2010. |
| | | | b) Systém ostrekovania čelného skla | Uplatňuje sa bod 1.2 prílohy III k nariadeniu (EÚ) č. 1008/2010 s výnimkou bodov 1.2.2, 1.2.3. a 1.2.5. |

| Bod | Predmet | Regulačný akt | Špecifické otázky | Uplatniteľnosť a špecifické požiadavky |
|---|---|---|---|---|
| 36 A | Vykurovací systém | Nariadenie (ES) č. 661/2009<br>Predpis EHK OSN č. 122 | | C<br>Nevyžaduje sa montáž vykurovacieho systému. |
| | | | a) Všetky vykurovacie systémy | Uplatňujú sa požiadavky bodu 5.3. a bodu 6 predpisu EHK OSN č. 122. |
| | | | b) Vykurovacie systémy na LPG | Uplatňujú sa požiadavky prílohy 8 k predpisu EHK OSN č. 122. |
| 37 A | Kryty kolies | Nariadenie (ES) č. 661/2009<br>Nariadenie (EÚ) č. 1009/2010 | | B |
| 38 A | Opierky hlavy | Nariadenie (ES) č. 661/2009<br>Predpis EHK OSN č. 25 | | X |
| 41 A | Emisie (Euro VI) z ťažkých úžitkových vozidiel/prístup k informáciám | Nariadenie (ES) č. 595/2009 | | A<br>Okrem súboru požiadaviek vzťahujúcich sa na systémy OBD a prístup k informáciám. |
| | | | Meranie výkonu | *(Keď výrobca vozidla používa motor od iného výrobcu)*<br>Údaje zo skúšobného zariadenia výrobcu motora sa akceptujú za predpokladu, že systém riadenia motora je identický [t. j. má aspoň rovnakú elektronickú riadiacu jednotku (ECU)].<br>Skúška výstupného výkonu sa môže vykonávať na vozidlovom dynamometri. Zohľadňuje sa strata výkonu pri prenose. |
| 44 A | Hmotnosti a rozmery | Nariadenie (ES) č. 661/2009<br>Nariadenie (EÚ) č. 1230/2012 | | B<br>Na žiadosť výrobcu sa môže upustiť od skúšky rozjazdu do kopca pri najväčšej hmotnosti jazdnej súpravy opísanej v časti A bode 5.1 prílohy I k nariadeniu (EÚ) č. 1230/2012. |
| 45 A | Bezpečnostné zasklievacie materiály a ich montáž na vozidlá | Nariadenie (ES) č. 661/2009<br>Predpis EHK OSN č. 43 | a) Komponenty | X |
| | | | b) Montáž | B |
| 46 | Pneumatiky | smernica 92/23/EHS | Komponenty | X |

| Bod | Predmet | Regulačný akt | Špecifické otázky | Uplatniteľnosť a špecifické požiadavky |
|---|---|---|---|---|
| 46 A | Montáž pneumatík | Nariadenie (ES) č. 661/2009<br>Nariadenie (EÚ) č. 458/2011 | | B<br>Dátumami postupného uplatňovania sú dátumy stanovené v článku 13 nariadenia (ES) č. 661/2009. |
| 46 B | Pneumatiky na motorové vozidlá a ich prípojné vozidlá (trieda C1) | Nariadenie (ES) č. 661/2009<br>Predpis EHK OSN č. 30 | Komponenty | X |
| 46D | Emisie hluku valenia pneumatík, ich adhézia na mokrom povrchu a valivý odpor (triedy C1, C2 a C3) | Nariadenie (ES) č. 661/2009<br>Predpis EHK OSN č. 117 | Komponenty | X |
| 46E | Náhradná jednotka na dočasné použitie, pneumatiky na núdzovú jazdu/systém núdzovej jazdy a systém monitorovania tlaku v pneumatikách | Nariadenie (ES) č. 661/2009<br>Predpis EHK OSN č. 64 | Komponenty | X |
| | | | Montáž systému monitorovania tlaku v pneumatikách (TPMS) | B<br>Nevyžaduje sa montáž TPMS. |
| 50 A | Mechanické spojovacie komponenty jazdných súprav | Nariadenie (ES) č. 661/2009<br>Predpis EHK OSN č. 55 | a) Komponenty | X |
| | | | b) Montáž | B |
| 53 A | Ochrana cestujúcich v prípade čelného nárazu | Nariadenie (ES) č. 661/2009<br>Predpis EHK OSN č. 94 | | C<br>Požiadavky predpisu EHK OSN č. 94 sa uplatňujú na vozidlá vybavené prednými airbagmi. Vozidlá, ktoré nie sú vybavené airbagmi, musia spĺňať požiadavku bodu 14A tejto tabuľky. |
| 54 A | Ochrana cestujúcich v prípade bočného nárazu | Nariadenie (ES) č. 661/2009<br>Predpis EHK OSN č. 95 | | C |
| | | | Skúška s modelom hlavy | Výrobca poskytuje technickej službe vhodné informácie o možnom náraze hlavy figuríny do konštrukcie vozidla alebo bočného zasklenia, ak je vyrobené z vrstveného skla.<br>Ak sa preukáže, že takýto náraz je pravdepodobný, vykoná sa čiastková skúška prostredníctvom skúšky s modelom hlavy opísaným v bode 3.1 prílohy 8 k predpisu EHK OSN č. 95 a musí sa splniť kritérium uvedené v bode 5.2.1.1 predpisu EHK OSN č. 95.<br>Po dohode s technickou službou sa môže použiť skúšobný postup opísaný v prílohe 4 k predpisu EHK OSN č. 21 ako alternatíva k skúške opísanej v predpise EHK OSN č. 95. |

| Bod | Predmet | Regulačný akt | Špecifické otázky | Uplatniteľnosť a špecifické požiadavky |
|---|---|---|---|---|
| 58 | Ochrana chodcov | Nariadenie (ES) č. 78/2009 | a) Technické požiadavky uplatniteľné na vozidlo | Neuplatňuje sa. |
| | | | b) Systémy čelnej ochrany | X |
| 59 | Recyklovateľnosť | Smernica 2005/64/ES | | Neuplatňuje sa – Uplatňuje sa iba článok 7 o opätovnom využití komponentov. |
| 61 | Klimatizačné systémy | Smernica 2006/40/ES | | A<br>Fluórované skleníkové plyny s potenciálom globálneho otepľovania vyšším ako 150 sú povolené do 31. decembra 2016. |
| 62 | Vodíkový systém | Nariadenie (ES) č. 79/2009 | | X |
| 63 | Všeobecná bezpečnosť | Nariadenie (ES) č. 661/2009 | | Pozri vysvetlivku (15) tabuľky v časti I prílohy IV, ktorá obsahuje zoznam regulačných aktov pre typové schvaľovanie ES vozidiel vyrábaných v neobmedzených sériách. |
| 64 | Ukazovatele radenia prevodových stupňov | Nariadenie (ES) č. 661/2009<br>Nariadenie (EÚ) č. 65/2012 | | Neuplatňuje sa. |
| 67 | Špecifické komponenty na skvapalnené ropné plyny (LPG) a ich montáž na motorové vozidlá | Nariadenie (ES) č. 661/2009<br>Predpis EHK OSN č. 67 | a) Komponenty | X |
| | | | b) Montáž | A |
| 68 | Vozidlové poplachové systémy (VAS) | Nariadenie (ES) č. 661/2009<br>Predpis EHK OSN č. 97 | a) Komponenty | X |
| | | | b) Montáž | B |
| 69 | Elektrická bezpečnosť | Nariadenie (ES) č. 661/2009<br>Predpis EHK OSN č. 100 | | B |
| 70 | Špecifické komponenty na stlačený zemný plyn (CNG) a ich montáž na motorové vozidlá | Nariadenie (ES) č. 661/2009<br>Predpis EHK OSN č. 110 | a) Komponenty | X |
| | | | b) Montáž | A |

| **Vysvetlivky** | |
|---|---|
| X | Regulačný akt sa uplatňuje v plnom rozsahu takto:<br>a) vydáva sa osvedčenie o typovom schválení;<br>b) skúšky a kontroly vykonáva technická služba alebo výrobca podľa podmienok stanovených v článkoch 71 až 85;<br>c) protokol o skúške sa vypracúva v súlade s ustanoveniami prílohy V;<br>d) zabezpečuje sa zhoda výroby (COP). |
| A | Regulačný akt sa uplatňuje takto:<br>a) ak nie je uvedené inak, musia byť splnené všetky požiadavky regulačného aktu;<br>b) nevyžaduje sa osvedčenie o typovom schválení;<br>c) skúšky a kontroly vykonáva technická služba alebo výrobca podľa podmienok stanovených v článkoch 71 až 85;<br>d) protokol o skúške sa vypracúva v súlade s ustanoveniami prílohy V;<br>e) zabezpečuje sa zhoda výroby (COP). |
| B | Regulačný akt sa uplatňuje takto:<br>Rovnako ako pre písmeno „A“, ale s výnimkou, že výrobca môže so súhlasom schvaľovacieho úradu vykonávať skúšky a kontroly. |
| C | Regulačný akt sa uplatňuje takto:<br>a) musia byť splnené iba technické požiadavky regulačného aktu, bez ohľadu na prípadné prechodné ustanovenie;<br>b) nevyžaduje sa osvedčenie o typovom schválení;<br>c) skúšky a kontroly vykonáva technická služba alebo výrobca (pozri rozhodnutia pri písmene „B“);<br>d) protokol o skúške sa vypracúva v súlade s ustanoveniami prílohy V;<br>e) zabezpečuje sa zhoda výroby (COP). |
| D | Rovnako ako pri rozhodnutiach v písmenách „B“ a „C“, ale s výnimkou, že vyhlásenie o zhode, ktoré predložil výrobca, je dostatočné. Nevyžaduje sa protokol o skúške.<br>Schvaľovací úrad alebo technická služba môžu vyžadovať dodatočné informácie o ďalších dôkazoch, ak je to potrebné. |
| Neuplatňuje sa. | Regulačný akt sa neuplatňuje. Môže sa však uložiť splnenie jedného alebo viacerých špecifických aspektov zahrnutých v regulačnom akte. |
| Série zmien predpisov EHK OSN, ktoré sa majú používať, sú uvedené v prílohe IV k nariadeniu (ES) č. 661/2009. Série zmien prijaté neskôr sú akceptované ako alternatíva. | |

*Tabuľka 2*

**Vozidlá $N_1$**[27]

| Bod | Predmet | Regulačný akt | Špecifické otázky | Uplatniteľnosť a špecifické požiadavky |
|---|---|---|---|---|
| 1 A | Hladina zvuku | Nariadenie (EÚ) č. 540/2014 | | A |
| 2 | Emisie (Euro 5 a 6) z ľahkých úžitkových vozidiel/prístup k informáciám | Nariadenie (ES) č. 715/2007 | | A |
| | | | a) Palubný diagnostický systém (OBD) | Vozidlo musí byť vybavené systémom OBD, ktorý spĺňa požiadavky stanovené v článku 4 ods. 1 a 2 nariadenia (ES) č. 692/2008 (systém OBD musí byť skonštruovaný tak, aby zaznamenával aspoň funkčnú poruchu systému riadenia motora).<br>Rozhranie systému OBD musí byť schopné komunikácie s bežne dostupnými diagnostickými nástrojmi. |
| | | | b) Zhoda v prevádzke | Neuplatňuje sa. |
| | | | c) Prístup k informáciám | Stačí, aby výrobca poskytol prístup k informáciám o opravách a údržbe ľahko dostupným a rýchlym spôsobom. |
| | | | d) Meranie výkonu | *(Keď výrobca vozidla používa motor od iného výrobcu)*<br>Údaje zo skúšobného zariadenia výrobcu motora sa akceptujú za predpokladu, že systém riadenia motora je identický [t. j. má aspoň rovnakú elektronickú riadiacu jednotku (ECU)].<br>Skúška výstupného výkonu sa môže vykonávať na vozidlovom dynamometri. Zohľadňuje sa strata výkonu pri prenose. |
| 3 A | Ochrana proti nebezpečenstvu požiaru (nádrže na kvapalné palivo) | Nariadenie (ES) č. 661/2009<br>Predpis EHK OSN č. 34 | a) Nádrže na kvapalné palivo | B |
| | | | b) Montáž na vozidle | B |
| 3 B | Zadné ochranné zariadenia proti podbehnutiu (RUPD) a ich montáž; zadná ochrana proti podbehnutiu (RUP) | Nariadenie (ES) č. 661/2009<br>Predpis EHK OSN č. 58 | | B |
| 4 A | Miesto na montáž a upevnenie zadných tabuliek s | Nariadenie (ES) č. 661/2009<br>Nariadenie (EÚ) | | B |

[27] Vysvetlivky týkajúce sa časti I prílohy IV sa uplatňujú aj na tabuľku 2. Písmená v tabuľke 2 majú ten istý význam ako v tabuľke 1.

| | | | | |
|---|---|---|---|---|
| | evidenčným číslom | č. 1003/2010 | | |

| Bod | Predmet | Regulačný akt | Špecifické otázky | Uplatniteľnosť a špecifické požiadavky |
|---|---|---|---|---|
| 5 A | Mechanizmus riadenia | Nariadenie (ES) č. 661/2009<br>Predpis EHK OSN č. 79 | | C |
| | | | a) Mechanické systémy | Uplatňujú sa ustanovenia odseku 5 predpisu EHK OSN č. 79.01.<br>Vykonávajú sa všetky skúšky predpísané v bode 6.2 predpisu EHK OSN č. 79 a uplatňujú sa požiadavky bodu 6.1 predpisu EHK OSN č. 79. |
| | | | b) Komplexný elektronický systém riadenia vozidla | Uplatňujú sa všetky požiadavky prílohy 6 k predpisu EHK OSN č. 79.<br>Splnenie týchto požiadaviek môže kontrolovať iba technická služba. |
| 6 A | Zámky dverí a komponenty upevnenia dverí | Nariadenie (ES) č. 661/2009<br>Predpis EHK OSN č. 11 | | C |
| | | | a) Všeobecné požiadavky (odsek 5 predpisu EHK OSN č. 11) | Uplatňujú sa všetky požiadavky. |
| | | | b) Výkonnostné požiadavky (odsek 6 predpisu EHK OSN č. 11) | Uplatňujú sa len požiadavky bodu 6.1.5.4. a bodu 6.3 predpisu EHK OSN č. 11. |
| 7 A | Zvukové výstražné zariadenia a signály | Nariadenie (ES) č. 661/2009<br>Predpis EHK OSN č. 28 | a) Komponenty | X |
| | | | b) Montáž na vozidle | B |
| 8 A | Zariadenia pre nepriamy výhľad a ich montáž | Nariadenie (ES) č. 661/2009<br>Predpis EHK OSN č. 46 | a) Komponenty | X |
| | | | b) Montáž na vozidle | B |
| 9 A | Brzdové zariadenia vozidiel a prípojných vozidiel | Nariadenie (ES) č. 661/2009<br>Predpis EHK OSN č. 13. | a) Požiadavky týkajúce sa konštrukcie a skúšok | A |
| | | | b) Elektronický systém riadenia stability (ESC) | Nevyžaduje sa montáž ESC. Ak je namontovaná, musí spĺňať požiadavky predpisu EHK OSN č. 13. |

| Bod | Predmet | Regulačný akt | Špecifické otázky | Uplatniteľnosť a špecifické požiadavky |
|---|---|---|---|---|
| 9 B | Brzdy na osobných automobiloch | Nariadenie (ES) č. 661/2009<br>predpis EHK OSN č. 13-H | a) Požiadavky týkajúce sa konštrukcie a skúšok | A |
| | | | b) Elektronický systém riadenia stability (ESC) a systém podpory brzdenia (BAS) | Nevyžaduje sa montáž BAS ani ESC. Ak sú namontované, musia spĺňať požiadavky predpisu EHK OSN č. 13-H. |
| 10 A | Elektromagnetická kompatibilita | Nariadenie (ES) č. 661/2009<br>Predpis EHK OSN č. 10 | | B |
| 13 A | Ochrana motorových vozidiel proti neoprávnenému použitiu | Nariadenie (ES) č. 661/2009<br>Predpis EHK OSN č. 116 | | A<br>Ustanovenia bodu 8.3.1.1.1. predpisu EHK OSN č. 116 sa môžu uplatňovať namiesto bodu 8.3.1.1.2. uvedeného predpisu bez ohľadu na typ hnacej sústavy. |
| 14 A | Ochrana vodiča pred mechanizmom riadenia v prípade nárazu | Nariadenie (ES) č. 661/2009<br>Predpis EHK OSN č. 12 | | C |
| | | | a) Skúška nárazom na bariéru | Vyžaduje sa skúška. |
| | | | b) Skúška nárazom na volant s maketou tela | Nevyžaduje sa v prípade, keď je volant vybavený airbagom. |
| | | | c) Skúška s modelom hlavy | Nevyžaduje sa v prípade, keď je volant vybavený airbagom. |
| 15 A | Sedadlá, ich ukotvenia a opierky hlavy | Nariadenie (ES) č. 661/2009<br>Predpis EHK OSN č. 17 | | B |
| 17 A | Vstup do vozidla a jeho manévrovateľnosť | Nariadenie (ES) č. 661/2009<br>Nariadenie (EÚ) č. 130/2012 | | D |
| 17 B | Rýchlomerné zariadenie vrátane jeho montáže | Nariadenie (ES) č. 661/2009<br>Predpis EHK OSN č. 39 | | B |
| 18 A | Povinný štítok výrobcu a identifikačné číslo | Nariadenie (ES) č. 661/2009<br>Nariadenie (EÚ) | | B |

| | | | | |
|---|---|---|---|---|
| | vozidla | č. 19/2011 | | |

| Bod | Predmet | Regulačný akt | Špecifické otázky | Uplatniteľnosť a špecifické požiadavky |
|---|---|---|---|---|
| 19 A | Kotvové úchytky bezpečnostných pásov, systémy kotvových úchytiek Isofix a kotvové úchytky horného popruhu Isofix | Nariadenie (ES) č. 661/2009<br>Predpis EHK OSN č. 14 | | B |
| 20 A | Montáž zariadení na osvetlenie a svetelnú signalizáciu na motorové vozidlá | Nariadenie (ES) č. 661/2009<br>Predpis EHK OSN č. 48 | | B<br>Denné svietidlá sa namontujú do nového typu vozidla. |
| 21 A | Spätné odrazové zariadenia na motorové vozidlá a ich prípojné vozidlá | Nariadenie (ES) č. 661/2009<br>Predpis EHK OSN č. 3 | | X |
| 22 A | Predné a zadné obrysové svietidlá, brzdové a doplnkové obrysové svietidlá na motorové vozidlá a ich prípojné vozidlá | Nariadenie (ES) č. 661/2009<br>Predpis EHK OSN č. 7 | | X |
| 22 B | Denné svietidlá na motorové vozidlá | Nariadenie (ES) č. 661/2009<br>Predpis EHK OSN č. 87 | | X |
| 22C | Bočné obrysové svietidlá na motorové vozidlá a ich prípojné vozidlá | Nariadenie (ES) č. 661/2009<br>Predpis EHK OSN č. 91 | | X |
| 23 A | Smerové svietidlá motorových vozidiel a ich prípojných vozidiel | Nariadenie (ES) č. 661/2009<br>Predpis EHK OSN č. 6 | | X |
| 24 A | Osvetlenie zadných tabuliek s evidenčným číslom na motorových vozidlách a ich prípojných vozidlách | Nariadenie (ES) č. 661/2009<br>Predpis EHK OSN č. 4 | | X |
| 25 A | Svetlomety motorových vozidiel z lisovaného skla typu „sealed-beam“ (SB), ktoré vyžarujú európske asymetrické stretávacie svetlo alebo diaľkové svetlo | Nariadenie (ES) č. 661/2009<br>Predpis EHK OSN č. 31 | | X |

| | | | | |
|---|---|---|---|---|
| | alebo obidve svetlá | | | |

| Bod | Predmet | Regulačný akt | Špecifické otázky | Uplatniteľnosť a špecifické požiadavky |
|---|---|---|---|---|
| 25 B | Žiarovky na používanie v schválených sústavách svietidiel motorových vozidiel a ich prípojných vozidiel | Nariadenie (ES) č. 661/2009<br>Predpis EHK OSN č. 37 | | X |
| 25C | Svetlomety motorových vozidiel vybavené svetelnými zdrojmi s plynovými výbojkami | Nariadenie (ES) č. 661/2009<br>Predpis EHK OSN č. 98 | | X |
| 25D | Svetelné zdroje s plynovými výbojkami na používanie v schválených sústavách svietidiel s plynovými výbojkami na motorových vozidlách | Nariadenie (ES) č. 661/2009<br>Predpis EHK OSN č. 99 | | X |
| 25E | Svetlomety motorových vozidiel, ktoré vyžarujú asymetrické stretávacie alebo diaľkové svetlo alebo obidve svetlá a sú vybavené žiarovkami a/alebo modulmi LED | Nariadenie (ES) č. 661/2009<br>Predpis EHK OSN č. 112 | | X |
| 25F | Adaptívne predné osvetľovacie systémy (AFS) pre motorové vozidlá | Nariadenie (ES) č. 661/2009<br>Predpis EHK OSN č. 123 | | X |
| 26 A | Predné hmlové svietidlá motorových vozidiel | Nariadenie (ES) č. 661/2009<br>Predpis EHK OSN č. 19 | | X |
| 27 A | Ťažné zariadenie | Nariadenie (ES) č. 661/2009<br>Nariadenie (EÚ) č. 1005/2010 | | B |
| 28 A | Zadné hmlové svietidlá na motorové vozidlá a ich prípojné vozidlá | Nariadenie (ES) č. 661/2009<br>Predpis EHK OSN č. 38 | | X |
| 29 A | Spätné svetlomety na motorové vozidlá a ich prípojné vozidlá | Nariadenie (ES) č. 661/2009<br>Predpis EHK OSN č. 23 | | X |

| | | | | |
|---|---|---|---|---|
| 30 A | Parkovacie svietidlá na motorové vozidlá | Nariadenie (ES) č. 661/2009<br>Predpis EHK OSN č. 77 | | X |

| Bod | Predmet | Regulačný akt | Špecifické otázky | Uplatniteľnosť a špecifické požiadavky |
|---|---|---|---|---|
| 31 A | Bezpečnostné pásy, zadržiavacie systémy, detské zadržiavacie systémy a detské zadržiavacie systémy Isofix | Nariadenie (ES) č. 661/2009<br>Predpis EHK OSN č. 16 | a) Komponenty | X |
| | | | b) Požiadavky na montáž | B |
| 33 A | Umiestnenie a identifikácia ručných ovládačov, kontroliek a indikátorov | Nariadenie (ES) č. 661/2009<br>Predpis EHK OSN č. 121 | | A |
| 34 A | Systémy odmrazovania a odhmlievania čelného skla | Nariadenie (ES) č. 661/2009<br>Nariadenie (EÚ) č. 672/2010 | | Neuplatňuje sa.<br>Vozidlo musí byť vybavené vhodným systémom odmrazovania a odhmlievania čelného skla. |
| 35 A | Systémy stierania a ostrekovania čelného skla | Nariadenie (ES) č. 661/2009<br>Nariadenie (EÚ) č. 1008/2010 | | Neuplatňuje sa.<br>Vozidlo musí byť vybavené vhodným systémom stierania a ostrekovania čelného skla. |
| 36 A | Vykurovací systém | Nariadenie (ES) č. 661/2009<br>Predpis EHK OSN č. 122 | | C<br>Nevyžaduje sa montáž vykurovacieho systému. |
| | | | a) Všetky vykurovacie systémy | Uplatňujú sa požiadavky bodu 5.3. a bodu 6 predpisu EHK OSN č. 122. |
| | | | b) Vykurovacie systémy na LPG | Uplatňujú sa požiadavky prílohy 8 k predpisu EHK OSN č. 122. |
| 41 A | Emisie (Euro VI) z ťažkých úžitkových vozidiel/prístup k informáciám | Nariadenie (ES) č. 595/2009 | | A<br>Okrem súboru požiadaviek vzťahujúcich sa na systémy OBD a prístup k informáciám. |
| | | | Meranie výkonu | *(Keď výrobca vozidla používa motor od iného výrobcu)*<br>Údaje zo skúšobného zariadenia výrobcu motora sa akceptujú za predpokladu, že systém riadenia motora je identický [t. j. má aspoň rovnakú elektronickú riadiacu jednotku (ECU)].<br>Skúška výstupného výkonu sa môže vykonávať na vozidlovom dynamometri. Zohľadňuje sa strata výkonu pri prenose. |

| | | | | |
|---|---|---|---|---|
| 43 A | Systémy zabraňujúce rozstreku | Nariadenie (ES) č. 661/2009<br>Nariadenie (EÚ) č. 109/2011 | | B |

| Bod | Predmet | Regulačný akt | Špecifické otázky | Uplatniteľnosť a špecifické požiadavky |
|---|---|---|---|---|
| 45 A | Bezpečnostné zasklievacie materiály a ich montáž na vozidlá | Nariadenie (ES) č. 661/2009<br>Predpis EHK OSN č. 43 | a) Komponenty | X |
| | | | b) Montáž | B |
| 46 | Pneumatiky | smernica 92/23/EHS | Komponenty | X |
| 46 A | Montáž pneumatík | Nariadenie (ES) č. 661/2009<br>Nariadenie (EÚ) č. 458/2011 | | B<br>Dátumami postupného uplatňovania sú dátumy stanovené v článku 13 nariadenia (ES) č. 661/2009. |
| 46 B | Pneumatiky na motorové vozidlá a ich prípojné vozidlá (trieda C1) | Nariadenie (ES) č. 661/2009<br>Predpis EHK OSN č. 30 | Komponenty | X |
| 46C | Pneumatiky pre úžitkové vozidlá a ich prípojné vozidlá (trieda C2 a trieda C3) | Nariadenie (ES) č. 661/2009<br>Predpis EHK OSN č. 54 | Komponenty | X |
| 46D | Emisie hluku valenia pneumatík, ich adhézia na mokrom povrchu a valivý odpor (triedy C1, C2 a C3) | Nariadenie (ES) č. 661/2009<br>Predpis EHK OSN č. 117 | Komponenty | X |
| 46E | Náhradná jednotka na dočasné použitie, pneumatiky na núdzovú jazdu/systém núdzovej jazdy a systém monitorovania tlaku v pneumatikách | Nariadenie (ES) č. 661/2009<br>Predpis EHK OSN č. 64 | Komponenty | X |
| | | | Montáž systému monitorovania tlaku v pneumatikách | B<br>Nevyžaduje sa montáž systému monitorovania tlaku v pneumatikách (TPMS). |
| | | | | |
| 48 A | Hmotnosti a rozmery | Nariadenie (ES) č. 661/2009<br>Nariadenie (EÚ) č. 1230/2012 | | B |
| | | | Skúška rozjazdu do kopca pri najväčšej hmotnosti jazdnej súpravy | Na žiadosť výrobcu sa môže upustiť od skúšky rozjazdu do kopca pri najväčšej hmotnosti jazdnej súpravy opísanej v časti A bode 5.1 prílohy 1 k nariadeniu (EÚ) č. 1230/2012. |

| Bod | Predmet | Regulačný akt | Špecifické otázky | Uplatniteľnosť a špecifické požiadavky |
|---|---|---|---|---|
| 49 A | Úžitkové vozidlá, pokiaľ ide o ich vonkajšie výčnelky pred zadným panelom kabíny | Nariadenie (ES) č. 661/2009<br>Predpis EHK OSN č. 61 | | C |
| | | | a) Všeobecné špecifikácie | Uplatňujú sa požiadavky bodu 5 predpisu EHK OSN č. 61. |
| | | | b) Osobitné špecifikácie | Uplatňujú sa požiadavky bodu 6 predpisu EHK OSN č. 61. |
| 50 A | Mechanické spojovacie komponenty jazdných súprav | Nariadenie (ES) č. 661/2009<br>Predpis EHK OSN č. 55 | a) Komponenty | X |
| | | | b) Montáž | B |
| 54 A | Ochrana cestujúcich v prípade bočného nárazu | Nariadenie (ES) č. 661/2009<br>Predpis EHK OSN č. 95 | C | C |
| | | | Skúška s modelom hlavy | Výrobca poskytuje technickej službe vhodné informácie o možnom náraze hlavy figuríny do konštrukcie vozidla alebo bočného zasklenia, ak je vyrobené z vrstveného skla.<br>Ak sa preukáže, že takýto náraz je pravdepodobný, vykoná sa čiastková skúška prostredníctvom skúšky s modelom hlavy opísaným v bode 3.1 prílohy 8 k predpisu EHK OSN č. 95 a musí sa splniť kritérium uvedené v bode 5.2.1.1 predpisu EHK OSN č. 95.<br>Po dohode s technickou službou sa môže použiť skúšobný postup opísaný v prílohe 4 k predpisu EHK OSN č. 21 ako alternatíva k skúške opísanej v predpise EHK OSN č. 95 uvedené vyššie. |
| 56 | Vozidlá určené na prepravu nebezpečného tovaru | Nariadenie (ES) č. 661/2009<br>Predpis EHK OSN č. 105 | | A |
| 58 | Ochrana chodcov | Nariadenie (ES) č. 78/2009 | a) Technické požiadavky uplatniteľné na vozidlo | Neuplatňuje sa. |
| | | | b) Systémy čelnej ochrany | X |
| 59 | Recyklovateľnosť | Smernica 2005/64/ES | | Neuplatňuje sa.<br>Uplatňuje sa iba článok 7 o opätovnom využití komponentov. |

| Bod | Predmet | Regulačný akt | Špecifické otázky | Uplatniteľnosť a špecifické požiadavky |
|---|---|---|---|---|
| 61 | Klimatizačné systémy | Smernica 2006/40/ES | | B<br>Fluórované skleníkové plyny s potenciálom globálneho otepľovania vyšším ako 150 sú povolené do 31. decembra 2016. |
| 62 | Vodíkový systém | Nariadenie (ES) č. 79/2009 | | X |
| 63 | Všeobecná bezpečnosť | Nariadenie (ES) č. 661/2009 | | Pozri vysvetlivku (15) tabuľky v časti I prílohy IV, ktorá obsahuje zoznam regulačných aktov pre typové schvaľovanie ES vozidiel vyrábaných v neobmedzených sériách. |
| 67 | Špecifické komponenty na skvapalnené ropné plyny (LPG) a ich montáž na motorové vozidlá | Nariadenie (ES) č. 661/2009<br>Predpis EHK OSN č. 67 | a) Komponenty | X |
| | | | b) Montáž | A |
| 68 | Vozidlové poplachové systémy (VAS) | Nariadenie (ES) č. 661/2009<br>Predpis EHK OSN č. 97 | a) Komponenty | X |
| | | | b) Montáž | B |
| 69 | Elektrická bezpečnosť | Nariadenie (ES) č. 661/2009<br>Predpis EHK OSN č. 100 | | B |
| 70 | Špecifické komponenty na stlačený zemný plyn (CNG) a ich montáž na motorové vozidlá | Nariadenie (ES) č. 661/2009<br>Predpis EHK OSN č. 110 | a) Komponenty | X |
| | | | b) Montáž | A |
| 71 | Pevnosť kabíny | Nariadenie (ES) č. 661/2009<br>Predpis EHK OSN č. 29 | | C |

*Dodatok 2*

**Požiadavky na schválenie EÚ jednotlivého vozidla podľa článku 42**

1. UPLATŇOVANIE

Na účely uplatňovania tejto prílohy, sa vozidlo považuje za nové, ak:

a) nikdy predtým nebolo evidované alebo

b) bolo zaevidované menej ako šesť mesiacov v čase podania žiadosti o schválenie jednotlivého vozidla.

Vozidlo sa považuje za evidované, keď získalo trvalé, dočasné alebo krátkodobé administratívne povolenie na uvedenie do prevádzky v cestnej doprave zahŕňajúce identifikáciu tohto vozidla a vydanie evidenčného čísla ([1]).

1. ADMINISTRATÍVNE USTANOVENIA

1.1. **Kategorizácia vozidla**

Vozidlá sa kategorizujú v súlade s kritériami stanovenými v prílohe II:

a) sa zohľadňuje skutočný počet miest na sedenie; a

b) technicky maximálna prípustná celková hmotnosť je maximálna hmotnosť uvedená výrobcom v krajine pôvodu a dostupná v jeho úradnej dokumentácii.

Ak nie je možné jednoducho stanoviť kategóriu vozidla z dôvodu dizajnu karosérie, uplatňujú sa podmienky stanovené v prílohe II.

1.2. **Žiadosť o typové schválenie jednotlivého vozidla**

a) Žiadateľ predkladá schvaľovaciemu úradu žiadosť spolu s kompletnou príslušnou dokumentáciou potrebnou na realizáciu schvaľovacieho postupu.

V prípade, že predložená dokumentácia je neúplná, nepravá alebo sfalšovaná, žiadosť o schválenie sa zamietne.

b) V jednom členskom štáte sa môže predložiť len jedna žiadosť pre konkrétne vozidlo. Schvaľovací úrad môže požadovať od žiadateľa písomný záväzok, že bude predložená iba jedna žiadosť v členskom štáte schvaľovaciemu úradu.

Pod konkrétnym vozidlom sa rozumie fyzické vozidlo, ktorého identifikačné číslo je jednoznačne rozpoznateľné.

Ktorýkoľvek žiadateľ však môže požiadať o typové schválenie EÚ jednotlivého vozidla v inom členskom štáte s ohľadom na iné konkrétne vozidlo, ktoré má technické charakteristiky rovnaké alebo podobné ako vozidlo, ktorému bolo udelené typové schválenie EÚ jednotlivého vozidla.

---

([1]) Ak sa nepredloží registračný dokument, príslušný orgán môže použiť dostupný zdokumentovaný dôkaz o dátume výroby alebo zdokumentovaný dôkaz o prvej kúpe.

c) Vzor formulára žiadosti a štruktúru dokumentu stanovuje schvaľovací úrad.

Žiadané podrobnosti o vozidle môžu zahŕňať len vhodný výber informácií zahrnutých v prílohe I.

d) Technické požiadavky, ktoré je potrebné splniť, sú požiadavky uvedené v oddiele 4.

Technické požiadavky sú tie, ktoré sú uplatniteľné na nové vozidlá, ktoré patria k typu vozidla, ktoré sa v súčasnosti vyrába, a to v súvislosti s dátumom predloženia žiadosti.

e) Pokiaľ ide o skúšky požadované v regulačných aktoch uvedených v tejto prílohe, žiadateľ predkladá vyhlásenie o zhode s uznanými medzinárodnými normami alebo predpismi. Uvedené vyhlásenie môže vydať len výrobca vozidla.

„Vyhlásenie o zhode“ je vyhlásenie, ktoré vydala kancelária alebo oddelenie v rámci organizácie výrobcu, ktoré sú plne oprávnené vedením, aby plne prevzali právnu zodpovednosť výrobcu v súvislosti s dizajnom a konštrukciou vozidla.

Regulačné akty, na základe ktorých je takéto vyhlásenie potrebné predložiť, sú akty uvedené v oddiele 4.

V prípade, že toto vyhlásenie o zhode vedie k neistote, môže byť žiadateľ požiadaný, aby od výrobcu získal dodatočný dôkaz vrátane protokolu o skúške s cieľom doložiť vyhlásenie výrobcu.

1.3. **Technické služby poverené typovými schváleniami jednotlivých vozidiel**

a) Technické služby poverené typovými schváleniami jednotlivých vozidiel musia patriť do kategórie A, ako je uvedené v článku 72 ods. 1.

b) Odchylne od povinnosti preukázať ich súlad s normami uvedenými v dodatku 1 k prílohe V, musia technické služby spĺňať tieto normy:

i) EN ISO/IEC 17025:2005 v prípade, že skúšky vykonávajú samy;

ii) EN ISO/IEC 17020:2012 v prípade, že overujú súlad vozidla s požiadavkami uvedenými v tomto doplnku.

c) V prípade, že je na žiadosť žiadateľa potrebné vykonať špecifické skúšky, ktoré si vyžadujú osobitné znalosti, vykoná ich jedna z technických služieb oznámených Komisii podľa výberu žiadateľa.

1.4. **Skúšobné protokoly**

a) Skúšobné protokoly sa vypracujú v súlade s bodom 5.10.2 normy EN ISO/IEC 17025:2005.

b) Vypracujú sa v niektorom jazyku Únie stanovenom schvaľovacím úradom.

Ak bol v prípade uplatňovania bodu 1.3 písm. c) skúšobný protokol vypracovaný v inom členskom štáte, ako bol štát poverený typovým schválením jednotlivého vozidla, schvaľovací úrad môže žiadateľa požiadať, aby predložil overený preklad protokolu o skúške.

c) Skúšobné protokoly obsahujú opis skúšaného vozidla vrátane jeho jednoznačnej identifikácie. Tie časti, ktoré v súvislosti s výsledkami skúšok zohrávajú dôležitú úlohu, sa opíšu a ich identifikačné číslo sa zaznamená.

d) Na žiadosť žiadateľa môže protokol o skúške systému konkrétneho vozidla opakovane predložiť buď ten istý, alebo iný žiadateľ na účely jednotlivého schválenia iného vozidla.

V takomto prípade zabezpečí schvaľovací úrad na základe skúšobného protokolu náležitú kontrolu technických charakteristík vozidla.

Kontrola vozidla a dokumentácie priloženej k skúšobnému protokolu musí preukázať, že vozidlo, pre ktoré sa žiada o jednotlivé schválenie, má rovnaké charakteristiky ako vozidlo opísané v protokole.

e) Môžu sa predložiť len overené kópie skúšobného protokolu.

f) Skúšobné protokoly uvedené v bode 1.4 písm. d) neobsahujú protokoly vypracované na účely udelenia typového schválenia jednotlivého vozidla.

1.5. V rámci postupu typového schválenia jednotlivého vozidla sa každé jednotlivé vozidlo fyzicky skontroluje technickou službou.

Nepovoľuje sa žiadna výnimka z tejto zásady.

1.6. Ak je schvaľovací orgán presvedčený, že vozidlo spĺňa technické požiadavky špecifikované v tomto doplnku a zodpovedá opisu uvedenému v žiadosti, udelí schválenie v súlade s článkom 42.

1.7. Osvedčenie o schválení sa vypracuje v súlade so vzorom D, ako je uvedené v prílohe VI.

1.8. Schvaľovací orgán uchováva záznamy o všetkých schváleniach udelených podľa článku 42.

2. PRESKÚMANIE TECHNICKÝCH POŽIADAVIEK

Zoznam technických požiadaviek, ktorý sa nachádza v oddiele 3, sa bude pravidelne aktualizovať s cieľom zohľadniť výsledky prebiehajúcej harmonizačnej činnosti na Svetovom fóre pre harmonizáciu predpisov o vozidlách (WP.29) v Ženeve a legislatívne úpravy v tretích krajinách.

3. TECHNICKÉ POŽIADAVKY

## Časť I: Vozidlá patriace do kategórie $M_1$

| Bod | Odkaz na regulačný akt | Alternatívne požiadavky |
|---|---|---|
| 1 | Smernica Rady 70/157/EHS[28]<br>(Prípustná hladina hluku) | *Skúška za jazdy*<br>a) Skúška sa vykonáva v súlade s metódou A uvedenou v prílohe 3 k predpisu EHK OSN č. 51.<br>Limity sú uvedené v bode 2.1 prílohy I k smernici 70/157/EHS. Povoľuje sa jeden decibel nad povolené limity.<br>b) Skúšobná dráha musí byť v súlade s prílohou 8 predpisu EHK OSN č. 51. Skúšobná dráha, ktorá má odlišné špecifikácie, sa môže využívať za podmienky, že technická služba vykonala skúšky zhody. V prípade potreby sa použije korekčný faktor.<br>c) Výfukové systémy obsahujúce vláknité materiály nesmú byť kondiciované podľa prílohy 5 predpisu EHK OSN č. 51.<br>*Skúška stojaceho vozidla*<br>Skúška sa vykoná v súlade s bodom 3.2. Príloha 3 k predpisu EHK OSN č. 51. |
| 2a | Nariadenie (ES) č. 715/2007<br>(emisie Euro 5 a 6 z ľahkých úžitkových vozidiel/prístup k informáciám) | *Emisie výfukových plynov*<br>a) Skúška typu 1 sa vykoná v súlade s prílohou III k nariadeniu (ES) č. 692/2008 pomocou faktorov zhoršenia stanovených v bode 1.4 prílohy VII k nariadeniu (ES) č. 692/2008. Limitmi sú limity stanovené v tabuľke I a tabuľke II v prílohe I k nariadeniu (ES) č. 715/2007.<br>b) Nevyžaduje sa, aby malo vozidlo najazdených 3 000 km, ako sa uvádza v bode 3.1.1 prílohy 4 k predpisu EHK OSN č. 83.<br>c) Typ paliva, ktoré sa použije na skúšanie, je referenčné palivo, ako sa požaduje v prílohe IX k nariadeniu (EÚ) č. 692/2008.<br>d) Dynamometer sa nastaví v súlade s technickými požiadavkami stanovenými v bode 3.2 prílohy 4 k predpisu EHK OSN č. 83.<br>e) skúška uvedená v písmene a) sa nevykoná, ak možno preukázať, že vozidlo spĺňa jeden z kalifornských predpisov uvedených v bode 2.1.1. prílohy I k nariadeniu (ES) č. 692/2008.<br>*Emisie z odparovania* |

[28] Smernica Rady 70/157/EHS zo 6. februára 1970 o aproximácii právnych predpisov členských štátov o prípustnej hladine hluku a o výfukových systémoch motorových vozidiel (Ú. v. ES L 42, 23.2.1970, s. 16).

| | | |
|---|---|---|
| | | Pri motoroch s benzínovým pohonom sa vyžaduje systém regulácie emisií z odparovania (napr. nádoba s aktívnym uhlím).<br>*Emisie z kľukovej skrine*<br>Vyžaduje sa prítomnosť zariadenia na recykláciu plynov z kľukovej skrine.<br>*Palubný diagnostický systém (OBD)*<br>a) Vozidlo musí byť vybavené systémom OBD.<br>b) Rozhranie systému OBD musí byť schopné komunikácie s bežnými diagnostickými nástrojmi používanými na vykonávanie pravidelných technických kontrol.<br>*Opacita dymu*<br>a) Vozidlá vybavené naftovým motorom sa skúšajú v súlade so skúšobnými metódami uvedenými v doplnku 2 k prílohe IV k nariadeniu (ES) č. 692/2008.<br>b) Korigovaná hodnota koeficientu absorpcie sa pripevní na dobre viditeľnom a ľahko prístupnom mieste.<br>*Emisie $CO_2$ a spotreba paliva*<br>a) Skúška sa vykoná v súlade s prílohou XII k nariadeniu (ES) č. 692/2008.<br>b) Nevyžaduje sa, aby malo vozidlo najazdených 3 000 km, ako sa uvádza v bode 3.1.1 prílohy 4 k predpisu EHK OSN č. 83.<br>c) Ak vozidlo spĺňa kalifornské predpisy uvedené v bode 2.1.1 prílohy I k nariadeniu (ES) č. 692/2008, a preto nie je potrebné vykonať skúšku emisií výfukových plynov, členské štáty vypočítajú emisie CO 2 a spotrebu paliva pomocou vzorca uvedeného vo vysvetlivkách ([b]) a ([c]).<br>*Prístup k informáciám*<br>Ustanovenia týkajúce sa prístupu k informáciám sa neuplatňujú.<br>*Meranie výkonu*<br>a) Žiadateľ predloží vyhlásenie výrobcu, v ktorom sa uvádza maximálny výkon motora v kW, ako aj príslušné otáčky motora v otáčkach za minútu.<br>b) Prípadne môže žiadateľ predložiť krivku výkonu motora poskytujúcu tie isté informácie. |
| 3 | Predpis EHK OSN č. 34<br>(Palivové nádrže – zadné ochranné zariadenia) | *Palivové nádrže*<br>a) Palivové nádrže musia byť v súlade s oddielom 5 predpisu EHK OSN č. 34 s výnimkou bodov 5.1, 5.2 a 5.12. Musia byť v súlade najmä s bodmi 5.9 a 5.9.1, nie je však potrebné vykonať žiadnu skúšku odkvapkávania.<br>b) Nádrže na LPG alebo CNG sa typovo schvaľujú v súlade s príslušnou sériou zmien 01 predpisov EHK OSN č. 67 alebo č. 110 ([a]).<br>*Špecifické ustanovenia pre palivové nádrže vyrobené z plastu*<br>Žiadateľ predloží vyhlásenie od výrobcu, v ktorom sa uvádza, že palivová nádrž konkrétneho vozidla, ktorého identifikačné číslo vozidla je potrebné uviesť, spĺňa minimálne jednu z týchto možností: |

| | | |
|---|---|---|
| | | — FMVSS č. 301 (Integrita palivového systému), alebo<br>— príloha 5 k predpisu EHK OSN č. 34.<br>*Zadné ochranné zariadenie*<br>Zadná časť vozidla musí byť vyrobená v súlade s oddielom 8 a 9 predpisu EHK OSN č. 34. |
| 3 B | Predpis EHK OSN č. 58<br>(zadná ochrana proti podbehnutiu) | Zadná časť vozidla musí byť vyrobená v súlade s oddielom 2 predpisu EHK OSN č. 58. Stačí, že požiadavky stanovené v bode 2.3 sú splnené. |
| 4 | Nariadenie (EÚ) č. 1003/2010<br>(Miesto pre zadnú tabuľku s evidenčným číslom) | Miesto, sklon, uhly viditeľnosti a umiestnenie tabuľky s evidenčným číslom musia byť v súlade s nariadením (EÚ) č. 1003/2010. |
| 5 | Predpis EHK OSN č. 79<br>(Ovládacia sila riadenia) | *Mechanické systémy*<br>a) Mechanizmus riadenia musí byť konštruovaný tak, aby dochádzalo k samocentrovaniu. Na kontrolu dodržiavania tohto ustanovenia je potrebné vykonať skúšku v súlade s bodmi 6.1.2 a 6.2.1 predpisu EHK OSN č. 79.<br>b) Zlyhanie zariadenia posilňovača riadenia nesmie viesť k úplnej strate kontroly nad vozidlom.<br>*Komplexný elektronický systém riadenia vozidla (zariadenia elektronického ovládania)*<br>Komplexný elektronický systém sa povolí len ak je v súlade s prílohou 6 k predpisu EHK OSN č. 79. |
| 6 | Predpis EHK OSN č. 11<br>(Zámky a závesy dverí) | Súlad s bodom 6.1.5.4 predpisu EHK OSN č. 11. |
| 7 | Predpis EHK OSN č. 28<br>(Zvukový výstražný signál) | *Komponenty*<br>Zariadenia zvukového výstražného signálu nemusia byť typovo schválené v súlade s predpisom EHK OSN č. 28. V súlade s požiadavkami bodu 6.1.1 predpisu EHK OSN č. 28 však musia vydávať trvalý zvuk.<br>*Montáž do vozidla*<br>a) Skúška sa vykonáva v súlade s bodom 6.2 predpisu EHK OSN č. 28.<br>b) Maximálna úroveň akustického tlaku musí byť v súlade s bodom 6.2.7. |
| 8 | Predpis EHK OSN č. 46<br>(Zariadenia pre nepriamy výhľad) | *Komponenty*<br>a) Vozidlo musí byť vybavené spätnými zrkadlami stanovenými v bode 15.2 predpisu EHK OSN č. 46.<br>b) Nemusia byť typovo schválené v súlade s predpisom EHK OSN č. 46.<br>c) Polomery zakrivenia zrkadiel nesmú spôsobiť značné skreslenie obrazu. Polomery zakrivenia sa skontrolujú podľa uváženia technickej služby v súlade so spôsobom uvedeným v prílohe 7 k predpisu EHK OSN č. 46. Polomery zakrivenia nesmú byť menšie ako polomery uvedené v bode oddiele 6.1.2.2.4. predpisu EHK OSN č. 46.<br>*Montáž do vozidla* |

| | | |
|---|---|---|
| | | Na zabezpečenie výhľadu sa vykonáva meranie, a to buď v súlade s bodom 15.2.4 predpisu EHK OSN č. 46, alebo v súlade s oddielom 5 prílohy III k smernici 71/127/EHS. |
| 9 | predpis EHK OSN č. 13-H<br>(Brzdenie) | *Všeobecné ustanovenia*<br>a) Skúška sa vykonáva v súlade s odsekom 5 predpisu EHK OSN č. 13-H.<br>b) Vozidlá sú vybavené elektronickým protiblokovacím brzdovým systémom, ktorý pôsobí na všetky kolesá.<br>c) Výkony brzdového systému musia byť v súlade s prílohou III predpisu EHK OSN č. 13-H.<br>d) Na tento účel je potrebné vykonať skúšky na dráhe, ktorej povrch musí byť veľmi priľnavý. Skúšanie parkovacej brzdy sa vykonáva na 18 % sklone (nahor a nadol).<br>Vykonávajú sa len skúšky uvedené v rámci položiek „prevádzková brzda“ a „parkovacia brzda“. Vozidlo musí byť v každom prípade plne zaťažené.<br>e) Skúška na ceste uvedená v bode d) sa nevykonáva, ak žiadateľ predloží od výrobcu vyhlásenie, v ktorom sa uvádza, že vozidlo je buď v súlade s predpisom EHK OSN č. 13-H vrátane doplnku 5, alebo s FMVSS č. 135.<br>*Prevádzková brzda*<br>a) Vykonáva sa skúška „typu 0“ predpísaná v bodoch 1.4.2 a 1.4.3 prílohy 3 k predpisu EHK OSN č. 13-H.<br>b) Okrem toho sa vykonáva sa skúška „typu 1“ uvedená v bode 1.5 prílohy 3 k predpisu EHK OSN č. 13-H.<br>*Parkovacia brzda*<br>Skúška sa vykonáva v súlade s oddielom 2.3 prílohy 3 k predpisu EHK OSN č. 13. |
| 10 | Predpis EHK OSN č. 10<br>[Rádiové odrušenie (elektromagnetická kompatibilita)] | *Komponenty*<br>a) Elektrické/elektronické podzostavy nemusia byť typovo schválené v súlade s predpisom EHK OSN č. 10.<br>b) Dodatočne namontované elektrické/elektronické zariadenia však musia byť v súlade s predpisom EHK OSN č. 10.<br>*Vyžarované elektromagnetické žiarenie*<br>Žiadateľ predloží vyhlásenie od výrobcu, v ktorom sa uvádza, že vozidlo je v súlade s predpisom EHK OSN č. 10 alebo s nasledujúcimi alternatívnymi normami:<br>— širokopásmové elektromagnetické žiarenie: CISPR 12 alebo SAE J551-2, alebo<br>— úzkopásmové elektromagnetické žiarenie: CISPR 12 (mimo vozidla) alebo 25 (vnútri vozidla) alebo SAE J551-4 a SAE J1113-41.<br>*Skúšky odolnosti*<br>Skúšky odolnosti sa nemusia vykonávať. |

| | | |
|---|---|---|
| 12 | Predpis EHK OSN č. 21<br>(Vnútorné vybavenie) | *Vnútorné usporiadanie*<br>a) Pokiaľ ide o požiadavky týkajúce sa absorpcie energie, vozidlo je v súlade s predpisom EHK OSN č. 21, ak je vybavené minimálne dvomi prednými airbagmi, jedným vloženým vo volante a druhým v prístrojovej doske.<br>b) Ak je vozidlo vybavené len jedným predným airbagom vloženým vo volante, prístrojová doska musí byť vyrobená z materiálov absorbujúcich energiu.<br>c) Technická služba skontroluje, či sa v zónach definovaných v bodoch 5.1 až 5.7 predpisu EHK OSN č. 21 nenachádzajú ostré hrany.<br>*Elektrické ovládače*<br>a) Elektricky ovládané okná, strešné panelové systémy a oddeľovacie systémy sa skúšajú v súlade s bodom 5.8 predpisu EHK OSN č. 21.<br>Citlivosť automatických reverzných systémov uvedená v bode 5.8.3. sa môže odlišovať od požiadaviek stanovených v bode 5.8.3.1.1 predpisu EHK OSN č. 21.<br>b) Elektrické okná, ktoré nemožno zavrieť, ak je zapaľovanie vypnuté, musia byť vyňaté z požiadaviek týkajúcich sa automatických reverzných systémov. |
| 13 | Predpis EHK OSN č. 18<br>(Zariadenie proti krádeži a imobilizér) | a) S cieľom zabrániť nepovolenému používaniu musí byť vozidlo vybavené:<br>— uzamykacím zariadením definovaným v bode 2.3 predpisu EHK OSN č. 18, a<br>— imobilizérom, ktorý spĺňa technické požiadavky odseku 5 predpisu EHK OSN č. 18;<br>b) Ak v súlade s písmenom a) imobilizér musí byť dodatočne namontovaný, musí byť schváleného typu v súlade s predpismi EHK OSN č. 18, č. 97 alebo č. 116. |
| 14 | Predpis EHK OSN č. 12<br>(Mechanizmus riadenia pri náraze) | a) Žiadateľ predloží vyhlásenie od výrobcu, v ktorom sa uvádza, že konkrétne vozidlo, ktorého identifikačné číslo vozidla je potrebné uviesť, spĺňa minimálne jednu z týchto noriem:<br>— Predpis EHK OSN č. 12<br>— FMVSS č. 203 (Ochrana vodiča pri náraze na ovládanie mechanizmu riadenia) vrátane FMVSS č. 204 (Posun ovládania mechanizmu riadenia dozadu),<br>— Článok 11 JSRRV.<br>b) Skúška v súlade s prílohou 3 predpisu EHK OSN č. 12 sa musí žiadosť žiadateľa vykonať na sériovom vozidle.<br>Túto skúšku vykonáva technická služba, ktorá bola určená na vykonávanie tohto testu. Táto technická služba žiadateľovi vydá podrobný protokol. |

| | | |
|---|---|---|
| 15 | Predpis EHK OSN č. 17<br>(Pevnosť sedadiel – opierky hlavy) | *Sedadlá, ukotvenia sedadiel a nastavovacie systémy*<br>Žiadateľ predloží vyhlásenie od výrobcu, v ktorom sa uvádza, že konkrétne vozidlo, ktorého identifikačné číslo vozidla je potrebné uviesť, spĺňa minimálne jednu z týchto noriem:<br>— Predpis EHK OSN č. 17 alebo<br>— FMVSS č. 207 (Systémy miest na sedenie).<br>*Opierky hlavy*<br>a) Ak je vyhlásenie založené na norme FMVSS č. 207, opierky hlavy musia okrem toho spĺňať požiadavky bodu 5 a prílohy 4 k predpisu EHK OSN č. 17.<br>b) Vykonajú sa len skúšky uvedené v bodoch 5.12, 6.5, 6.6 a 6.7 predpisu EHK OSN č. 17.<br>c) V opačnom prípade žiadateľ predloží vyhlásenie od výrobcu, v ktorom sa uvádza, že konkrétne vozidlo, ktorého identifikačné číslo vozidla je potrebné uviesť, spĺňa normu FMVSS č. 202a (Opierky hlavy). |
| 16 | Predpis EHK OSN č. 17<br>(Vonkajšie výčnelky) | a) Vonkajší povrch karosérie musí byť v súlade so všeobecnými požiadavkami uvedenými v oddiele 5 predpisu EHK OSN č. 17.<br>b) Ustanovenia uvedené v bodoch 6.1, 6.5, 6.6, 6.7, 6.8 a 6.11 predpisu EHK OSN č. 17 sa kontrolujú podľa uváženia technickej služby. |
| 17 | Predpis EHK OSN č. 39<br>(Rýchlomer – spätný chod) | *Rýchlomerné zariadenie*<br>a) Číselník musí byť v súlade s bodmi 5.1 až 5.1.4 predpisu EHK OSN č. 39.<br>b) Ak technická služba chce overiť, že rýchlomer je kalibrovaný s dostatočnou presnosťou, môže požiadať o vykonanie skúšok predpísaných v bode 5.2 predpisu EHK OSN č. 39.<br>*Spätný chod*<br>Prevodový mechanizmus musí zahŕňať spätný chod. |
| 18 | Nariadenie (EÚ) č. 19/2011<br>(Povinné štítky) | *Identifikačné číslo vozidla*<br>a) Vozidlo musí byť vybavené identifikačným číslom, ktoré sa skladá minimálne z ôsmich a maximálne zo 17 znakov. Identifikačné číslo vozidla, ktoré sa skladá zo 17 znakov, musí spĺňať požiadavky stanovené v normách ISO 3779:1983 a 3780:1983.<br>b) Identifikačné číslo vozidla musí byť umiestnené v dobre viditeľnej a ľahko prístupnej polohe takým spôsobom, aby sa nemohlo zmazať alebo poškodiť.<br>c) Ak nie je na podvozku alebo karosérii vyrazené žiadne identifikačné číslo vozidla, členský štát môže pri uplatňovaní vnútroštátneho práva žiadateľa požiadať o jeho dodatočné umiestnenie. V takomto prípade musí príslušný orgán tohto členského štátu vykonať nad touto operáciou dohľad.<br>*Povinný štítok*<br>Vozidlo musí byť vybavené identifikačným štítkom pripevneným výrobcom vozidla.<br>Po udelení schválenia nesmie schvaľovací úrad požadovať žiadny iný štítok. |
| 19 | Predpis EHK OSN č. 14 | Žiadateľ predloží vyhlásenie od výrobcu, v ktorom sa uvádza, že |

| | | |
|---|---|---|
| | (Kotvové úchytky zostavy bezpečnostných pásov), | konkrétne vozidlo, ktorého identifikačné číslo vozidla je potrebné uviesť, spĺňa minimálne jednu z týchto noriem:<br>— Predpis EHK OSN č. 14<br>— FMVSS č. 210 (Kotvové úchytky zostavy bezpečnostných pásov), alebo<br>— článok 22-3 JSRRV. |
| 20 | Predpis EHK OSN č. 48 (Montáž zariadení na osvetlenie a svetelnú signalizáciu) | a) Montáž osvetlenia musí spĺňať základné požiadavky predpisu EHK OSN č. 48 série zmien 03 s výnimkou požiadaviek uvedených v prílohách 5 a 6 uvedeného predpisu.<br>b) Žiadna výnimka sa nepovoľuje, pokiaľ ide o počet, základné konštrukčné vlastnosti, elektrické spojenia a farbu svetla vyžarovaného alebo odrazeného svetelnými a signalizačnými zariadeniami uvedenými v bodoch 21 až 26 a v bodoch 28 až 30.<br>c) Svetelné a signalizačné zariadenia, ktoré musia byť dodatočne namontované na účely splnenia požiadaviek písm. a), sú označené značkou typového schválenia „EÚ“.<br>d) Svietidlá vybavené svetelným zdrojom s plynovou výbojkou sú povolené len spolu s montážou čistiaceho zariadenia svetlometov a v prípade potreby automatického zariadenia, ktoré umožňuje meniť sklon svetlometov.<br>e) Stretávacie svetlomety sa musia prispôsobiť smeru cestnej premávky platnému v krajine, v ktorej bolo vozidlu udelené schválenie. |
| 21 | Predpis EHK OSN č. 3 (Odrazové sklá) | V prípade potreby sa k zadným odrazovým sklám pridajú dve ďalšie odrazové sklá so značkou typového schválenia ES, pričom ich umiestnenie musí byť v súlade s predpisom EHK OSN č. 48. |
| 22 | Predpisy EHK OSN č. 7, č. 87 a č. 91<br>Doplnkové obrysové, predné (bočné) obrysové, zadné (bočné) obrysové, brzdové svietidlá, denné svietidlá | Požiadavky stanovené v predpisoch EHK OSN č. 7, č. 87 a č. 91 sa neuplatňujú. Správne fungovanie svetiel však musí skontrolovať technická služba. |
| 23 | Predpis EHK OSN č. 6 (Smerové svetlá) | Požiadavky stanovené v predpise EHK OSN č. 6 sa neuplatňujú. Správne fungovanie svetiel však musí skontrolovať technická služba. |
| 24 | Predpis EHK OSN č. 4 (Svietidlo na osvetlenie zadnej poznávacej značky) | Požiadavky stanovené v predpise EHK OSN č. 4 sa neuplatňujú. Správne fungovanie svetiel však musí skontrolovať technická služba. |
| 25 | Predpisy EHK OSN č. 98, č. 112 a č. 123 [Svetlomety (vrátane žiaroviek)] | a) Osvetlenie vytvorené stretávacím svetlom svetlometov namontovaných na vozidle sa kontroluje podľa oddielu 6 predpisu EHK OSN č. 112 o svetlometoch vyžarujúcich asymetrické stretávacie svetlo. Na tento účel sa môžu uplatniť tolerancie uvedené v prílohe 5 k tomuto predpisu.<br>b) Rovnaká požiadavka musí byť splnená pre stretávacie svetlá svetlometov, na ktoré sa vzťahuje predpis EHK OSN č. 98 alebo č. 123. |
| 26 | Predpis EHK OSN č. 19 (Predné hmlové svietidlá) | Požiadavky stanovené v predpise EHK OSN č. 19 sa neuplatňujú. Správne fungovanie svetiel, ak sú namontované, však musí skontrolovať technická služba. |

| | | |
|---|---|---|
| 27 | Nariadenie (EÚ) č. 1005/2010<br>(Ťažné háky) | Požiadavky stanovené v nariadení (EÚ) č. 1005/2010 sa neuplatňujú. |
| 28 | Predpis EHK OSN č. 38<br>(Zadné hmlové svietidlá) | Požiadavky stanovené v predpise EHK OSN č. 38 sa neuplatňujú. Správne fungovanie svetiel však musí skontrolovať technická služba. |
| 29 | Predpis EHK OSN č. 23<br>(Spätné svetlomety) | Požiadavky stanovené v predpise EHK OSN č. 23 sa neuplatňujú. Správne fungovanie svetiel, ak sú namontované, však musí skontrolovať technická služba. |
| 30 | Predpis EHK OSN č. 77<br>(Parkovacie svetlomety) | Požiadavky stanovené v predpise EHK OSN č. 77 sa neuplatňujú. Správne fungovanie svetiel, ak sú namontované, však musí skontrolovať technická služba. |
| 31 | Predpis EHK OSN č. 16<br>(Kotvové úchytky zostavy bezpečnostných pásov) | *Komponenty*<br>a) Pokiaľ ide o bezpečnostné pásy, nevyžaduje sa, aby boli typovo schválené v súlade s predpisom EHK OSN č. 16.<br>b) Každý bezpečnostný pás však musí byť vybavený identifikačným štítkom.<br>c) Údaje na štítku musia byť v súlade s rozhodnutím o kotvových úchytkách bezpečnostných pásov ( bod 19).<br>*Požiadavky na montáž*<br>a) Vozidlo musí byť vybavené bezpečnostnými pásmi v súlade s požiadavkami uvedenými v prílohe XVI k predpisu EHK OSN č. 16.<br>b) Ak musí byť v súlade s bodom a) dodatočne namontovaný určitý počet bezpečnostných pásov, musia byť typu schváleného v súlade predpisom EHK OSN č. 16. |
| 32 | Predpis EHK OSN č. 125<br>(Výhľad smerom dopredu) | a) Nie je povolená žiadna prekážka vo výhľade vodiča dopredu v rozpätí 180°, ako je uvedené v bode 5.1.3 prílohy I k predpisu EHK OSN č. 125.<br>b) Odchylne od bodu a) sa „stĺpiky A“ a vybavenie uvedené v bode 5.1.3 predpisu EHK OSN č. 125 nepovažujú za prekážku.<br>c) Počet „stĺpikov A“ nesmie byť vyšší ako 2. |
| 33 | Predpis EHK OSN č. 121<br>identifikácia ovládačov, kontroliek a indikátorov | a) Symboly vrátane farby príslušných kontroliek, ktorých prítomnosť je povinná podľa predpisu EHK OSN č. 121, musia byť v súlade s uvedeným predpisom.<br>b) V prípade, že to tak nie je, musí technická služba overiť, či symboly, kontrolky a indikátory na vozidle poskytujú vodičovi zrozumiteľné informácie o fungovaní daných ovládačov. |
| 34 | Nariadenie (EÚ) č. 672/2010<br>(Odmrazovanie/odhmlievanie) | Vozidlo musí byť vybavené primeraným zariadením na odmrazovanie a odhmlievanie čelného skla.<br>Zariadenie na odmrazovanie čelného skla sa považuje za „primerané“ vtedy, ak je v súlade aspoň s bodom 1.1.1 prílohy II k nariadeniu (EÚ) č. 672/2010.<br>Zariadenie na odhmlievanie čelného skla sa považuje za „primerané“ vtedy, ak je v súlade aspoň s bodom 1.2.1 prílohy II k nariadeniu (EÚ) č. 672/2010. |

| | | |
|---|---|---|
| 35 | Nariadenie (EÚ) č. 1008/2010 (ostrekovanie/stieranie) | Vozidlo musí byť vybavené primeraným zariadením na ostrekovanie a stieranie čelného skla.<br>Zariadenie na ostrekovanie a stieranie čelného skla sa považuje za „primerané“ vtedy, ak je v súlade aspoň s bodom 1.1.5 prílohy III k nariadeniu (EÚ) č. 1008/2010. |
| 36 | Predpis EHK OSN č. 122 (Vykurovacie systémy) | a) Priestor pre cestujúcich musí byť vybavený vykurovacím systémom.<br>b) Spaľovacie vykurovacie zariadenia a ich montáž musia byť v súlade s prílohou 7 k predpisu EHK OSN č. 122. Okrem toho musia spaľovacie vykurovacie zariadenia a vykurovacie systémy LPG spĺňať požiadavky uvedené v prílohe 8 k predpisu EHK OSN č. 122.<br>c) Dodatočné systémy vykurovania, ktoré sú dodatočne namontované, musia spĺňať požiadavky predpisu EHK OSN č. 122. |
| 37 | Nariadenie (EÚ) č. 1009/2010 (Kryty kolies) | a) Vozidlo musí byť skonštruované tak, aby chránilo ostatných užívateľov cesty proti odhadzovaniu kamenia, blata, ľadu, snehu a vody, aby znižovalo nebezpečenstvo pri styku s pohybujúcimi sa kolesami.<br>b) Technická služba skontroluje súlad s technickými požiadavkami stanovenými v prílohe II k nariadeniu (EÚ) č. 1009/2010.<br>c) Ustanovenia oddielu 3 prílohy I k uvedenému nariadeniu sa neuplatňujú. |
| 38 | Predpis EHK OSN č. 25 (Opierky hlavy) | Požiadavky predpisu EHK OSN č. 25 sa neuplatňujú. |
| 44 | Nariadenie (EÚ) č. 1230/2012 (Hmotnosti a rozmery) | a) Požiadavky oddielu 1 časti A prílohy I k nariadeniu (EÚ) č. 1230/2012 musia byť splnené.<br>b) Na účely bodu a) sa zohľadňujú tieto hmotnosti:<br>— hmotnosť v prevádzkovom stave definovaná v bode 2.6 prílohy I k nariadeniu (EÚ) č. 1230/2012 nameraná technickou službou a<br>— celkové hmotnosti uvedené buď výrobcom vozidla, alebo zobrazené na štítku výrobcu vrátane nálepiek alebo informácií dostupných v príručke majiteľa. Tieto hmotnosti sa považujú za technicky prípustné celkové maximálne hmotnosti.<br>c) V súvislosti s maximálnymi prípustnými rozmermi sa nepovoľujú žiadne výnimky. |
| 45 | Nariadenie (EÚ) č. 1230/2012 (Bezpečnostné zasklenie) | *Komponenty*<br>a) Zasklenie musí byť vyrobené buď z tvrdeného alebo vrstveného bezpečnostného skla.<br>b) Montáž plastového zasklenia sa povolí len na miestach uvedených za stĺpikom „B“.<br>c) Nevyžaduje sa, aby bolo zasklenie schválené podľa nariadenia (EÚ) č. 1230/2012.<br>*Montáž*<br>a) Uplatňujú sa montážne požiadavky uvedené v prílohe 21 k |

| | | |
|---|---|---|
| | | predpisu EHK OSN č. 43.<br>b) Nepovoľujú sa farebné fólie, ktoré by mohli znížiť priepustnosť obyčajného svetla na čelnom skle a zasklení v prednej časti stĺpika B pod potrebné minimum. |
| 46 | smernica 92/23/EHS<br>(Pneumatiky) | *Komponenty*<br>Pneumatiky musia byť označené značkou typového schválenia „ES“ vrátane symbolu „s“ (pre hluk).<br>*Montáž*<br>a) Rozmery, index nosnosti a kategória rýchlosti pneumatík musia byť v súlade s požiadavkami prílohy IV k smernici 92/23/EHS.<br>b) Symbol kategórie rýchlosti pneumatík musí byť kompatibilný s maximálnou konštrukčnou rýchlosťou vozidla.<br>Táto požiadavka platí bez ohľadu na prítomnosť obmedzovača rýchlosti.<br>c) Výrobca vozidla uvedie maximálnu rýchlosť vozidla. Technická služba však môže stanoviť maximálnu konštrukčnú rýchlosť vozidla na základe maximálneho výkonu motora, maximálneho počtu otáčok za minútu a údajov o kinematickom reťazci. |
| 50 | predpis EHK OSN č. 55<br>(Spojovacie zariadenia) | *Samostatné technické jednotky*<br>a) Spojovacie zariadenia OEM určené na ťahanie prípojného vozidla, ktorého maximálna hmotnosť nepresahuje 1 500 kg, nemusia byť typovo schválené podľa predpisu EHK OSN č. 55.<br>Spojovacie zariadenie sa považuje za vybavenie OEM, ak je opísané v príručke majiteľa alebo podobnom sprievodnom dokumente, ktorý kupujúcemu poskytol výrobca vozidla.<br>V prípade, že toto spojovacie zariadenie bolo schválené s vozidlom, do osvedčenia o schválení je potrebné zahrnúť primeraný text, v ktorom sa uvedie, že vlastník je zodpovedný za zabezpečenie kompatibility so spojovacím zariadením namontovaným na prípojnom vozidle.<br>b) Spojovacie zariadenia odlišné od zariadení uvedených v bode a) a spojovacie zariadenia, ktoré sú dodatočne namontované, musia byť typovo schválené v súlade s predpisom EHK OSN č. 55.<br>*Montáž na vozidle*<br>Technická služba skontroluje, či je montáž spojovacích zariadení v súlade s odsekom 6 predpisu EHK OSN č. 55. |
| 53 | Predpis EHK OSN č. 94 (Čelný náraz) ([e]) | a) Žiadateľ predloží vyhlásenie od výrobcu, v ktorom sa uvádza, že konkrétne vozidlo, ktorého VIN je potrebné uviesť, je v súlade aspoň jedným z týchto predpisov:<br>— Predpis EHK OSN č. 94<br>— FMVSS č. 208 (Ochrana cestujúcich pri náraze)<br>— Článok 18 JSRRV.<br>b) Skúška v súlade s odsekom 5 predpisu EHK OSN č. 94 sa môže na žiadosť žiadateľa vykonať na sériovom vozidle.<br>Túto skúšku vykonáva technická služba, ktorá bola určená na vykonávanie tohto testu. Táto technická služba žiadateľovi vydá podrobný protokol. |

| | | |
|---|---|---|
| 54 | Predpis EHK OSN č. 95 (Bočný náraz) | a) Žiadateľ predloží vyhlásenie od výrobcu, v ktorom sa uvádza, že konkrétne vozidlo, ktorého VIN je potrebné uviesť, je v súlade aspoň jedným z týchto predpisov:<br>— Predpis EHK OSN č. 95<br>— FMVSS č. 214 (Ochrana pri bočnom náraze),<br>— Článok 18 JSRRV.<br>b) Skúška v súlade s časťou 5 predpisu EHK OSN č. 95 sa môže na žiadosť žiadateľa vykonať na sériovom vozidle.<br>Túto skúšku vykonáva technická služba, ktorá bola určená na vykonávanie tohto testu. Táto technická služba žiadateľovi vydá podrobný protokol. |
| 58 | Nariadenie (ES) č. 78/2009 (Ochrana chodcov) | *Systém podpory brzdenia*<br>Vozidlá sú vybavené elektronickým protiblokovacím brzdovým systémom, ktorý pôsobí na všetky kolesá.<br>*Ochrana chodcov*<br>Uplatňujú sa ustanovenia nariadenia (ES) č. 78/2009.<br>*Systémy čelnej ochrany*<br>Systémy čelnej ochrany namontované na vozidle musia byť typovo schválené v súlade s nariadením (ES) č. 78/2009 a ich montáž musí spĺňať požiadavky stanovené v oddiele 6 prílohy I k uvedenému nariadeniu. |
| 59 | Smernica 2005/64/ES (Recyklovateľnosť) | Požiadavky uvedenej smernice sa neuplatňujú. |
| 61 | Smernica 2006/40/ES (Klimatizácia) | Požiadavky uvedenej smernice sa uplatňujú. |

## Časť II: Vozidlá patriace do kategórie $N_1$

| Bod | Odkaz na regulačný akt | Alternatívne požiadavky |
|---|---|---|
| 2a | Nariadenie (ES) č. 715/2007<br>Emisie (Euro 5 a 6) z ľahkých úžitkových vozidiel/prístup k informáciám | *Emisie výfukových plynov*<br>a) Skúška typu 1 sa vykoná v súlade s prílohou III k nariadeniu (ES) č. 692/2008 pomocou faktorov zhoršenia stanovených v bode 1.4 v prílohe VII k nariadeniu (ES) č. 692/2008. Limitmi sú limity stanovené v tabuľke I a tabuľke II v prílohe I k nariadeniu (ES) č. 715/2007.<br>b) Nevyžaduje sa, aby malo vozidlo najazdených 3 000 km, ako sa uvádza v bode 3.1.1 prílohy 4 k predpisu EHK OSN č. 83.<br>c) Typ paliva, ktoré sa použije na skúšanie, je referenčné palivo, ako sa požaduje v prílohe IX k nariadeniu (EÚ) č. 692/2008.<br>d) Dynamometer musí byť nastavený v súlade s technickými požiadavkami uvedenými v bode 3.2 prílohy 4 k predpisu EHK OSN č. 83.<br>e) skúška uvedená v písmene a) sa nevykoná, ak možno preukázať, že vozidlo spĺňa jeden z kalifornských predpisov uvedených v bode 2 prílohy I k nariadeniu (ES) č. 692/2008.<br>*Emisie z odparovania*<br>Vozidlá s motorom na benzínový pohon musia byť vybavené systémom regulácie emisií z odparovania (napr. nádoba s aktívnym uhlím).<br>*Emisie z kľukovej skrine*<br>Vyžaduje sa prítomnosť zariadenia na recykláciu plynov z kľukovej skrine.<br>*Palubný diagnostický systém (OBD)*<br>Vozidlo musí byť vybavené systémom OBD.<br>Rozhranie systému OBD musí byť schopné komunikácie s bežnými diagnostickými nástrojmi používanými na vykonávanie pravidelných technických kontrol.<br>*Opacita dymu*<br>a) Vozidlá vybavené naftovým motorom sa skúšajú v súlade so skúšobnými metódami uvedenými v doplnku 2 k prílohe IV k nariadeniu (ES) č. 692/2008.<br>b) Korigovaná hodnota koeficientu absorpcie sa pripevní na dobre viditeľnom a ľahko prístupnom mieste.<br>*Emisie $CO_2$ a spotreba paliva*<br>a) Skúška sa vykoná v súlade s prílohou XII k nariadeniu (ES) č. 692/2008.<br>b) Nevyžaduje sa, aby malo vozidlo najazdených 3 000 km, ako sa uvádza v bode 3.1.1 prílohy 4 k predpisu EHK OSN č. 83.<br>c) Ak vozidlo spĺňa kalifornské predpisy uvedené v bode 2 prílohy I k nariadeniu Komisie (ES) č. 692/2008, a preto nie je potrebné vykonať skúšku emisií výfukových plynov, členské štáty vypočítajú emisie CO 2 a spotrebu paliva pomocou vzorca uvedeného vo vysvetlivkách ([b]) a ([c]).<br>*Prístup k informáciám*<br>Ustanovenia týkajúce sa prístupu k informáciám sa neuplatňujú. |

| | | |
|---|---|---|
| | | *Meranie výkonu*<br>a) Žiadateľ predloží vyhlásenie výrobcu, v ktorom sa uvádza maximálny výkon motora v kW, ako aj príslušný režim v otáčkach za minútu.<br>b) Prípadne môže žiadateľ predložiť krivku výkonu motora poskytujúcu tie isté informácie. |
| 3 | Predpis EHK OSN č. 34 (Palivové nádrže – zadné ochranné zariadenia) | *Palivové nádrže*<br>a) Palivové nádrže musia byť v súlade s oddielom 5 predpisu EHK OSN č. 34 s výnimkou bodov 5.1, 5.2 a 5.12. Musia byť v súlade najmä s bodmi 5.9 a 5.9.1, nie je však potrebné vykonať žiadnu skúšku odkvapkávania.<br>b) Nádrže na LPG alebo CNG sa typovo schvaľujú v súlade s príslušnou sériou zmien 01 predpisov EHK OSN č. 67 alebo č. 110 ([a]).<br>*Špecifické ustanovenia pre palivové nádrže vyrobené z plastu*<br>Žiadateľ predloží vyhlásenie od výrobcu, v ktorom sa uvádza, že palivová nádrž konkrétneho vozidla, ktorého VIN je potrebné uviesť, je v súlade alternatívne aspoň s jedným z týchto predpisov:<br>— FMVSS č. 301 (Integrita palivového systému),<br>— Príloha 5 k predpisu EHK OSN č. 34.<br>*Zadné ochranné zariadenie*<br>a) Zadná časť vozidla musí byť vyrobená v súlade s oddielom 8 a 9 predpisu EHK OSN č. 34. |
| 4 | Nariadenie (EÚ) č. 1003/2010 (Miesto pre zadnú tabuľku s evidenčným číslom) | Miesto, sklon, uhly viditeľnosti a umiestnenie tabuľky s evidenčným číslom musia byť v súlade s nariadením (EÚ) č. 1003/2010. |
| 5 | Predpis EHK OSN č. 79 (Námaha vynaložená na riadenie) | *Mechanické systémy*<br>a) Mechanizmus riadenia musí byť konštruovaný tak, aby dochádzalo k samocentrovaniu. Na kontrolu dodržiavania tohto ustanovenia je potrebné vykonať skúšku v súlade s bodmi 6.1.2 a 6.2.1 predpisu EHK OSN č. 79.<br>b) Zlyhanie zariadenia posilňovača riadenia nesmie viesť k úplnej strate kontroly nad vozidlom.<br>*Komplexný elektronický systém riadenia vozidla (zariadenia elektronického ovládania)*<br>Komplexný elektronický systém sa povolí len ak je v súlade s prílohou 6 k predpisu EHK OSN č. 79. |
| 6 | Predpis EHK OSN č. 11 (Zámky a závesy dverí) | Súlad s bodom 6.1.5.4 predpisu EHK OSN č. 11. |

| | | |
|---|---|---|
| 7 | Predpis EHK OSN č. 28 (Zvukové výstražné signály) | *Komponenty*<br>Zariadenia zvukového výstražného signálu nemusia byť typovo schválené v súlade s predpisom EHK OSN č. 28. V súlade s požiadavkami bodu 6.1.1 predpisu EHK OSN č. 28 však musia vydávať trvalý zvuk.<br>*Montáž do vozidla*<br>a) Skúška sa vykonáva v súlade s bodom 6.2 predpisu EHK OSN č. 28.<br>b) Maximálna úroveň akustického tlaku musí byť v súlade s bodom 6.2.7. |
| 8 | Predpis EHK OSN č. 46 (Zariadenia pre nepriamy výhľad) | *Komponenty*<br>a) Vozidlo musí byť vybavené spätnými zrkadlami stanovenými v bode 15.2 predpisu EHK OSN č. 46.<br>b) Nemusia byť typovo schválené v súlade s predpisom EHK OSN č. 46.<br>c) Polomery zakrivenia zrkadiel nesmú spôsobiť značné skreslenie obrazu. Polomery zakrivenia sa skontrolujú podľa uváženia technickej služby v súlade so spôsobom uvedeným v dodatku 1 k prílohe 7 k predpisu EHK OSN č. 46. Polomery zakrivenia nesmú byť menšie ako polomery uvedené v bode oddiele 6.1.2.2.4. predpisu EHK OSN č. 46.<br>*Montáž do vozidla*<br>Na zabezpečenie výhľadu sa vykonáva meranie v súlade s bodom 15.2.4 predpisu EHK OSN č. 46. |
| 9 | predpis EHK OSN č. 13-H (Brzdenie) | *Všeobecné ustanovenia*<br>a) Skúška sa vykonáva v súlade s odsekom 5 predpisu EHK OSN č. 13-H.<br>b) Vozidlá sú vybavené elektronickým protiblokovacím brzdovým systémom, ktorý pôsobí na všetky kolesá.<br>c) Výkony brzdového systému musia byť v súlade s prílohou III predpisu EHK OSN č. 13-H.<br>d) Na tento účel je potrebné vykonať skúšky na dráhe, ktorej povrch musí byť veľmi priľnavý. Skúšanie parkovacej brzdy sa vykonáva na 18 % sklone (nahor a nadol).<br>Vykonávajú sa len skúšky uvedené v rámci položiek „prevádzková brzda“ a „parkovacia brzda“. Vozidlo musí byť v každom prípade plne zaťažené.<br>e) Skúška na ceste uvedená v bode c) sa nevykonáva, ak žiadateľ predloží od výrobcu vyhlásenie, v ktorom sa uvádza, že vozidlo je buď v súlade s predpisom EHK OSN č. 13-H vrátane doplnku 5, alebo s FMVSS č. 135.<br>*Prevádzková brzda*<br>a) Vykonáva sa skúška „typu 0“ predpísaná v bodoch 1.4.2 a 1.4.3 prílohy 3 k predpisu EHK OSN č. 13-H.<br>b) Okrem toho sa vykonáva sa skúška „typu 1“ uvedená v bode 1.5 prílohy 3 k predpisu EHK OSN č. 13-H.<br>*Parkovacia brzda*<br>Skúška sa vykoná v súlade s bodom 2. 3 prílohy 3 k predpisu EHK OSN č. 13-H. |

| | | |
|---|---|---|
| 10 | Predpis EHK OSN č. 10 [Rádiové odrušenie (elektromagnetická kompatibilita)] | *Komponenty*<br>a) Elektrické/elektronické podzostavy nemusia byť typovo schválené v súlade s predpisom EHK OSN č. 10.<br>b) Dodatočne namontované elektrické/elektronické zariadenia však musia byť v súlade s predpisom EHK OSN č. 10.<br>*Vyžarované elektromagnetické žiarenie*<br>Žiadateľ predloží vyhlásenie od výrobcu, v ktorom sa uvádza, že vozidlo je v súlade s predpisom EHK OSN č. 10 alebo s nasledujúcimi alternatívnymi normami:<br>— širokopásmové elektromagnetické žiarenie: CISPR 12 alebo SAE J551-2,<br>— úzkopásmové elektromagnetické žiarenie: CISPR 12 (mimo vozidla) alebo 25 (vnútri vozidla) alebo SAE J551-4 a SAE J1113-41.<br>*Skúšky odolnosti*<br>Skúšky odolnosti sa nemusia vykonávať. |
| 13 | Predpis EHK OSN č. 116<br>(Zariadenie proti krádeži a imobilizér) | a) S cieľom zabrániť nepovolenému používaniu musí byť vozidlo vybavené uzamykacím zariadením definovaným v bode 5.1.2 predpisu EHK OSN č. 116.<br>b) Ak je namontovaný imobilizér, musí spĺňať požiadavky bodu 8.1.1 predpisu EHK OSN č. 116. |
| 14 | Predpis EHK OSN č. 12 (Ochrana vodiča proti mechanizmu riadenia) | a) Žiadateľ predloží vyhlásenie od výrobcu, v ktorom sa uvádza, že konkrétne vozidlo, ktorého identifikačné číslo vozidla je potrebné uviesť, spĺňa minimálne jednu z týchto noriem:<br>— Predpis EHK OSN č. 12<br>— FMVSS č. 203 (Ochrana vodiča pri nárazе na ovládanie mechanizmu riadenia) vrátane FMVSS č. 204 (Posun ovládania mechanizmu riadenia dozadu),<br>— Článok 11 JSRRV.<br>b) Skúška v súlade s prílohou 3 predpisu EHK OSN č. 12 sa musí žiadosť žiadateľa vykonať na sériovom vozidle. Túto skúšku vykonáva technická služba, ktorá bola určená na vykonávanie tohto testu. Táto technická služba žiadateľovi vydá podrobný protokol. |
| 15 | Predpis EHK OSN č. 17 (Pevnosť sedadiel – Opierky hlavy) | *Sedadlá, ukotvenia sedadiel a nastavovacie systémy*<br>Sedadlá a ich systémy nastavenia musia byť v súlade s bodom 5.3 predpisu EHK OSN č. 17.<br>*Opierky hlavy*<br>a) Opierky hlavy musia spĺňať požiadavky oddielu 5 predpisu EHK OSN č. 17 a prílohy 4 k predpisu EHK OSN č. 17.<br>b) Vykonajú sa len skúšky uvedené v bodoch 5.12, 6.5, 6.6 a 6.7 predpisu EHK OSN č. 17. |
| 17 | Predpis EHK OSN č. 39 (Rýchlomer – spätný chod) | *Rýchlomerné zariadenie*<br>a) Číselník musí byť v súlade s bodmi 5.1 až 5.14 predpisu EHK OSN č. 39.<br>b) Ak má technická služba oprávnený dôvod domnievať sa, že rýchlomer nie je kalibrovaný s dostatočnou presnosťou, môže požiadať o vykonanie skúšok predpísaných v bode 5.2 predpisu EHK OSN č. 39.<br>*Spätný chod* |

| | | |
|---|---|---|
| | | Prevodový mechanizmus musí zahŕňať spätný chod. |
| 18 | Nariadenie (EÚ) č. 19/2011 (Povinné štítky) | *Identifikačné číslo vozidla*<br>a) Vozidlo musí byť vybavené identifikačným číslom, ktoré sa skladá minimálne z ôsmich a maximálne zo 17 znakov. Identifikačné číslo vozidla, ktoré sa skladá zo 17 znakov, musí spĺňať požiadavky stanovené v normách ISO 3779:1983 a 3780:1983.<br>b) Identifikačné číslo vozidla musí byť umiestnené v dobre viditeľnej a ľahko prístupnej polohe takým spôsobom, aby sa nemohlo zmazať alebo poškodiť.<br>c) Ak nie je na podvozku alebo karosérii vyrazené žiadne identifikačné číslo vozidla, členský štát môže pri uplatňovaní vnútroštátneho práva požiadať o jeho dodatočné umiestnenie. V takomto prípade musí príslušný orgán tohto členského štátu vykonať nad touto operáciou dohľad.<br>*Povinný štítok*<br>Vozidlo musí byť vybavené identifikačným štítkom pripevneným výrobcom vozidla.<br>Po udelení schválenia sa nesmie požadovať žiadny iný štítok. |
| 19 | Predpis EHK OSN č. 14<br>(Kotvové úchytky bezpečnostných pásov) | Žiadateľ predloží vyhlásenie od výrobcu, v ktorom sa uvádza, že konkrétne vozidlo, ktorého VIN je potrebné uviesť, je v súlade aspoň jedným z týchto predpisov:<br>— Predpis EHK OSN č. 14<br>— FMVSS č. 210 (Kotvové úchytky zostavy bezpečnostných pásov),<br>— článok 22-3 JSRRV. |
| 20 | Predpis EHK OSN č. 48 (Montáž zariadení na osvetlenie a svetelnú signalizáciu) | a) Montáž osvetlenia musí spĺňať základné požiadavky predpisu EHK OSN č. 48 série zmien 03 s výnimkou požiadaviek uvedených v prílohe 5 a 6 k predpisu EHK OSN č. 48.<br>b) Žiadna výnimka sa nepovoľuje, pokiaľ ide o počet, základné konštrukčné vlastnosti, elektrické spojenia a farbu svetla vyžarovaného alebo odrazeného svetelnými a signalizačnými zariadeniami uvedenými v bodoch 21 až 26 a v bodoch 28 až 30.<br>c) Svetelné a signalizačné zariadenia, ktoré musia byť dodatočne namontované na účely splnenia požiadaviek písm. a), sú označené značkou typového schválenia „EÚ“.<br>d) Svietidlá vybavené svetelným zdrojom s plynovou výbojkou sú povolené len spolu s montážou čistiaceho zariadenia svetlometov a v prípade potreby automatického zariadenia, ktoré umožňuje meniť sklon svetlometov.<br>e) Stretávacie svetlomety sa musia prispôsobiť smeru cestnej premávky platnému v krajine, v ktorej bolo vozidlu udelené schválenie. |
| 21 | Predpis EHK OSN č. 3 (Odrazové sklá) | V prípade potreby sa k zadným odrazovým sklám pridajú dve ďalšie odrazové sklá so značkou typového schválenia ES, pričom ich umiestnenie musí byť v súlade s predpisom EHK OSN č. 48. |
| 22 | Predpisy EHK OSN č. 7, č. 87 a č. 91<br>Doplnkové obrysové, predné (bočné) obrysové, zadné | Požiadavky stanovené v predpisoch EHK OSN č. 7, č. 87 a č. 91 sa neuplatňujú. Správne fungovanie svetiel však musí skontrolovať technická služba. |

| | | |
|---|---|---|
| | (bočné) obrysové, brzdové svietidlá, denné svietidlá | |
| 23 | Predpis EHK OSN č. 6 (Smerové svetlá) | Požiadavky stanovené v predpise EHK OSN č. 6 sa neuplatňujú. Správne fungovanie svetiel však musí skontrolovať technická služba. |
| 24 | Predpis EHK OSN č. 4 (Svietidlo na osvetlenie zadnej poznávacej značky) | Požiadavky stanovené v predpise EHK OSN č. 4 sa neuplatňujú. Správne fungovanie svetiel však musí skontrolovať technická služba. |
| 25 | Predpisy EHK OSN č. 98, č. 112 a č. 123 [Svetlomety (vrátane žiaroviek)] | a) Osvetlenie vytvorené stretávacím svetlom svetlometov namontovaných na vozidle sa kontroluje podľa ustanovení oddielu 6 predpisu EHK OSN č. 112 o svetlometoch vyžarujúcich asymetrické stretávacie svetlo. Na tento účel sa môžu uplatniť tolerancie uvedené v prílohe 5 k tomuto predpisu.<br>b) Rovnaká požiadavka sa uplatňuje na stretávacie svetlá svetlometov, na ktoré sa vzťahuje predpis EHK OSN č. 98 alebo č. 123. |
| 26 | Predpis EHK OSN č. 19 (Predné hmlové svietidlá) | Požiadavky predpisu EHK OSN č. 19 sa neuplatňujú. Správne fungovanie svetiel, ak sú namontované, však musí skontrolovať technická služba. |
| 27 | Nariadenie (EÚ) č. 1005/2010 (Vlečné zariadenia) | Ustanovenia nariadenia (ES) č. 1005/2010 sa neuplatňujú. |
| 28 | Predpis EHK OSN č. 38 (Zadné hmlové svietidlá) | Požiadavky predpisu EHK OSN č. 38 sa neuplatňujú. Správne fungovanie svetiel však musí skontrolovať technická služba. |
| 29 | Predpis EHK OSN č. 23 (Spätné svetlomety) | Požiadavky predpisu EHK OSN č. 23 sa neuplatňujú. Správne fungovanie svetiel, ak sú namontované, však musí skontrolovať technická služba. |
| 30 | Predpis EHK OSN č. 77 (Parkovacie svetlomety) | Požiadavky predpisu EHK OSN č. 77 sa neuplatňujú. Správne fungovanie svetiel, ak sú namontované, však musí skontrolovať technická služba. |
| 31 | Predpis EHK OSN č. 16 (Kotvové úchytky zostavy bezpečnostných pásov) | *Komponenty*<br>a) Pokiaľ ide o bezpečnostné pásy, nevyžaduje sa, aby boli typovo schválené v súlade s predpisom EHK OSN č. 16.<br>b) Každý bezpečnostný pás však musí byť vybavený identifikačným štítkom.<br>c) Údaje na štítku musia byť v súlade s rozhodnutím o kotvových úchytkách bezpečnostných pásov ( bod 19).<br>*Požiadavky na montáž*<br>a) Vozidlo musí byť vybavené bezpečnostnými pásmi v súlade s požiadavkami uvedenými v prílohe XVI k predpisu EHK OSN č. 16.<br>b) Ak musí byť v súlade s bodom a) dodatočne namontovaný určitý počet bezpečnostných pásov, musia byť typu schváleného v súlade predpisom EHK OSN č. 16. |
| 33 | Predpis EHK OSN č. 121 identifikácia ovládačov, kontroliek a indikátorov | a) Symboly vrátane farby príslušných kontroliek, ktorých prítomnosť je povinná podľa predpisu EHK OSN č. 121, musia byť v súlade s uvedeným predpisom. |

| | | |
|---|---|---|
| | | b) V prípade, že to tak nie je, musí technická služba overiť, či symboly, kontrolky a indikátory na vozidle poskytujú vodičovi zrozumiteľné informácie o fungovaní daných ovládačov. |
| 34 | Nariadenie (EÚ) č. 672/2010<br>(Odmrazovanie/odhmlievanie) | Vozidlo musí byť vybavené primeraným zariadením na odmrazovanie a odhmlievanie čelného skla. |
| 35 | Nariadenie (EÚ) č. 1008/2010<br>(Ostrekovanie/stieranie) | Vozidlo musí byť vybavené primeraným zariadením na ostrekovanie a stieranie čelného skla. |
| 36 | Predpis EHK OSN č. 122<br>(Systémy vykurovania) | a) Priestor pre cestujúcich musí byť vybavený vykurovacím systémom.<br>b) Spaľovacie vykurovacie zariadenia a ich montáž musia byť v súlade s prílohou 7 k predpisu EHK OSN č. 122. Okrem toho musia spaľovacie vykurovacie zariadenia a vykurovacie systémy LPG spĺňať požiadavky uvedené v prílohe 8 k predpisu EHK OSN č. 122.<br>c) Dodatočné systémy vykurovania, ktoré sú dodatočne namontované, musia spĺňať požiadavky predpisu EHK OSN č. 122. |
| 41 a | Nariadenie (ES) č. 595/2009<br>Emisie (Euro VI) z ťažkých úžitkových vozidiel – OBD | *Emisie výfukových plynov*<br>a) Skúška sa vykoná v súlade s prílohou III k nariadeniu (EÚ) č. 582/2011 pomocou faktorov zhoršenia stanovených v bode 3.6.1 prílohy VI k nariadeniu (EÚ) č. 582/2011.<br>b) Limity sú limity uvedené v tabuľke v prílohe I k nariadeniu (ES) č. 595/2009.<br>c) Typ paliva, ktoré sa použije na skúšanie, je referenčné palivo, ako sa požaduje v prílohe IX k nariadeniu (EÚ) č. 582/2011.<br>*Hmotnostné emisie $CO^2$*<br>Emisie $CO_2$ a spotreba paliva sa stanovia v súlade s prílohou VIII k nariadeniu (EÚ) č. 582/2011.<br>*Palubný diagnostický systém (OBD)*<br>a) Vozidlo musí byť vybavené systémom OBD.<br>b) Rozhranie systému OBD musí byť schopné komunikácie s externým snímacím nástrojom OBD opísaným v prílohe X k nariadeniu (EÚ) č. 582/2011.<br>*Požiadavky na zabezpečenie správneho uplatňovania opatrení na reguláciu $NO_x$*<br>Vozidlo musí byť vybavené systémom na zabezpečenie správneho uplatňovania opatrení na reguláciu $NO_x$ v súlade s prílohou XIII k nariadeniu (EÚ) č. 582/2011.<br>*Meranie výkonu*<br>a) Žiadateľ predloží vyhlásenie výrobcu, v ktorom sa uvádza maximálny výkon motora v kW, ako aj príslušný režim.<br>b) Prípadne môže žiadateľ predložiť krivku výkonu motora poskytujúcu tie isté informácie. |
| 45 | Predpis EHK OSN č. 43 | *Komponenty* |

| | | |
|---|---|---|
| | | a) Zasklenie musí byť vyrobené buď z tvrdeného alebo vrstveného bezpečnostného skla.<br>b) Montáž plastového zasklenia sa povolí len na miestach uvedených za stĺpikom „B“.<br>c) Nevyžaduje sa, aby bolo zasklenie schválené podľa predpisu EHK OSN č. 43.<br>*Montáž*<br>a) Uplatňujú sa montážne požiadavky uvedené v prílohe 21 k predpisu EHK OSN č. 43.<br>b) Nepovoľujú sa farebné fólie, ktoré znižujú priepustnosť obyčajného svetla na čelnom skle a zasklení v prednej časti stĺpika B pod potrebné minimum. |
| 46 | Nariadenie Komisie (EÚ) 458/2011<br>(Montáž pneumatík) | *Montáž*<br>a) Rozmery, index nosnosti a kategória rýchlosti pneumatík musia byť v súlade s požiadavkami nariadenia Komisie (EÚ) č. 458/2011.<br>b) Symbol kategórie rýchlosti pneumatík musí byť kompatibilný s maximálnou konštrukčnou rýchlosťou vozidla.<br>c) Táto požiadavka platí bez ohľadu na prítomnosť obmedzovača rýchlosti.<br>d) Výrobca vozidla uvedie maximálnu rýchlosť vozidla. Technická služba však môže stanoviť maximálnu konštrukčnú rýchlosť vozidla na základe maximálneho výkonu motora, maximálneho počtu otáčok za minútu a údajov o kinematickom reťazci. |
| 46 B | Predpis EHK OSN č. 30<br>(Pneumatiky kategórie C1) | *Komponenty*<br>Pneumatiky musia byť označené značkou typového schválenia „E“. |
| 46D | Predpis EHK OSN č. 117<br>(Emisie hluku valenia pneumatík, ich adhézia na mokrom povrchu a valivý odpor) | *Komponenty*<br>Pneumatiky musia byť označené značkou typového schválenia „E“. |
| 46D | Nariadenie (ES) č. 661/2009<br>Predpis EHK OSN č. 64<br>(náhradné pneumatiky na dočasné použitie, pneumatiky na núdzový dojazd, emisie hluku valenia pneumatík, ich adhézia na mokrom povrchu a valivý odpor) | *Komponenty*<br>Pneumatiky musia byť označené značkou typového schválenia „E“.<br>Nevyžaduje sa montáž TPMS. |
| 48 | Nariadenie (EÚ) č. 1230/2012<br>(Hmotnosti a rozmery) | a) Musia byť splnené požiadavky časti A prílohy I k nariadeniu (ES) č. 1230/2012.<br>Požiadavky stanovené v bode 5 časť A prílohy I však nemusia byť splnené.<br>b) Na účely bodu a) sa zohľadňujú tieto hmotnosti:<br>— hmotnosť v prevádzkovom stave definovaná v článku 2 ods. 4 nariadenia (EÚ) č. 1230/2012 nameraná technickou službou a |

| | | |
|---|---|---|
| | | — celkové maximálne hmotnosti uvedené buď výrobcom vozidla, alebo zobrazené na štítku výrobcu vrátane nálepiek alebo informácií dostupných v príručke majiteľa. Tieto hmotnosti sa považujú za maximálne technicky prípustné hmotnosti v zaťaženom stave.<br>c) Technické zmeny, ktoré vykonal žiadateľ s cieľom znížiť celkovú maximálnu technicky prípustnú hmotnosť vozidla na 3,5 tony alebo menej tak, aby vozidlu mohlo byť udelené schválenie jednotlivého vozidla, sa nepovoľujú.<br>d) V súvislosti s maximálnymi prípustnými rozmermi sa nepovoľujú žiadne výnimky. |
| 49 | Predpis EHK OSN č. 61 (Vonkajšie výčnelky kabín) | a) Musia byť splnené všeobecné požiadavky uvedené v oddiele 5 predpisu EHK OSN č. 17.<br>b) Podľa uváženia technickej služby musia byť splnené požiadavky uvedené v bodoch 6.1, 6.5, 6.6, 6.7, 6.8 a 6.11 predpisu EHK OSN č. 17. |
| 50 | predpis EHK OSN č. 55 (Spojovacie zariadenia) | *Samostatné technické jednotky*<br>a) Spojovacie zariadenia OEM určené na ťahanie prípojného vozidla, ktorého maximálna hmotnosť nepresahuje 1 500 kg, nemusia byť typovo schválené podľa predpisu EHK OSN č. 55.<br>b) Spojovacie zariadenie sa považuje za vybavenie OEM, ak je opísané v príručke majiteľa alebo v podobnom sprievodnom dokumente, ktorý kupujúcemu poskytol výrobca vozidla.<br>c) V prípade, že toto spojovacie zariadenie bolo schválené s vozidlom, do osvedčenia o schválení je potrebné zahrnúť primeraný text, v ktorom sa uvedie, že vlastník je zodpovedný za zabezpečenie kompatibility so spojovacím zariadením namontovaným na prípojnom vozidle.<br>d) Spojovacie zariadenia odlišné od zariadení uvedených v bode a) a spojovacie zariadenia, ktoré sú dodatočne namontované, musia byť typovo schválené v súlade s predpisom EHK OSN č. 55.<br>*Montáž na vozidle*<br>Technická služba skontroluje, či je montáž spojovacích zariadení v súlade s odsekom 6 predpisu EHK OSN č. 55. |
| 54 | Predpis EHK OSN č. 95<br>(Bočný náraz) | a) Žiadateľ predloží vyhlásenie od výrobcu, v ktorom sa uvádza, že konkrétne vozidlo, ktorého VIN je potrebné uviesť, je v súlade aspoň jedným z týchto predpisov:<br>— Predpis EHK OSN č. 95<br>— FMVSS č. 214 (Ochrana pri bočnom náraze),<br>— Článok 18 JSRRV.<br>b) Skúška v súlade s časťou 5 predpisu EHK OSN č. 95 sa môže na žiadosť žiadateľa vykonať na sériovom vozidle.<br>c) Túto skúšku vykonáva technická služba, ktorá bola určená na vykonávanie tohto testu. Táto technická služba žiadateľovi vydá podrobný protokol. |
| 56 | Predpis EHK OSN č. 105<br>Vozidlá určené na prepravu nebezpečného tovaru | Vozidlá určené na prepravu nebezpečného tovaru musia byť v súlade s predpisom EHK OSN č. 105. |
| 58 | Nariadenie (ES) č. 78/2009<br>(Ochrana chodcov) | *Systém podpory brzdenia*<br>Vozidlá sú vybavené elektronickým protiblokovacím brzdovým systémom, ktorý pôsobí na všetky kolesá. |

| | | |
|---|---|---|
| | | *Ochrana chodcov*<br>Požiadavky nariadenia (ES) č. 78/2009 sa do 24. februára 2018 nevzťahujú na vozidlá, ktorých maximálna hmotnosť nepresahuje 2 500 kg, a do 24. augusta 2019 na vozidlá, ktorých maximálna hmotnosť presahuje 2 500 kg.<br>*Systémy čelnej ochrany*<br>Systémy čelnej ochrany namontované na vozidle však musia byť typovo schválené v súlade s nariadením (ES) č. 78/2009 a ich montáž musí spĺňať požiadavky stanovené v oddiele 6 prílohy I k uvedenému nariadeniu. |
| 59 | Smernica 2005/64/ES<br>(Recyklovateľnosť) | Požiadavky uvedenej smernice sa neuplatňujú. |
| 61 | Smernica 2006/40/ES<br>(Klimatizácia) | Požiadavky uvedenej smernice sa uplatňujú. |

**Vysvetlivky k dodatku 2**

1. Skratky použité v tomto dodatku:
„OEM“: pôvodné vybavenie dodané výrobcom
„FMVSS“: Federálna norma Ministerstva dopravy USA pre bezpečnosť motorových vozidiel
„JSRRV“ Japonské bezpečnostné predpisy pre cestné vozidlá
„SAE“: Spoločnosť automobilových inžinierov
„CISPR“: Medzinárodný osobitný výbor pre rádiové odrušenie.

2. Poznámky:

a) v prípade potreby sa celková montáž LPG alebo CNG overí podľa ustanovení predpisov EHK OSN č. 67, 110 alebo 115;

b) vzorec na výpočet emisií $CO_2$ je takýto:

Benzínový motor a manuálna prevodovka:
CO 2 = 0,047 m + 0,561 p + 56,621

Benzínový motor a automatická prevodovka:
CO 2 = 0,102 m + 0,328 p + 9,481

Benzínový motor a hybridný elektrický pohon:
CO 2 = 0,116 m – 57,147

Naftový motor a manuálna prevodovka:
CO 2 = 0,108 m – 11,371

Naftový motor a automatická prevodovka:
CO 2 = 0,116 m – 6,432

kde: CO 2 je kombinovaná hmotnosť emisií CO2 v g/km, „m“ je hmotnosť vozidla v prevádzkovom stave v kg a „p“ je maximálny výkon motora v kW.

Kombinovaná hmotnosť CO2 sa vypočíta na jedno desatinné miesto a potom sa zaokrúhli na najbližšie celé číslo týmto spôsobom:
i) ak je číslica za desatinnou čiarkou nižšia ako 5, celé číslo sa zaokrúhli nadol;
ii) ak je číslica za desatinnou čiarkou rovná alebo väčšia ako 5, celé číslo sa zaokrúhli nahor;

c) Vzorec na výpočet spotreby paliva je takýto:

$CFC = CO\ 2 \times k^{-1}$

kde: CFC je kombinovaná spotreba paliva v l/100 km, CO2 je kombinovaná hmotnosť emisií CO2 v g/km po zaokrúhlení v súlade s pravidlom uvedeným v poznámke (2 b), „k“ je koeficient rovný:

23,81 v prípade benzínového motora;

26,49 v prípade naftového motora.

Kombinovaná spotreba paliva sa vypočíta na dve desatinné miesta a potom sa zaokrúhli takto:

i) ak je číslica za desatinnou čiarkou nižšia ako 5, celé číslo sa zaokrúhli nadol;

ii) ak je číslica za desatinnou čiarkou rovná alebo väčšia ako 5, celé číslo sa zaokrúhli nahor.

ČASŤ II

**Zoznam predpisov EHK OSN, ktoré sa považujú za alternatívu k smerniciam alebo nariadeniam uvedeným v časti I**

Tam, kde sa odkazuje na samostatnú smernicu alebo nariadenie v tabuľke časti I, sa schválenie vydané v rámci nasledujúcich predpisov EHK OSN, ku ktorým Spoločenstvo pristúpilo ako zmluvná strana k „Revidovanej dohode z roku 1958“ Európskej hospodárskej komisie OSN rozhodnutím Rady 97/836/ES[29] alebo následnými rozhodnutiami Rady uvedenými v článku 3 ods. 3 uvedeného rozhodnutia, považuje za rovnocenné k udelenému typovému schváleniu ES v rámci príslušnej samostatnej smernice alebo nariadenia.

Akékoľvek ďalšie zmeny predpisov EHK OSN uvedených v tabuľke nižšie[30] sú tiež považované za rovnocenné typovému schváleniu EÚ, ak podliehajú rozhodnutiu uvedenému v článku 4 ods. 2 rozhodnutia 97/836/ES.

| | Predmet | Základné číslo predpisu EHK OSN | Séria zmien |
|---|---|---|---|
| 1 (*) | Prípustná hladina hluku | 51 | 02 |
| | Náhradné tlmiace systémy | 59 | 00 |
| 58. | Ochrana chodcov | 127 | 00 |
| | Brzdy (systém podpory brzdenia) | 13-H | 00 (doplnok 9 a ďalej) |
| 65 | Zdokonalený systém núdzového brzdenia | 131 | 01 |
| 66 | Systém výstrahy pred vybočením z jazdného pruhu | 130 | 00 |
| | | | |
| Tam, kde samostatná smernica alebo nariadenie obsahuje požiadavky na montáž, vzťahujú sa tieto požiadavky aj na komponenty a samostatné technické jednotky schválené v súlade s predpismi EHK OSN.<br>Číslovanie údajov v tejto tabuľke zodpovedá číslovaniu použitému v tabuľke časti I. | | | |

29 Rozhodnutie Rady 97/836/ES z 27. novembra 1997 vzhľadom na pristúpenie Európskeho spoločenstva k Dohode Európskej hospodárskej Komisie Organizácie Spojených národov, ktorá sa týka prijatia jednotných technických predpisov pre kolesové vozidlá, vybavenia a častí, ktoré môžu byť namontované a/alebo použité na kolesových vozidlách, a podmienok pre vzájomné uznávanie udelených schválení na základe týchto predpisov („Revidovaná dohoda z roku 1958“) (Ú. v. ES L 346, 17.12.1997, s. 78).

30 Následné zmeny sú uvedené v dokumente EHK OSN TRANS/WP.29/343.

ČASŤ III

## Zoznam regulačných aktov, v ktorých sa stanovujú požiadavky na účely typového schválenia EÚ vozidiel na špeciálne účely

*Dodatok 1*

## Obytné automobily, sanitné vozidlá a pohrebné vozidlá

| Bod | Predmet | Odkaz na regulačný akt | $M_1 \leq 2500$ kg(*) | $M_1 > 2500$ kg(*) | $M_2$ | $M_3$ |
|---|---|---|---|---|---|---|
| 1 | Hladina zvuku | smernica 70/157/EHS | H | G+H | G+H | G+H |
| 1 A | Hladina zvuku | Nariadenie (EÚ) č. 540/2014 | H | G+H | G+H | G+H |
| 2 | Emisie (Euro 5 a 6) z ľahkých úžitkových vozidiel/prístup k informáciám | smernica 70/220/EHS | Q([1]) | G + Q([1]) | G + Q([1]) | |
| 3 A | Ochrana proti nebezpečenstvu požiaru (nádrže na kvapalné palivo) | Nariadenie (ES) č. 661/2009<br>Predpis EHK OSN č. 34 | F ([2]) | F ([2]) | F ([2]) | F ([2]) |
| 3 B | Zadné ochranné zariadenia proti podbehnutiu (RUPD) a ich montáž; zadná ochrana proti podbehnutiu (RUP) | Nariadenie (ES) č. 661/2009<br>Predpis EHK OSN č. 58 | X | X | X | X |
| 4 A | Miesto na montáž a upevnenie zadných tabuliek s evidenčným číslom | Nariadenie (ES) č. 661/2009<br>Nariadenie (EÚ) č. 1003/2010 | X | X | X | X |
| 5 A | Mechanizmus riadenia | Nariadenie (ES) č. 661/2009<br>Predpis EHK OSN č. 79 | X | G | G | G |
| 6 A | Vstup do vozidla a jeho manévrovateľnosť | Nariadenie (ES) č. 661/2009<br>Nariadenie (EÚ) č. 130/2012 | X | X | | |
| 6 B | Zámky dverí a komponenty upevnenia dverí | Nariadenie (ES) č. 661/2009<br>Predpis EHK OSN č. 11 | B | G+B | | |
| 7 A | Zvukové výstražné zariadenia a signály | Nariadenie (ES) č. 661/2009<br>Predpis EHK OSN č. 28 | X | X | X | X |

| Bod | Predmet | Odkaz na regulačný akt | $M_1 \leq 2500$ kg(*) | $M_1 > 2500$ kg(*) | M2 | M3 |
|---|---|---|---|---|---|---|
| 8 A | Zariadenia pre nepriamy výhľad a ich montáž | Nariadenie (ES) č. 661/2009<br>Predpis EHK OSN č. 46 | X | G | G | G |
| 9 A | Brzdové zariadenia vozidiel a prípojných vozidiel | Nariadenie (ES) č. 661/2009<br>predpis EHK OSN č. 13-H | X (4) | G+$A_1$ | | |
| 9 B | Brzdové zariadenia vozidiel a prípojných vozidiel | Nariadenie (ES) č. 661/2009<br>Predpis EHK OSN č. 13 | | | G(3) | G(3) |
| 10 A | Elektromagnetická kompatibilita | Nariadenie (ES) č. 661/2009<br>Predpis EHK OSN č. 10 | X | X | X | X |
| 12A | Vnútorné vybavenie | Nariadenie (ES) č. 661/2009<br>Predpis EHK OSN č. 21 | C | G+C | | |
| 13 A | Ochrana motorových vozidiel proti neoprávnenému použitiu | Nariadenie (ES) č. 661/2009<br>Predpis EHK OSN č. 18 | | | G (4A) | G (4A) |
| 13 B | Ochrana motorových vozidiel proti neoprávnenému použitiu | Nariadenie (ES) č. 661/2009<br>Predpis EHK OSN č. 116 | X | G | | |
| 14 A | Ochrana vodiča pred mechanizmom riadenia v prípade nárazu | Nariadenie (ES) č. 661/2009<br>Predpis EHK OSN č. 12 | X | G | | |
| 15 A | Sedadlá, ich ukotvenia a opierky hlavy | Nariadenie (ES) č. 661/2009<br>Predpis EHK OSN č. 17 | D | G + D | G+D (4B) | G+D (4B) |
| 15 B | Sedadlá vo veľkých osobných vozidlách | Nariadenie (ES) č. 661/2009<br>Predpis EHK OSN č. 80 | | | X | X |
| 16 A | Vonkajšie výčnelky | Nariadenie (ES) č. 661/2009<br>Predpis EHK OSN č. 26 | X pre kab.; A + Z pre zvyšok | G pre kab.; A + Z pre zvyšok | | |

| Bod | Predmet | Odkaz na regulačný akt | $M_1 \leq 2500$ kg(*) | $M_1 > 2500$ kg(*) | M2 | M3 |
|---|---|---|---|---|---|---|
| 17 A | Vstup do vozidla a jeho manévrovateľnosť | Nariadenie (ES) č. 661/2009<br>Nariadenie (EÚ) č. 130/2012 | X | X | X | X |
| 17 B | Rýchlomerné zariadenie vrátane jeho montáže | Nariadenie (ES) č. 661/2009<br>Predpis EHK OSN č. 39 | X | X | X | X |
| 18 A | Povinný štítok výrobcu a identifikačné číslo vozidla | Nariadenie (ES) č. 661/2009<br>Nariadenie (EÚ) č. 19/2011 | X | X | X | X |
| 19 A | Kotvové úchytky bezpečnostných pásov, systémy kotvových úchytiek Isofix a kotvové úchytky horného popruhu Isofix | Nariadenie (ES) č. 661/2009<br>Predpis EHK OSN č. 14 | D | G+L | G+L | G+L |
| 20 A | Montáž zariadení na osvetlenie a svetelnú signalizáciu na vozidlá | Nariadenie (ES) č. 661/2009<br>Predpis EHK OSN č. 48 | A+N | A + G + N pre kabínu; A + N pre zvyšok | A + G + N pre kabínu; A + N pre zvyšok | A + G + N pre kabínu; A + N pre zvyšok |
| 21 A | Spätné odrazové zariadenia na motorové vozidlá a ich prípojné vozidlá | Nariadenie (ES) č. 661/2009<br>Predpis EHK OSN č. 3 | X | X | X | X |
| 22 A | Predné a zadné obrysové svietidlá, brzdové a doplnkové obrysové svietidlá na motorové vozidlá a ich prípojné vozidlá | Nariadenie (ES) č. 661/2009<br>Predpis EHK OSN č. 7 | X | X | X | X |
| 22 B | Denné svietidlá na motorové vozidlá | Nariadenie (ES) č. 661/2009<br>Predpis EHK OSN č. 87 | X | X | X | X |
| 22C | Bočné obrysové svietidlá na motorové vozidlá a ich prípojné vozidlá | Nariadenie (ES) č. 661/2009<br>Predpis EHK OSN č. 91 | X | X | X | X |
| 23 A | Smerové svietidlá motorových vozidiel a ich prípojných vozidiel | Nariadenie (ES) č. 661/2009<br>Predpis EHK OSN č. 6 | X | X | X | X |

| Bod | Predmet | Odkaz na regulačný akt | $M_1 \leq 2500$ kg(*) | $M_1 > 2500$ kg(*) | M2 | M3 |
|---|---|---|---|---|---|---|
| 24 A | Osvetlenie zadných tabuliek s evidenčným číslom na motorových vozidlách a ich prípojných vozidlách | Nariadenie (ES) č. 661/2009<br>Predpis EHK OSN č. 4 | X | X | X | X |
| 25 A | Svetlomety motorových vozidiel z lisovaného skla typu „sealed-beam“ (SB), ktoré vyžarujú európske asymetrické stretávacie svetlo alebo diaľkové svetlo alebo obidve svetlá | Nariadenie (ES) č. 661/2009<br>Predpis EHK OSN č. 31 | X | X | X | X |
| 25 B | Žiarovky na používanie v schválených sústavách svietidiel motorových vozidiel a ich prípojných vozidiel | Nariadenie (ES) č. 661/2009<br>Predpis EHK OSN č. 37 | X | X | X | X |
| 25C | Svetlomety motorových vozidiel vybavené svetelnými zdrojmi s plynovými výbojkami | Nariadenie (ES) č. 661/2009<br>Predpis EHK OSN č. 98 | X | X | X | X |
| 25D | Svetelné zdroje s plynovými výbojkami na používanie v schválených sústavách svietidiel s plynovými výbojkami na motorových vozidlách | Nariadenie (ES) č. 661/2009<br>Predpis EHK OSN č. 99 | X | X | X | X |
| 25E | Svetlomety motorových vozidiel, ktoré vyžarujú asymetrické stretávacie alebo diaľkové svetlo alebo obidve svetlá a sú vybavené žiarovkami a/alebo modulmi LED | Nariadenie (ES) č. 661/2009<br>Predpis EHK OSN č. 112 | X | X | X | X |
| 25F | Adaptívne predné osvetľovacie systémy (AFS) pre motorové vozidlá | Nariadenie (ES) č. 661/2009<br>Predpis EHK OSN č. 123 | X | X | X | X |
| 26 A | Predné hmlové svietidlá motorových vozidiel | Nariadenie (ES) č. 661/2009<br>Predpis EHK OSN č. 19 | X | X | X | X |
| 27 A | Ťažné zariadenie | Nariadenie (ES) č. 661/2009<br>Nariadenie (EÚ) č. 1005/2010 | E | E | E | E |
| 28 A | Zadné hmlové svietidlá na motorové vozidlá a ich | Nariadenie (ES) č. 661/2009 | X | X | X | X |

| | | | | | | |
|---|---|---|---|---|---|---|
| | prípojné vozidlá | Predpis EHK OSN č. 38 | | | | |

| Bod | Predmet | Odkaz na regulačný akt | $M_1 \leq 2500$ kg(*) | $M_1 > 2500$ kg(*) | M2 | M3 |
|---|---|---|---|---|---|---|
| 29 A | Spätné svetlomety na motorové vozidlá a ich prípojné vozidlá | Nariadenie (ES) č. 661/2009<br>Predpis EHK OSN č. 23 | X | X | X | X |
| 30 A | Parkovacie svietidlá na motorové vozidlá | Nariadenie (ES) č. 661/2009<br>Predpis EHK OSN č. 77 | X | X | X | X |
| 31 A | Bezpečnostné pásy, zadržiavacie systémy, detské zadržiavacie systémy a detské zadržiavacie systémy Isofix | Nariadenie (ES) č. 661/2009<br>Predpis EHK OSN č. 16 | D | G+M | G+M | G+M |
| 32 A | Výhľad vodiča smerom dopredu | Nariadenie (ES) č. 661/2009<br>Predpis EHK OSN č. 125 | X | G | | |
| 33 A | Umiestnenie a identifikácia ručných ovládačov, kontroliek a indikátorov | Nariadenie (ES) č. 661/2009<br>Predpis EHK OSN č. 121 | X | X | X | X |
| 34 A | Systémy odmrazovania a odhmlievania čelného skla | Nariadenie (ES) č. 661/2009<br>Nariadenie (EÚ) č. 672/2010 | X | G ([5]) | ([5]) | ([5]) |
| 35 A | Systémy stierania a ostrekovania čelného skla | Nariadenie (ES) č. 661/2009<br>Nariadenie (EÚ) č. 1008/2010 | X | G ([6]) | ([6]) | ([6]) |
| 36 A | Vykurovacie systémy | Nariadenie (ES) č. 661/2009<br>Predpis EHK OSN č. 122 | X | X | X | X |
| 37 A | Kryty kolies | Nariadenie (ES) č. 661/2009<br>Nariadenie (EÚ) č. 1009/2010 | X | G | | |
| 38 A | Opierky hlavy, ktoré sú alebo nie sú zabudované do sedadiel vozidla | Nariadenie (ES) č. 661/2009<br>Predpis EHK OSN č. 25 | D | G + D | | |
| 44 A | Hmotnosti a rozmery | Nariadenie (ES) č. 661/2009<br>Nariadenie (EÚ) | X | X | | |

| | | | | | | |
|---|---|---|---|---|---|---|
| | | č. 1230/2012 | | | | |

| Bod | Predmet | Odkaz na regulačný akt | M1 ≤ 2500 kg(*) | M1 > 2500 kg(*) | M2 | M3 |
|---|---|---|---|---|---|---|
| 45 A | Bezpečnostné zasklievacie materiály a ich montáž na vozidlá | Nariadenie (ES) č. 661/2009<br>Predpis EHK OSN č. 43 | J | G+J | G+J | G+J |
| 46 | Pneumatiky | smernica 92/23/EHS | X | G | G | G |
| 46 A | Montáž pneumatík | Nariadenie (ES) č. 661/2009<br>Nariadenie (EÚ) č. 458/2011 | X | G | G | G |
| 46 B | Pneumatiky na motorové vozidlá a ich prípojné vozidlá (trieda C1) | Nariadenie (ES) č. 661/2009<br>Predpis EHK OSN č. 30 | X | G | | |
| 46C | Pneumatiky pre úžitkové vozidlá a ich prípojné vozidlá (trieda C2 a trieda C3) | Nariadenie (ES) č. 661/2009<br>Predpis EHK OSN č. 54 | — | G | G | G |
| 46D | Emisie hluku valenia pneumatík, ich adhézia na mokrom povrchu a valivý odpor (triedy C1, C2 a C3) | Nariadenie (ES) č. 661/2009<br>Predpis EHK OSN č. 117 | X | G | G | G |
| 46E | Náhradná jednotka na dočasné použitie, pneumatiky na núdzovú jazdu/systém núdzovej jazdy a systém monitorovania tlaku v pneumatikách | Nariadenie (ES) č. 661/2009<br>Predpis EHK OSN č. 64 | X | G | | |
| 47 A | Obmedzenie maximálnej rýchlosti vozidiel | Nariadenie (ES) č. 661/2009<br>Predpis EHK OSN č. 89 | | | X | X |

| Bod | Predmet | Odkaz na regulačný akt | M1 ≤ 2500 kg(*) | M1 > 2500 kg(*) | M2 | M3 |
|---|---|---|---|---|---|---|
| 48 A | Hmotnosti a rozmery | Nariadenie (ES) č. 661/2009<br>Nariadenie (EÚ) č. 1230/2012 | | | X | X |
| 50 A | Mechanické spojovacie komponenty jazdných súprav | Nariadenie (ES) č. 661/2009<br>Predpis EHK OSN č. 55 | X ([10]) | G ([10]) | G ([10]) | G ([10]) |
| 51 A | Horľavosť materiálov používaných v konštrukcii interiéru určitých kategórií motorových vozidiel | Nariadenie (ES) č. 661/2009<br>Predpis EHK OSN č. 118 | | | | G pre kab.; X pre zvyšok |
| 52 A | vozidlá $M_2$ a $M_3$ | Nariadenie (ES) č. 661/2009<br>Predpis EHK OSN č. 107 | | | A | A |
| 52 B | Pevnosť nadstavby veľkých osobných vozidiel | Nariadenie (ES) č. 661/2009<br>Predpis EHK OSN č. 66 | | | A | A |
| 53 A | Ochrana cestujúcich v prípade čelného nárazu | Nariadenie (ES) č. 661/2009<br>Predpis EHK OSN č. 94 | Neuplatňuje sa. | Neuplatňuje sa. | | |
| 54 A | Ochrana cestujúcich v prípade bočného nárazu | Nariadenie (ES) č. 661/2009<br>Predpis EHK OSN č. 95 | Neuplatňuje sa. | Neuplatňuje sa. | | |
| 58 | Ochrana chodcov | Nariadenie (ES) č. 78/2009 | X | Neuplatňuje sa.<br>Každý systém ochrany pred čelným nárazom dodávaný s vozidlom však musí vyhovovať predpisom a musí byť označený. | | |
| 59 | Recyklovateľnosť | Smernica 2005/64/ES | Neuplatňuje sa. | Neuplatňuje sa. | | |
| 61 | Klimatizačný systém | Smernica 2006/40/ES | X | G ([14]) | | |
| 62 | Vodíkový systém | Nariadenie (ES) č. 79/2009 | Q | G + Q | G + Q | G + Q |

| Bod | Predmet | Odkaz na regulačný akt | M1 ≤ 2500 kg(*) | M1 > 2500 kg(*) | M2 | M3 |
|---|---|---|---|---|---|---|
| 63 | Všeobecná bezpečnosť | Nariadenie (ES) č. 661/2009 | X ([15]) | X ([15]) | X ([15]) | X ([15]) |
| 64 | Ukazovatele radenia prevodových stupňov | Nariadenie (ES) č. 661/2009<br>Nariadenie (EÚ) č. 65/2012 | X | G | | |
| 65 | Zdokonalený systém núdzového brzdenia | Nariadenie (ES) č. 661/2009<br>Nariadenie (EÚ) č. 347/2012 | | | Neuplatňuje sa ([16]) | Neuplatňuje sa ([16]) |
| 66 | Systém výstrahy pred vybočením z jazdného pruhu | Nariadenie (ES) č. 661/2009<br>Nariadenie (EÚ) č. 351/2012 | | | Neuplatňuje sa ([17]) | Neuplatňuje sa ([17]) |
| 67 | Špecifické komponenty na skvapalnené ropné plyny (LPG) a ich montáž na motorové vozidlá | Nariadenie (ES) č. 661/2009<br>Predpis EHK OSN č. 67 | X | X | X | X |
| 68 | Vozidlové poplachové systémy (VAS) | Nariadenie (ES) č. 661/2009<br>Predpis EHK OSN č. 97 | X | G | | |
| 69 | Elektrická bezpečnosť | Nariadenie (ES) č. 661/2009<br>Predpis EHK OSN č. 100 | X | X | X | X |
| 70 | Špecifické komponenty na stlačený zemný plyn (CNG) a ich montáž na motorové vozidlá | Nariadenie (ES) č. 661/2009<br>Predpis EHK OSN č. 110 | X | X | X | X |

(*) Technicky povolená maximálna naložená hmotnosť.

**Dodatočné požiadavky na sanitné vozidlá**

Priestory pre pacientov v sanitných vozidlách musia spĺňať požiadavky normy EN 1789:2007 + A1: 2010 + A2:2014 „Vozidlá záchrannej zdravotnej služby a ich vybavenie. Cestné ambulancie“; s výnimkou oddielu 6.5 „Zoznam výbavy“. Dôkaz o splnení požiadaviek sa predkladá s protokolom zo skúšok technickej služby. Ak sa plánuje priestor pre invalidný vozík, uplatňujú sa požiadavky doplnku 3 týkajúce sa zadržiavacích systémov pre invalidné vozíky a zadržiavacích systémov pre cestujúcich.

*Dodatok 2*

**Pancierové vozidlá**

| Bod | Predmet | Odkaz na regulačný akt | $M_1$ | $M_2$ | $M_3$ | $N_1$ | $N_2$ | $N_3$ | $O_1$ | $O_2$ | $O_3$ | $O_4$ |
|---|---|---|---|---|---|---|---|---|---|---|---|---|
| 1 A | Hladina zvuku | Nariadenie (EÚ) č. 540/2014 | X | X | X | X | X | X | | | | |
| 2 | Emisie (Euro 5 a 6) z ľahkých úžitkových vozidiel/prístup k informáciám | Nariadenie (ES) č. 715/2007 | A([1]) | A([1]) | | A([1]) | A([1]) | | | | | |
| 3 A | Ochrana proti nebezpečenstvu požiaru (nádrže na kvapalné palivo) | Nariadenie (ES) č. 661/2009<br>Predpis EHK OSN č. 34 | X ([2]) | X ([2]) | X ([2]) | X ([2]) | X ([2]) | X ([2]) | X | X | X | X |
| 3 B | Zadné ochranné zariadenia proti podbehnutiu (RUPD) a ich montáž; zadná ochrana proti podbehnutiu (RUP) | Nariadenie (ES) č. 661/2009<br>Predpis EHK OSN č. 58 | X | X | X | X | A | A | X | X | X | X |
| 4 A | Miesto na montáž a upevnenie zadných tabuliek s evidenčným číslom | Nariadenie (ES) č. 661/2009<br>Nariadenie (EÚ) č. 1003/ | X | X | X | X | X | X | X | X | X | X |

| | | | | | | | | | | | | |
|---|---|---|---|---|---|---|---|---|---|---|---|---|
| | | 2010 | | | | | | | | | | |
| 5 A | Mechanizmus riadenia | Nariadenie (ES) č. 661/2009<br>Predpis EHK OSN č. 79 | X | X | X | X | X | X | X | X | X | X |
| 6 A | Vstup do vozidla a jeho manévrovateľnosť | Nariadenie (ES) č. 661/2009<br>Nariadenie (EÚ) č. 130/2012 | X | X | X | X | X | X | | | | |
| 6 B | Zámky dverí a komponenty upevnenia dverí | Nariadenie (ES) č. 661/2009<br>Predpis EHK OSN č. 11 | X | | | X | | | | | | |
| 7 A | Zvukové výstražné zariadenia a signály | Nariadenie (ES) č. 661/2009<br>Predpis EHK OSN č. 28 | A+K | A+K | A+K | A+K | A+K | A+K | | | | |
| 8 A | Zariadenia pre nepriamy výhľad a ich montáž | Nariadenie (ES) č. 661/2009<br>Predpis EHK OSN č. 46 | A | A | A | A | A | A | | | | |
| 9 A | Brzdové zariadenia vozidiel a prípojných vozidiel | Nariadenie (ES) č. 661/2009<br>Predpis | | X ([3]) | X ([3]) | X ([3]) | X ([3]) | X ([3]) | X ([3]) | X ([3]) | X ([3]) | X ([3]) |

| | | | | | | | | | | | | |
|---|---|---|---|---|---|---|---|---|---|---|---|---|
| | | EHK OSN č. 13 | | | | | | | | | | |
| 9 B | Brzdy na osobných automobilo ch | Nariade nie (ES) č. 661/2 009 predpis EHK OSN č. 13-H | X ([4]) | | | X ([4]) | | | | | | |
| 10 A | Elektromag netická kompatibili ta | Nariade nie (ES) č. 661/2 009 Predpis EHK OSN č. 10 | X | X | X | X | X | X | X | X | X | X |
| 12 A | Vnútorné vybavenie | Nariade nie (ES) č. 661/2 009 Predpis EHK OSN č. 21 | A | | | | | | | | | |
| 13 A | Ochrana motorovýc h vozidiel proti neoprávnen ému použitiu | Nariade nie (ES) č. 661/2 009 Predpis EHK OSN č. 18 | | X([4A]) | X([4A]) | | X([4A]) | X([4A]) | | | | |
| 13 B | Ochrana motorovýc h vozidiel proti neoprávnen ému použitiu | Nariade nie (ES) č. 661/2 009 Predpis EHK OSN č. 116 | X | | | X | | | | | | |
| 14 A | Ochrana vodiča pred mechanizm om riadenia | Nariade nie (ES) č. 661/2 009 | Neupla tňuje sa. | | | Neupla tňuje sa. | | | | | | |

| | | | | | | | | | | | | |
|---|---|---|---|---|---|---|---|---|---|---|---|---|
| | v prípade nárazu | Predpis EHK OSN č. 12 | | | | | | | | | | |
| 15 A | Sedadlá, ich ukotvenia a opierky hlavy | Nariadenie (ES) č. 661/2009<br>Predpis EHK OSN č. 17 | X | D([4B]) | D([4B]) | D | D | D | | | | |
| 15 B | Sedadlá vo veľkých osobných vozidlách | Nariadenie (ES) č. 661/2009<br>Predpis EHK OSN č. 80 | | D | D | | | | | | | |
| 16 A | Vonkajšie výčnelky | Nariadenie (ES) č. 661/2009<br>Predpis EHK OSN č. 26 | A | | | | | | | | | |
| 17 A | Vstup do vozidla a jeho manévrovateľnosť | Nariadenie (ES) č. 661/2009<br>Nariadenie (EÚ) č. 130/2012 | X | X | X | X | X | X | | | | |
| 17 B | Rýchlomerné zariadenie vrátane jeho montáže | Nariadenie (ES) č. 661/2009<br>Predpis EHK OSN č. 39 | X | X | X | X | X | X | | | | |
| 18 A | Povinný štítok výrobcu a | Nariadenie (ES) | X | X | X | X | X | X | X | X | X | X |

| | | | | | | | | | | | | |
|---|---|---|---|---|---|---|---|---|---|---|---|---|
| | identifikačné číslo vozidla | č. 661/2009<br>Nariadenie (EÚ) č. 19/2011 | | | | | | | | | | |
| 19 A | Kotvové úchytky bezpečnostných pásov, systémy kotvových úchytiek Isofix a kotvové úchytky horného popruhu Isofix | Nariadenie (ES) č. 661/2009<br>Predpis EHK OSN č. 14 | A | A | A | A | A | A | | | | |
| 20 A | Montáž zariadení na osvetlenie a svetelnú signalizáciu na vozidlá | Nariadenie (ES) č. 661/2009<br>Predpis EHK OSN č. 48 | A+N | A+N | A+N | A+N | A+N | A+N | A+N | A+N | A+N | A+N |
| 21 A | Spätné odrazové zariadenia na motorové vozidlá a ich prípojné vozidlá | Nariadenie (ES) č. 661/2009<br>Predpis EHK OSN č. 3 | X | X | X | X | X | X | X | X | X | X |
| 22 A | Predné a zadné obrysové svietidlá, brzdové a doplnkové obrysové svietidlá na motorové vozidlá a ich prípojné vozidlá | Nariadenie (ES) č. 661/2009<br>Predpis EHK OSN č. 7 | X | X | X | X | X | X | X | X | X | X |
| 22 B | Denné svietidlá na motorové | Nariadenie (ES) | X | X | X | X | X | X | | | | |

| | | | | | | | | | | | | |
|---|---|---|---|---|---|---|---|---|---|---|---|---|
| | vozidlá | č. 661/2009<br>Predpis EHK OSN č. 87 | | | | | | | | | | |
| 22 C | Bočné obrysové svietidlá na motorové vozidlá a ich prípojné vozidlá | Nariadenie (ES) č. 661/2009<br>Predpis EHK OSN č. 91 | X | X | X | X | X | X | X | X | X | X |
| 23 A | Smerové svietidlá motorových vozidiel a ich prípojných vozidiel | Nariadenie (ES) č. 661/2009<br>Predpis EHK OSN č. 6 | X | X | X | X | X | X | X | X | X | X |
| 24 A | Osvetlenie zadných tabuliek s evidenčným číslom na motorových vozidlách a ich prípojných vozidlách | Nariadenie (ES) č. 661/2009<br>Predpis EHK OSN č. 4 | X | X | X | X | X | X | X | X | X | X |
| 25 A | Svetlomety motorových vozidiel z lisovaného skla typu „sealed-beam“ (SB), ktoré vyžarujú európske asymetrické stretávacie svetlo alebo diaľkové svetlo alebo obidve svetlá | Nariadenie (ES) č. 661/2009<br>Predpis EHK OSN č. 31 | X | X | X | X | X | X | | | | |

| | | | | | | | | | | | | |
|---|---|---|---|---|---|---|---|---|---|---|---|---|
| 25 B | Žiarovky na používanie v schválených sústavách svietidiel motorových vozidiel a ich prípojných vozidiel | Nariadenie (ES) č. 661/2009 Predpis EHK OSN č. 37 | X | X | X | X | X | X | X | X | X | X |
| 25 C | Svetlomety motorových vozidiel vybavené svetelnými zdrojmi s plynovými výbojkami | Nariadenie (ES) č. 661/2009 Predpis EHK OSN č. 98 | X | X | X | X | X | X | | | | |
| 25 D | Svetelné zdroje s plynovými výbojkami na používanie v schválených sústavách svietidiel s plynovými výbojkami na motorových vozidlách | Nariadenie (ES) č. 661/2009 Predpis EHK OSN č. 99 | X | X | X | X | X | X | | | | |
| 25 E | Svetlomety motorových vozidiel, ktoré vyžarujú asymetrické stretávacie alebo diaľkové svetlo alebo obidve svetlá a sú vybavené žiarovkami a/alebo modulmi LED | Nariadenie (ES) č. 661/2009 Predpis EHK OSN č. 112 | X | X | X | X | X | X | | | | |
| 25 | Adaptívne | Nariade | X | X | X | X | X | X | | | | |

| | | | | | | | | | | | | |
|---|---|---|---|---|---|---|---|---|---|---|---|---|
| F | predné osvetľovacie systémy (AFS) pre motorové vozidlá | nie (ES) č. 661/2009<br>Predpis EHK OSN č. 123 | | | | | | | | | | |
| 26 A | Predné hmlové svietidlá motorových vozidiel | Nariadenie (ES) č. 661/2009<br>Predpis EHK OSN č. 19 | X | X | X | X | X | X | | | | |
| 27 A | Ťažné zariadenie | Nariadenie (ES) č. 661/2009<br>Nariadenie (EÚ) č. 1005/2010 | A | A | A | A | A | A | | | | |
| 28 A | Zadné hmlové svietidlá na motorové vozidlá a ich prípojné vozidlá | Nariadenie (ES) č. 661/2009<br>Predpis EHK OSN č. 38 | X | X | X | X | X | X | X | X | X | X |
| 29 A | Spätné svetlomety na motorové vozidlá a ich prípojné vozidlá | Nariadenie (ES) č. 661/2009<br>Predpis EHK OSN č. 23 | X | X | X | X | X | X | X | X | X | X |
| 30 A | Parkovacie svietidlá na motorové vozidlá | Nariadenie (ES) č. 661/2009<br>Predpis EHK OSN č. 77 | X | X | X | X | X | X | | | | |

| | | | | | | | | | | | | |
|---|---|---|---|---|---|---|---|---|---|---|---|---|
| 31 A | Bezpečnostné pásy, zadržiavacie systémy, detské zadržiavacie systémy a detské zadržiavacie systémy Isofix | Nariadenie (ES) č. 661/2009<br>Predpis EHK OSN č. 16 | A | A | A | A | A | A | | | | |
| 32 A | Výhľad vodiča smerom dopredu | Nariadenie (ES) č. 661/2009<br>Predpis EHK OSN č. 125 | S | | | | | | | | | |
| 33 A | Umiestnenie a identifikácia ručných ovládačov, kontroliek a indikátorov | Nariadenie (ES) č. 661/2009<br>Predpis EHK OSN č. 121 | X | X | X | X | X | X | | | | |
| 34 A | Systémy odmrazovania a odhmlievania čelného skla | Nariadenie (ES) č. 661/2009<br>Nariadenie (EÚ) č. 672/2010 | A | ([5]) | ([5]) | ([5]) | ([5]) | ([5]) | | | | |
| 35 A | Systémy stierania a ostrekovania čelného skla | Nariadenie (ES) č. 661/2009<br>Nariadenie (EÚ) č. 1008/2010 | A | ([6]) | ([6]) | ([6]) | ([6]) | ([6]) | | | | |
| 36 A | Vykurovacie systémy | Nariadenie (ES) č. 661/2009 | X | X | X | X | X | X | X | X | X | X |

| | | | | | | | | | | | | |
|---|---|---|---|---|---|---|---|---|---|---|---|---|
| | | Predpis EHK OSN č. 122 | | | | | | | | | | |
| 37 A | Kryty kolies | Nariadenie (ES) č. 661/2009<br>Nariadenie (EÚ) č. 1009/2010 | X | | | | | | | | | |
| 38 A | Opierky hlavy, ktoré sú alebo nie sú zabudované do sedadiel vozidla | Nariadenie (ES) č. 661/2009<br>Predpis EHK OSN č. 25 | X | | | | | | | | | |
| 41 A | Emisie (Euro VI) z ťažkých úžitkových vozidiel/prístup k informáciám | Nariadenie (ES) č. 595/2009 | X ([9]) | X ([9]) | X | X ([9]) | X ([9]) | X | | | | |
| 42 A | Bočná ochrana nákladných vozidiel | Nariadenie (ES) č. 661/2009<br>Predpis EHK OSN č. 73 | | | | | X | X | | | X | X |
| 43 A | Systémy zabraňujúce rozstreku | Nariadenie (ES) č. 661/2009<br>Nariadenie (EÚ) č. 109/2011 | | | | X | X | X | X | X | X | X |
| 44 A | Hmotnosti a rozmery | Nariadenie (ES) č. 661/2 | X | | | | | | | | | |

| | | | | | | | | | | | | |
|---|---|---|---|---|---|---|---|---|---|---|---|---|
| | | 009<br>Nariadenie (EÚ) č. 1230/2012 | | | | | | | | | | |
| 45 A | Bezpečnostné zasklievacie materiály a ich montáž na vozidlá | Nariadenie (ES) č. 661/2009<br>Predpis EHK OSN č. 43 | Neuplatňuje sa. | Neuplatňuje sa. | Neuplatňuje sa. | Neuplatňuje sa. | Neuplatňuje sa. | Neuplatňuje sa. | Neuplatňuje sa. | Neuplatňuje sa. | Neuplatňuje sa. | Neuplatňuje sa. |
| 46 | Pneumatiky | smernica 92/23/EHS | A | A | A | A | A | A | A | A | A | A |
| 46 A | Montáž pneumatík | Nariadenie (ES) č. 661/2009<br>Nariadenie (EÚ) č. 458/2011 | A | A | A | A | A | A | A | A | A | A |
| 46 B | Pneumatiky na motorové vozidlá a ich prípojné vozidlá (trieda C1) | Nariadenie (ES) č. 661/2009<br>Predpis EHK OSN č. 30 | A | | | A | | | A | A | | |
| 46 C | Pneumatiky pre úžitkové vozidlá a ich prípojné vozidlá (trieda C2 a trieda C3) | Nariadenie (ES) č. 661/2009<br>Predpis EHK OSN č. 54 | | A | A | A | A | A | | | A | A |
| 46 D | Emisie hluku valenia pneumatík, ich adhézia na mokrom | Nariadenie (ES) č. 661/2009<br>Predpis | A | A | A | A | A | A | A | A | A | A |

| | | | | | | | | | | | | |
|---|---|---|---|---|---|---|---|---|---|---|---|---|
| | povrchu a valivý odpor (triedy C1, C2 a C3) | EHK OSN č. 117 | | | | | | | | | | |
| 46 E | Náhradná jednotka na dočasné použitie, pneumatiky na núdzovú jazdu/systém núdzovej jazdy a systém monitorovania tlaku v pneumatikách | Nariadenie (ES) č. 661/2009<br>Predpis EHK OSN č. 64 | A([9A]) | | | A([9A]) | | | | | | |
| 47 A | Obmedzenie maximálnej rýchlosti vozidiel | Nariadenie (ES) č. 661/2009<br>Predpis EHK OSN č. 89 | | X | X | | X | X | | | | |
| 48 A | Hmotnosti a rozmery | Nariadenie (ES) č. 661/2009<br>Nariadenie (EÚ) č. 1230/2012 | | X | X | X | X | X | X | X | X | X |
| 49 A | Úžitkové vozidlá, pokiaľ ide o ich vonkajšie výčnelky pred zadným panelom kabíny | Nariadenie (ES) č. 661/2009<br>Predpis EHK OSN č. 61 | | | | A | A | A | | | | |
| 50 A | Mechanické spojovacie komponenty jazdných súprav | Nariadenie (ES) č. 661/2009<br>Predpis EHK | X([10]) | X([10]) | X([10]) | X([10]) | X([10]) | X([10]) | X | X | X | X |

| | | | | | | | | | | | | |
|---|---|---|---|---|---|---|---|---|---|---|---|---|
| | | OSN č. 55 | | | | | | | | | | |
| 50 B | Tesné spojovacie zariadenie (CCD); montáž schváleného typu CCD | Nariadenie (ES) č. 661/2009<br>Predpis EHK OSN č. 102 | | | | | X([10]) | X([10]) | | | X([10]) | X([10]) |
| 51 A | Horľavosť materiálov používaných v konštrukcii interiéru určitých kategórií motorových vozidiel | Nariadenie (ES) č. 661/2009<br>Predpis EHK OSN č. 118 | | | X | | | | | | | |
| 52 A | vozidlá $M_2$ a $M_3$ | Nariadenie (ES) č. 661/2009<br>Predpis EHK OSN č. 107 | | A | A | | | | | | | |
| 52 B | Pevnosť nadstavby veľkých osobných vozidiel | Nariadenie (ES) č. 661/2009<br>Predpis EHK OSN č. 66 | | A | A | | | | | | | |
| 53 A | Ochrana cestujúcich v prípade čelného nárazu | Nariadenie (ES) č. 661/2009<br>Predpis EHK OSN č. 94 | Neuplatňuje sa. | | | | | | | | | |
| 54 A | Ochrana cestujúcich v prípade bočného nárazu | Nariadenie (ES) č. 661/2009 | Neuplatňuje sa. | | | Neuplatňuje sa. | | | | | | |

| | | | | | | | | | | | | |
|---|---|---|---|---|---|---|---|---|---|---|---|---|
| | | Predpis EHK OSN č. 95 | | | | | | | | | | |
| 55 | (prázdne) | | | | | | | | | | | |
| 56 A | Vozidlá určené na prepravu nebezpečného tovaru | Nariadenie (ES) č. 661/2009<br>Predpis EHK OSN č. 105 | | | | X([13]) | X([13]) | X([13]) | X([13]) | X([13]) | X([13]) | X([13]) |
| 57 A | Predné ochranné zariadenia proti podbehnutiu (FUPD) a ich montáž; predná ochrana proti podbehnutiu (FUP) | Nariadenie (ES) č. 661/2009<br>Predpis EHK OSN č. 93 | | | | | X | X | | | | |
| 58 | Ochrana chodcov | Nariadenie (ES) č. 78/2009 | Neuplatňuje sa. | | | Neuplatňuje sa. | | | | | | |
| 59 | Recyklovateľnosť | Smernica 2005/64/ES | Neuplatňuje sa. | | | Neuplatňuje sa. | | | | | | |
| 60 | (prázdne) | | | | | | | | | | | |
| 61 | Klimatizačný systém | Smernica 2006/40/ES | X | | | X([14]) | | | | | | |
| 62 | Vodíkový systém | Nariadenie (ES) č. 79/2009 | A | A | A | A | A | A | | | | |
| 63 | Všeobecná bezpečnosť | Nariadenie (ES) č. 661/2009 | X([15]) | X([15]) | X([15]) | X([15]) | X([15]) | X([15]) | X([15]) | X([15]) | X([15]) | X([15]) |

| | | | | | | | | | | | | |
|---|---|---|---|---|---|---|---|---|---|---|---|---|
| 64 | Ukazovatele radenia prevodových stupňov | Nariadenie (ES) č. 661/2009<br>Nariadenie (EÚ) č. 65/2012 | X | | | | | | | | | |
| 65 | Zdokonalený systém núdzového brzdenia | Nariadenie (ES) č. 661/2009<br>Nariadenie (EÚ) č. 347/2012 | | ([16]) | ([16]) | | ([16]) | ([16]) | | | | |
| 66 | Systém výstrahy pred vybočením z jazdného pruhu | Nariadenie (ES) č. 661/2009<br>Nariadenie (EÚ) č. 351/2012 | | ([17]) | ([17]) | | ([17]) | ([17]) | | | | |
| 67 | Špecifické komponenty na skvapalnené ropné plyny (LPG) a ich montáž na motorové vozidlá | Nariadenie (ES) č. 661/2009<br>Predpis EHK OSN č. 67 | X | X | X | X | X | X | | | | |
| 68 | Vozidlové poplachové systémy (VAS) | Nariadenie (ES) č. 661/2009<br>Predpis EHK OSN č. 97 | X | | | X | | | | | | |

| | | | | | | | | | | | | |
|---|---|---|---|---|---|---|---|---|---|---|---|---|
| 69 | Elektrická bezpečnosť | Nariadenie (ES) č. 661/2009<br>Predpis EHK OSN č. 100 | X | X | X | X | X | X | | | | |
| 70 | Špecifické komponenty na stlačený zemný plyn (CNG) a ich montáž na motorové vozidlá | Nariadenie (ES) č. 661/2009<br>Predpis EHK OSN č. 110 | X | X | X | X | X | X | | | | |

*Dodatok 3*

## Vozidlá na prepravu osôb na invalidnom vozíku

| Bod | Predmet | Regulačný akt | $M_1$ |
|---|---|---|---|
| 1 A | Hladina zvuku | Nariadenie (EÚ) č. 540/2014 | $G+W_9$ |
| 2 | Emisie (Euro 5 a 6) z ľahkých úžitkových vozidiel/prístup k informáciám | Nariadenie (ES) č. 715/2007 | $G+W_1$ |
| 3 A | Ochrana proti nebezpečenstvu požiaru (nádrže na kvapalné palivo) | Nariadenie (ES) č. 661/2009<br>Predpis EHK OSN č. 34 | $X+W_2$ |
| 3 B | Zadné ochranné zariadenia proti podbehnutiu (RUPD) a ich montáž; zadná ochrana proti podbehnutiu (RUP) | Nariadenie (ES) č. 661/2009<br>Predpis EHK OSN č. 58 | X |
| 4 A | Miesto na montáž a upevnenie zadných tabuliek s evidenčným číslom | Nariadenie (ES) č. 661/2009<br>Nariadenie (EÚ) č. 1003/2010 | X |
| 5 A | Mechanizmus riadenia | Nariadenie (ES) č. 661/2009<br>Predpis EHK OSN č. 79 | G |
| 6 A | Vstup do vozidla a jeho manévrovateľnosť | Nariadenie (ES) č. 661/2009<br>Nariadenie (EÚ) č. 130/2012 | X |
| 6 B | Zámky dverí a komponenty upevnenia dverí | Nariadenie (ES) č. 661/2009<br>Predpis EHK OSN č. 11 | X |
| 7 A | Zvukové výstražné zariadenia a signály | Nariadenie (ES) č. 661/2009<br>Predpis EHK OSN č. 28 | X |
| 8 A | Zariadenia pre nepriamy výhľad a ich montáž | Nariadenie (ES) č. 661/2009<br>Predpis EHK OSN č. 46 | X |
| 9 B | Brzdy na osobných automobiloch | Nariadenie (ES) č. 661/2009<br>predpis EHK OSN č. 13-H | $G+A_1$ |
| 10 A | Elektromagnetická kompatibilita | Nariadenie (ES) č. 661/2009<br>Predpis EHK OSN č. 10 | X |
| 12A | Vnútorné vybavenie | Nariadenie (ES) č. 661/2009<br>Predpis EHK OSN č. 21 | G+C |
| 13 B | Ochrana motorových vozidiel proti neoprávnenému použitiu | Nariadenie (ES) č. 661/2009<br>Predpis EHK OSN č. 116 | X |
| 14 A | Ochrana vodiča pred mechanizmom riadenia v prípade nárazu | Nariadenie (ES) č. 661/2009<br>Predpis EHK OSN č. 12 | G |
| 15 A | Sedadlá, ich ukotvenia a opierky hlavy | Nariadenie (ES) č. 661/2009<br>Predpis EHK OSN č. 17 | $G+W_3$ |
| 16 A | Vonkajšie výčnelky | Nariadenie (ES) č. 661/2009<br>Predpis EHK OSN č. 26 | $G+W_4$ |
| 17 A | Vstup do vozidla a jeho manévrovateľnosť | Nariadenie (ES) č. 661/2009<br>Nariadenie (EÚ) č. 130/2012 | X |
| 17 B | Rýchlomerné zariadenie vrátane jeho montáže | Nariadenie (ES) č. 661/2009<br>Predpis EHK OSN č. 39 | X |

| | | | |
|---|---|---|---|
| 18 A | Povinný štítok výrobcu a identifikačné číslo vozidla | Nariadenie (ES) č. 661/2009<br>Nariadenie (EÚ) č. 19/2011 | X |
| 19 A | Kotvové úchytky bezpečnostných pásov, systémy kotvových úchytiek Isofix a kotvové úchytky horného popruhu Isofix | Nariadenie (ES) č. 661/2009<br>Predpis EHK OSN č. 14 | X+$W_5$ |
| 20 A | Montáž zariadení na osvetlenie a svetelnú signalizáciu na vozidlá | Nariadenie (ES) č. 661/2009<br>Predpis EHK OSN č. 48 | X |
| 21 A | Spätné odrazové zariadenia na motorové vozidlá a ich prípojné vozidlá | Nariadenie (ES) č. 661/2009<br>Predpis EHK OSN č. 3 | X |
| 22 A | Predné a zadné obrysové svietidlá, brzdové a doplnkové obrysové svietidlá na motorové vozidlá a ich prípojné vozidlá | Nariadenie (ES) č. 661/2009<br>Predpis EHK OSN č. 7 | X |
| 22 B | Denné svietidlá na motorové vozidlá | Nariadenie (ES) č. 661/2009<br>Predpis EHK OSN č. 87 | X |
| 22C | Bočné obrysové svietidlá na motorové vozidlá a ich prípojné vozidlá | Nariadenie (ES) č. 661/2009<br>Predpis EHK OSN č. 91 | X |
| 23 A | Smerové svietidlá motorových vozidiel a ich prípojných vozidiel | Nariadenie (ES) č. 661/2009<br>Predpis EHK OSN č. 6 | X |
| 24 A | Osvetlenie zadných tabuliek s evidenčným číslom na motorových vozidlách a ich prípojných vozidlách | Nariadenie (ES) č. 661/2009<br>Predpis EHK OSN č. 4 | X |
| 25 A | Svetlomety motorových vozidiel z lisovaného skla typu „sealed-beam“ (SB), ktoré vyžarujú európske asymetrické stretávacie svetlo alebo diaľkové svetlo alebo obidve svetlá | Nariadenie (ES) č. 661/2009<br>Predpis EHK OSN č. 31 | X |
| 25 B | Žiarovky na používanie v schválených sústavách svietidiel motorových vozidiel a ich prípojných vozidiel | Nariadenie (ES) č. 661/2009<br>Predpis EHK OSN č. 37 | X |
| 25C | Svetlomety motorových vozidiel vybavené svetelnými zdrojmi s plynovými výbojkami | Nariadenie (ES) č. 661/2009<br>Predpis EHK OSN č. 98 | X |
| 25D | Svetelné zdroje s plynovými výbojkami na používanie v schválených sústavách svietidiel s plynovými výbojkami na motorových vozidlách | Nariadenie (ES) č. 661/2009<br>Predpis EHK OSN č. 99 | X |
| 25E | Svetlomety motorových vozidiel, ktoré vyžarujú asymetrické stretávacie alebo diaľkové svetlo alebo obidve svetlá a sú vybavené žiarovkami a/alebo modulmi LED | Nariadenie (ES) č. 661/2009<br>Predpis EHK OSN č. 112 | X |
| 25F | Adaptívne predné osvetľovacie systémy (AFS) pre motorové vozidlá | Nariadenie (ES) č. 661/2009<br>Predpis EHK OSN č. 123 | X |
| 26 A | Predné hmlové svietidlá motorových vozidiel | Nariadenie (ES) č. 661/2009<br>Predpis EHK OSN č. 19 | X |
| 27 A | Ťažné zariadenie | Nariadenie (ES) č. 661/2009<br>Nariadenie (EÚ) č. 1005/2010 | E |
| 28 A | Zadné hmlové svietidlá na motorové vozidlá a ich prípojné vozidlá | Nariadenie (ES) č. 661/2009<br>Predpis EHK OSN č. 38 | X |
| 29 A | Spätné svetlomety na motorové vozidlá a ich prípojné vozidlá | Nariadenie (ES) č. 661/2009<br>Predpis EHK OSN č. 23 | X |

| | | | |
|---|---|---|---|
| 30 A | Parkovacie svietidlá na motorové vozidlá | Nariadenie (ES) č. 661/2009<br>Predpis EHK OSN č. 77 | X |
| 31 A | Bezpečnostné pásy, zadržiavacie systémy, detské zadržiavacie systémy a detské zadržiavacie systémy Isofix | Nariadenie (ES) č. 661/2009<br>Predpis EHK OSN č. 16 | X+$W_6$ |
| 32 A | Výhľad vodiča smerom dopredu | Nariadenie (ES) č. 661/2009<br>Predpis EHK OSN č. 125 | G |
| 33 A | Umiestnenie a identifikácia ručných ovládačov, kontroliek a indikátorov | Nariadenie (ES) č. 661/2009<br>Predpis EHK OSN č. 121 | X |
| 34 A | Systémy odmrazovania a odhmlievania čelného skla | Nariadenie (ES) č. 661/2009<br>Nariadenie (EÚ) č. 672/2010 | G([5]) |
| 35 A | Systémy stierania a ostrekovania čelného skla | Nariadenie (ES) č. 661/2009<br>Nariadenie (EÚ) č. 1008/2010 | G([6]) |
| 36 A | Vykurovacie systémy | Nariadenie (ES) č. 661/2009<br>Predpis EHK OSN č. 122 | X |
| 37 A | Kryty kolies | Nariadenie (ES) č. 661/2009<br>Nariadenie (EÚ) č. 1009/2010 | G |
| 38 A | Opierky hlavy, ktoré sú alebo nie sú zabudované do sedadiel vozidla | Nariadenie (ES) č. 661/2009<br>Predpis EHK OSN č. 25 | X |
| 41 A | Emisie (Euro VI) z ťažkých úžitkových vozidiel/prístup k informáciám | Nariadenie (ES) č. 595/2009 | X+$W_1$ ([9]) |
| 44 A | Hmotnosti a rozmery | Nariadenie (ES) č. 661/2009<br>Nariadenie (EÚ) č. 1230/2012 | X+$W_8$ |
| 45 A | Bezpečnostné zasklievacie materiály a ich montáž na vozidlá | Nariadenie (ES) č. 661/2009<br>Predpis EHK OSN č. 43 | G |
| 46 | Pneumatiky | smernica 92/23/EHS | X |
| 46 A | Montáž pneumatík | Nariadenie (ES) č. 661/2009<br>Nariadenie (EÚ) č. 458/2011 | X |
| 46 B | Pneumatiky na motorové vozidlá a ich prípojné vozidlá (trieda C1) | Nariadenie (ES) č. 661/2009<br>Predpis EHK OSN č. 30 | X |
| 46D | Emisie hluku valenia pneumatík, ich adhézia na mokrom povrchu a valivý odpor (triedy C1, C2 a C3) | Nariadenie (ES) č. 661/2009<br>Predpis EHK OSN č. 117 | X |
| 46E | Náhradná jednotka na dočasné použitie, pneumatiky na núdzovú jazdu/systém núdzovej jazdy a systém monitorovania tlaku v pneumatikách | Nariadenie (ES) č. 661/2009<br>Predpis EHK OSN č. 64 | G([9A]) |
| 50 A | Mechanické spojovacie komponenty jazdných súprav | Nariadenie (ES) č. 661/2009<br>Predpis EHK OSN č. 55 | X([10]) |
| 53 A | Ochrana cestujúcich v prípade čelného nárazu | Nariadenie (ES) č. 661/2009<br>Predpis EHK OSN č. 94 | Neuplatňuje sa. |
| 54 A | Ochrana cestujúcich v prípade bočného nárazu | Nariadenie (ES) č. 661/2009<br>Predpis EHK OSN č. 95 | Neuplatňuje sa. |
| 58 | Ochrana chodcov | Nariadenie (ES) č. 78/2009 | G |

| | | | |
|---|---|---|---|
| 59 | Recyklovateľnosť | Smernica 2005/64/ES | Neuplatňuje sa. |
| 61 | Klimatizačné systémy | Smernica 2006/40/ES | G |
| 62 | Vodíkový systém | Nariadenie (ES) č. 79/2009 | X |
| 63 | Všeobecná bezpečnosť | Nariadenie (ES) č. 661/2009 | X([15]) |
| 64 | Ukazovatele radenia prevodových stupňov | Nariadenie (ES) č. 661/2009<br>Nariadenie (EÚ) č. 65/2012 | G |
| 67 | Špecifické komponenty na skvapalnené ropné plyny (LPG) a ich montáž na motorové vozidlá | Nariadenie (ES) č. 661/2009<br>Predpis EHK OSN č. 67 | X |
| 68 | Vozidlové poplachové systémy (VAS) | Nariadenie (ES) č. 661/2009<br>Predpis EHK OSN č. 97 | X |
| 69 | Elektrická bezpečnosť | Nariadenie (ES) č. 661/2009<br>Predpis EHK OSN č. 100 | X |
| 70 | Špecifické komponenty na stlačený zemný plyn (CNG) a ich montáž na motorové vozidlá | Nariadenie (ES) č. 661/2009<br>Predpis EHK OSN č. 110 | X |

**Dodatočné požiadavky na testovanie zadržiavacích systémov pre invalidné vozíky a zadržiavacích systémov pre cestujúcich**

Uplatňuje sa tento oddiel 1 a buď oddiel 2, alebo 3.

**1. Vymedzenie pojmov**

1.1. Náhradný invalidný vozík je pevným, opakovane použiteľným testovacím invalidným vozíkom, ako sa vymedzuje v oddiele 3 normy ISO 10542-1:2012.

1.2. Bod P predstavuje pozíciu bokov cestujúceho v invalidnom vozíku v sede v náhradnom invalidnom vozíku, ako sa vymedzuje v oddiele 3 normy ISO 10542-1:2012.

**2. Všeobecné požiadavky**

2.1. Všetky miesta pre invalidné vozíky musia byť vybavené ukotveniami, na ktoré sa namontuje zadržiavací systém pre invalidné vozíky a zadržiavací systém pre cestujúcich.

2.2. Spodné kotvové úchytky pásov cestujúceho v invalidnom vozíku musia byť umiestnené v súlade s odsekom 5.4.2.2 predpisu EHK OSN č. 14-07 vzhľadom k bodu P náhradného invalidného vozíka, keď je tento v cestovnej polohe určenej výrobcom. Vrchná kotvová úchytka alebo úchytky pásov musia byť umiestnené aspoň 1 100 mm nad horizontálnou rovinou, ktorá prechádza kontaktnými bodmi medzi zadnými kolesami náhradného invalidného vozíka a podlahou vozidla. Táto podmienka musí byť splnená aj po vykonaní skúšky podľa bodu 3 tohto dodatku.

2.3. S cieľom zabezpečiť súlad s ustanoveniami odsekov 8.2.2. až 8.2.2.4. a odsekov 8.3.1 až 8.3.4. predpisu EHK OSN č. 16-06 treba vykonať posúdenie pásov zadržiavacieho systému pre invalidné vozíky a zadržiavacieho systému pre cestujúcich.

2.4. Minimálny počet ukotvení ISOFIX pre detské sedadlá netreba stanovovať. V prípade viacstupňového typového- schvaľovania, v rámci ktorého sa ukotvovací systém ISOFIX prestaví, sa tento systém buď musí znova preskúšať, alebo sa ukotvenia nesmú viac používať. Ak sa nesmú viac používať, označenia ISOFIX sa musia odstrániť a kupcu vozidla treba náležite informovať.

**3. Statické skúšky vo vozidle**

**3.1. Ukotvenia zadržiavacieho zariadenia pre cestujúcich v invalidnom vozíku**

3.1.1. Ukotvenia zadržiavacieho zariadenia pre cestujúcich v invalidnom vozíku musia odolávať statickým silám predpísaným pre ukotvenia zadržiavacieho zariadenia pre cestujúcich v predpise EHK OSN č. 14-07 a zároveň aj statickým silám pôsobiacim na ukotvenia zadržiavacieho systému pre invalidné vozíky, ako sa vymedzuje ďalej v bode 3.2 tohto dodatku.

**3.2. Ukotvenia zadržiavacieho systému pre invalidné vozíky**

Ukotvenia zadržiavacieho systému pre invalidné vozíky musia odolávať aspoň 0,2 sekundy týmto silám, ktoré pôsobia cez náhradný invalidný vozík (alebo vhodný náhradný invalidný vozík s rázvorom, výškou sedadla a pripevneniami zadržiavacieho systému podľa špecifikácií pre náhradné invalidné vozíky) vo výške 300 +/– 100 mm od plochy, na ktorej stojí náhradný invalidný vozík:

3.2.1. ak je invalidný vozík umiestnený smerom dopredu, simultánnej sile v hodnote 24,5 kN, ktorá sa zhoduje so silou pôsobiacou na ukotvenia zadržiavacieho zariadenia pre cestujúcich, a

3.2.2. a pri druhej skúške statickej sile v hodnote 8,2 kN pôsobiacej smerom k zadnej časti vozidla.

3.2.3. ak je invalidný vozík umiestnený smerom dozadu, simultánnej sile v hodnote 8,2 kN, ktorá sa zhoduje so silou pôsobiacou na ukotvenia zadržiavacieho zariadenia pre cestujúcich, a

3.2.4. a pri druhej skúške statickej sile v hodnote 24,5 kN pôsobiacej smerom k prednej časti vozidla.

**3.3. Komponenty systému**

3.3.1. Všetky komponenty zadržiavacieho systému pre invalidné vozíky a zadržiavacieho systému pre cestujúcich musia spĺňať príslušné požiadavky normy ISO 10542-1:2012. Dynamická skúška uvedená v prílohe A a odsekoch 5.2.2. a 5.2.3. normy ISO 10542-1:2012 sa však musí vykonať na celom zadržiavacom systéme pre invalidné vozíky a zadržiavacom systéme pre cestujúcich, pričom sa využije geometria ukotvenia vozidla namiesto skúškovej geometrie uvedenej v prílohe A k norme ISO 10542-1:2012. Táto skúška sa môže vykonať v samotnej štruktúre vozidla alebo na náhradnej štruktúre so zodpovedajúcou geometriou ukotvenia zadržiavacieho systému pre invalidné vozíky a zadržiavacieho systému pre cestujúcich daného vozidla. Všetky ukotvenia musia byť umiestnené v rámci tolerancie stanovenej v bode 7.7.1. predpisu EHK OSN č. 16-06.

3.3.2. Ak je zadržiavací systém pre cestujúcich daného zadržiavacieho systému pre invalidné vozíky a zadržiavacieho systému pre cestujúcich schválený podľa predpisu EHK OSN č. 16-06, podlieha dynamickej skúške celého zadržiavacieho systému pre invalidné vozíky a zadržiavacieho systému pre cestujúcich uvedenej v bode 3.3.1 tohto dodatku, pričom sa ale požiadavky bodov 5.1, 5.3 a 5.4 normy ISO 10542-1:2012 musia považovať za splnené.

**4. Dynamické skúšky vo vozidle**

4.1. Celý mechanizmus zadržiavacieho systému pre invalidné vozíky a zadržiavacieho systému pre cestujúcich sa musí preskúšať v rámci dynamickej skúšky vo vozidle v súlade s odsekmi 5.2.2. a 5.2.3. a prílohou A k norme ISO 10542-1:2012, pričom sa naraz preskúšajú všetky komponenty/ukotvenia pri použití holej karosérie vozidla alebo zodpovedajúcej štruktúry.

4.2. Jednotlivé komponenty zadržiavacieho systému pre invalidné vozíky a zadržiavacieho systému pre cestujúcich musia spĺňať príslušné požiadavky odsekov 5.1, 5.3 a 5.4 normy ISO 10542-1:2012. Tieto požiadavky sa považujú za splnené v súvislosti so zadržiavacím systémom pre cestujúcich, ak je schválený podľa predpisu EHK OSN č. 16-06.

*Dodatok 4*

**Iné vozidlá na špeciálne účely**
**(vrátane osobitných skupinových prívesov, nosičov rôzneho vybavenia a obytných prívesov)**

Výnimky stanovené v tomto dodatku sú povolené, iba ak výrobca schvaľovaciemu úradu uspokojivo preukáže, že vozidlo nemôže splniť všetky požiadavky z dôvodu jeho špeciálnej funkcie.

| **Bod** | **Predmet** | **Odkaz na regulačný akt** | **$M_2$** | **$M_3$** | **$N_1$** | **$N_2$** | **$N_3$** | **$O_1$** | **$O_2$** | **$O_3$** | **$O_4$** |
|---|---|---|---|---|---|---|---|---|---|---|---|
| 1 A | Hladina zvuku | Nariadenie (EÚ) č. 540/2014 | | H | H | H | H | H | | | |
| 2 | Emisie (Euro 5 a 6) z ľahkých úžitkových vozidiel/prístup k informáciám | Nariadenie (ES) č. 715/2007 | Q([1]) | | Q+$V_1$ ([1]) | Q+$V_1$ ([1]) | | | | | |
| 3 A | Ochrana proti nebezpečenstvu požiaru (nádrže na kvapalné palivo) | Nariadenie (ES) č. 661/2009<br>Predpis EHK OSN č. 34 | F | F | F | F | F | X | X | X | X |
| 3 B | Zadné ochranné zariadenia proti podbehnutiu (RUPD) a ich montáž; zadná ochrana proti podbehnutiu (RUP) | Nariadenie (ES) č. 661/2009<br>Predpis EHK OSN č. 58 | X | X | A | A | A | X | X | X | X |
| 4 A | Miesto na montáž a upevnenie zadných tabuliek s evidenčným číslom | Nariadenie (ES) č. 661/2009<br>Nariadenie (EÚ) č. 1003/2010 | A+R | A+R | A+R | A+R | A+R | A+R | A+R | A+R | A+R |
| 5 A | Mechanizmus riadenia | Nariadenie (ES) č. 661/2009<br>Predpis EHK OSN č. 79 | X | X | X | X | X | X | X | X | X |

| | | | | | | | | | | | |
|---|---|---|---|---|---|---|---|---|---|---|---|
| 6 A | Vstup do vozidla a jeho manévrovateľnosť | Nariadenie (ES) č. 661/2009<br>Nariadenie (EÚ) č. 130/2012 | X | X | B | B | B | | | | |
| 6 B | Zámky dverí a komponenty upevnenia dverí | Nariadenie (ES) č. 661/2009<br>Predpis EHK OSN č. 11 | | | B | | | | | | |
| 7 A | Zvukové výstražné zariadenia a signály | Nariadenie (ES) č. 661/2009<br>Predpis EHK OSN č. 28 | X | X | X | X | X | | | | |
| 8 A | Zariadenia pre nepriamy výhľad a ich montáž | Nariadenie (ES) č. 661/2009<br>Predpis EHK OSN č. 46 | X | X | X | X | X | | | | |
| 9 A | Brzdové zariadenia vozidiel a prípojných vozidiel | Nariadenie (ES) č. 661/2009<br>Predpis EHK OSN č. 13 | X ([3]) | X ([3]) | X ([3]) | X+$U_1$ ([3]) | X+$U_1$ ([3]) | X | X | X ([3]) | X ([3]) |
| 9 B | Brzdy na osobných automobiloch | Nariadenie (ES) č. 661/2009<br>predpis EHK OSN č. 13-H | | | X ([4]) | | | | | | |
| 10 A | Elektromagnetická kompatibilita | Nariadenie (ES) č. 661/2009<br>Predpis EHK OSN č. 10 | X | X | X | X | X | X | X | X | X |

| | | | | | | | | | | | |
|---|---|---|---|---|---|---|---|---|---|---|---|
| 13 A | Ochrana motorových vozidiel proti neoprávnenému použitiu | Nariadenie (ES) č. 661/2009<br>Predpis EHK OSN č. 18 | X([4A]) | X([4A]) | | X([4A]) | X([4A]) | | | | |
| 13 B | Ochrana motorových vozidiel proti neoprávnenému použitiu | Nariadenie (ES) č. 661/2009<br>Predpis EHK OSN č. 116 | | | X | | | | | | |
| 14 A | Ochrana vodiča pred mechanizmom riadenia v prípade nárazu | Nariadenie (ES) č. 661/2009<br>Predpis EHK OSN č. 12 | | | X | | | | | | |
| 15 A | Sedadlá, ich ukotvenia a opierky hlavy | Nariadenie (ES) č. 661/2009<br>Predpis EHK OSN č. 17 | D([4B]) | D([4B]) | D | D | D | | | | |
| 15 B | Sedadlá vo veľkých osobných vozidlách | Nariadenie (ES) č. 661/2009<br>Predpis EHK OSN č. 80 | D | D | | | | | | | |
| 17 A | Vstup do vozidla a jeho manévrovateľnosť | Nariadenie (ES) č. 661/2009<br>Nariadenie (EÚ) č. 130/2012 | X | X | X | X | X | | | | |
| 17 B | Rýchlomerné zariadenie vrátane jeho montáže | Nariadenie (ES) č. 661/2009<br>Predpis EHK OSN č. 39 | X | X | X | X | X | | | | |

| | | | | | | | | | | | |
|---|---|---|---|---|---|---|---|---|---|---|---|
| 18 A | Povinný štítok výrobcu a identifikačné číslo vozidla | Nariadenie (ES) č. 661/2009<br>Nariadenie (EÚ) č. 19/2011 | X | X | X | X | X | X | X | X | X |
| 19 A | Kotvové úchytky bezpečnostných pásov, systémy kotvových úchytiek Isofix a kotvové úchytky horného popruhu Isofix | Nariadenie (ES) č. 661/2009<br>Predpis EHK OSN č. 14 | D | D | D | D | D | | | | |
| 20 A | Montáž zariadení na osvetlenie a svetelnú signalizáciu na vozidlá | Nariadenie (ES) č. 661/2009<br>Predpis EHK OSN č. 48 | A+N | A+N | A+N | A+N | A+N | A+N | A+N | A+N | A+N |
| 21 A | Spätné odrazové zariadenia na motorové vozidlá a ich prípojné vozidlá | Nariadenie (ES) č. 661/2009<br>Predpis EHK OSN č. 3 | X | X | X | X | X | X | X | X | X |
| 22 A | Predné a zadné obrysové svietidlá, brzdové a doplnkové obrysové svietidlá na motorové vozidlá a ich prípojné vozidlá | Nariadenie (ES) č. 661/2009<br>Predpis EHK OSN č. 7 | X | X | X | X | X | X | X | X | X |
| 22 B | Denné svietidlá na motorové vozidlá | Nariadenie (ES) č. 661/2009<br>Predpis EHK OSN č. 87 | X | X | X | X | X | | | | |
| 22C | Bočné obrysové svietidlá na motorové vozidlá a ich prípojné vozidlá | Nariadenie (ES) č. 661/2009<br>Predpis EHK OSN č. 91 | X | X | X | X | X | X | X | X | X |

| | | | | | | | | | | | |
|---|---|---|---|---|---|---|---|---|---|---|---|
| 23 A | Smerové svietidlá motorových vozidiel a ich prípojných vozidiel | Nariadenie (ES) č. 661/2009<br>Predpis EHK OSN č. 6 | X | X | X | X | X | X | X | X | X |
| 24 A | Osvetlenie zadných tabuliek s evidenčným číslom na motorových vozidlách a ich prípojných vozidlách | Nariadenie (ES) č. 661/2009<br>Predpis EHK OSN č. 4 | X | X | X | X | X | X | X | X | X |
| 25 A | Svetlomety motorových vozidiel z lisovaného skla typu „sealed-beam“ (SB), ktoré vyžarujú európske asymetrické stretávacie svetlo alebo diaľkové svetlo alebo obidve svetlá | Nariadenie (ES) č. 661/2009<br>Predpis EHK OSN č. 31 | X | X | X | X | X | | | | |
| 25 B | Žiarovky na používanie v schválených sústavách svietidiel motorových vozidiel a ich prípojných vozidiel | Nariadenie (ES) č. 661/2009<br>Predpis EHK OSN č. 37 | X | X | X | X | X | X | X | X | X |
| 25C | Svetlomety motorových vozidiel vybavené svetelnými zdrojmi s plynovými výbojkami | Nariadenie (ES) č. 661/2009<br>Predpis EHK OSN č. 98 | X | X | X | X | X | | | | |

| | | | | | | | | | | | |
|---|---|---|---|---|---|---|---|---|---|---|---|
| 25D | Svetelné zdroje s plynovými výbojkami na používanie v schválených sústavách svietidiel s plynovými výbojkami na motorových vozidlách | Nariadenie (ES) č. 661/2009<br>Predpis EHK OSN č. 99 | X | X | X | X | X | | | | |
| 25E | Svetlomety motorových vozidiel, ktoré vyžarujú asymetrické stretávacie alebo diaľkové svetlo alebo obidve svetlá a sú vybavené žiarovkami a/alebo modulmi LED | Nariadenie (ES) č. 661/2009<br>Predpis EHK OSN č. 112 | X | X | X | X | X | | | | |
| 25F | Adaptívne predné osvetľovacie systémy (AFS) pre motorové vozidlá | Nariadenie (ES) č. 661/2009<br>Predpis EHK OSN č. 123 | X | X | X | X | X | | | | |
| 26 A | Predné hmlové svietidlá motorových vozidiel | Nariadenie (ES) č. 661/2009<br>Predpis EHK OSN č. 19 | X | X | X | X | X | | | | |
| 27 A | Ťažné zariadenie | Nariadenie (ES) č. 661/2009<br>Nariadenie (EÚ) č. 1005/2010 | A | A | A | A | A | | | | |
| 28 A | Zadné hmlové svietidlá na motorové vozidlá a ich prípojné vozidlá | Nariadenie (ES) č. 661/2009<br>predpis EHK OSN č. 38 | X | X | X | X | X | X | X | X | X |

| | | | | | | | | | | | |
|---|---|---|---|---|---|---|---|---|---|---|---|
| 29 A | Spätné svetlomety na motorové vozidlá a ich prípojné vozidlá | Nariadenie (ES) č. 661/2009<br>predpis EHK OSN č. 23 | X | X | X | X | X | X | X | X | X |
| 30 A | Parkovacie svietidlá na motorové vozidlá | Nariadenie (ES) č. 661/2009<br>predpis EHK OSN č. 77 | X | X | X | X | X | | | | |
| 31 A | Bezpečnostné pásy, zadržiavacie systémy, detské zadržiavacie systémy a detské zadržiavacie systémy Isofix | Nariadenie (ES) č. 661/2009<br>predpis EHK OSN č. 16 | D | D | D | D | D | | | | |
| 33 A | Umiestnenie a identifikácia ručných ovládačov, kontroliek a indikátorov | Nariadenie (ES) č. 661/2009<br>predpis EHK OSN č. 121 | X | X | X | X | X | | | | |
| 34 A | Systémy odmrazovania a odhmlievania čelného skla | Nariadenie (ES) č. 661/2009<br>Nariadenie (EÚ) č. 672/2010 | ([5]) | ([5]) | ([5]) | ([5]) | ([5]) | | | | |
| 35 A | Systémy stierania a ostrekovania čelného skla | Nariadenie (ES) č. 661/2009<br>Nariadenie (EÚ) č. 1008/2010 | ([6]) | ([6]) | ([6]) | ([6]) | ([6]) | | | | |
| 36 A | Vykurovacie systémy | Nariadenie (ES) č. 661/2009<br>predpis EHK OSN č. 122 | X | X | X | X | X | X | X | X | X |

| | | | | | | | | | | | |
|---|---|---|---|---|---|---|---|---|---|---|---|
| 38 A | Opierky hlavy, ktoré sú alebo nie sú zabudované do sedadiel vozidla | Nariadenie (ES) č. 661/2009<br>predpis EHK OSN č. 25 | X | | | | | | | | |
| 41 A | Emisie (Euro VI) z ťažkých úžitkových vozidiel/prístup k informáciám | Nariadenie (ES) č. 595/2009 | H ([9]) | H | H ([9]) | H ([9]) | H | | | | |
| 42 A | Bočná ochrana nákladných vozidiel | Nariadenie (ES) č. 661/2009<br>predpis EHK OSN č. 73 | | | | X | X | | | X | X |
| 43 A | Systémy zabraňujúce rozstreku | Nariadenie (ES) č. 661/2009<br>Nariadenie (EÚ) č. 109/2011 | | | X | X | X | X | X | X | X |
| 45 A | Bezpečnostné zasklievacie materiály a ich montáž na vozidlá | Nariadenie (ES) č. 661/2009<br>predpis EHK OSN č. 43 | J | J | J | J | J | J | J | J | J |
| 46 | Pneumatiky | smernica 92/23/EHS | X | X | X | X | X | X | X | X | X |
| 46 A | Montáž pneumatík | Nariadenie (ES) č. 661/2009<br>Nariadenie (EÚ) č. 458/2011 | X | X | X | X | X | X | X | X | X |
| 46 B | Pneumatiky na motorové vozidlá a ich prípojné vozidlá (trieda C1) | Nariadenie (ES) č. 661/2009<br>predpis EHK OSN č. 30 | | | X | | | X | X | | |

| | | | | | | | | | | | |
|---|---|---|---|---|---|---|---|---|---|---|---|
| 46C | Pneumatiky pre úžitkové vozidlá a ich prípojné vozidlá (trieda C2 a trieda C3) | Nariadenie (ES) č. 661/2009<br>predpis EHK OSN č. 54 | X | X | X | X | X | | | X | X |
| 46D | Emisie hluku valenia pneumatík, ich adhézia na mokrom povrchu a valivý odpor (triedy C1, C2 a C3) | Nariadenie (ES) č. 661/2009<br>predpis EHK OSN č. 117 | X | X | X | X | X | X | X | X | X |
| 46E | Náhradná jednotka na dočasné použitie, pneumatiky na núdzovú jazdu/systém núdzovej jazdy a systém monitorovania tlaku v pneumatikách | Nariadenie (ES) č. 661/2009<br>predpis EHK OSN č. 64 | | | X ([9A]) | | | | | | |
| 47 A | Obmedzenie maximálnej rýchlosti vozidiel | Nariadenie (ES) č. 661/2009<br>predpis EHK OSN č. 89 | X | X | | X | X | | | | |
| 48 A | Hmotnosti a rozmery | Nariadenie (ES) č. 661/2009<br>Nariadenie (EÚ) č. 1230/2012 | X | X | X | X | X | X | X | X | X |
| 49 A | Úžitkové vozidlá, pokiaľ ide o ich vonkajšie výčnelky pred zadným panelom kabíny | Nariadenie (ES) č. 661/2009<br>predpis EHK OSN č. 61 | | | X | X | X | | | | |

| | | | | | | | | | | | |
|---|---|---|---|---|---|---|---|---|---|---|---|
| 50 A | Mechanické spojovacie komponenty jazdných súprav | Nariadenie (ES) č. 661/2009<br>predpis EHK OSN č. 55 | X([10]) | X([10]) | X([10]) | X([10]) | X([10]) | X | X | X | X |
| 50 B | Tesné spojovacie zariadenie (CCD); montáž schváleného typu CCD | Nariadenie (ES) č. 661/2009<br>predpis EHK OSN č. 102 | | | | X([10]) | X([10]) | | | X([10]) | X([10]) |
| 51 A | Horľavosť materiálov používaných v konštrukcii interiéru určitých kategórií motorových vozidiel | Nariadenie (ES) č. 661/2009<br>predpis EHK OSN č. 118 | | X | | | | | | | |
| 52 A | vozidlá $M_2$ a $M_3$ | Nariadenie (ES) č. 661/2009<br>predpis EHK OSN č. 107 | X | X | | | | | | | |
| 52 B | Pevnosť nadstavby veľkých osobných vozidiel | Nariadenie (ES) č. 661/2009<br>predpis EHK OSN č. 66 | X | X | | | | | | | |
| 54 A | Ochrana cestujúcich v prípade bočného nárazu | Nariadenie (ES) č. 661/2009<br>predpis EHK OSN č. 95 | | | A | | | | | | |
| 56 A | Vozidlá určené na prepravu nebezpečného tovaru | Nariadenie (ES) č. 661/2009<br>predpis EHK OSN č. 105 | | | X ([13]) | X ([13]) | X ([13]) | X([13]) | X([13]) | X([13]) | X([13]) |

| | | | | | | | | | | | |
|---|---|---|---|---|---|---|---|---|---|---|---|
| 57 A | Predné ochranné zariadenia proti podbehnutiu (FUPD) a ich montáž; predná ochrana proti podbehnutiu (FUP) | Nariadenie (ES) č. 661/2009<br>predpis EHK OSN č. 93 | | | | X | X | | | | |
| 58 | Ochrana chodcov | Nariadenie (ES) č. 78/2009 | | | Neuplatňuje sa (2) | | | | | | |
| 59 | Recyklovateľnosť | Smernica 2005/64/ES | | | Neuplatňuje sa. | | | | | | |
| 61 | Klimatizačné systémy | Smernica 2006/40/ES | | | X (14) | | | | | | |
| 62 | Vodíkový systém | Nariadenie (ES) č. 79/2009 | X | X | X | X | X | | | | |
| 63 | Všeobecná bezpečnosť | Nariadenie (ES) č. 661/2009 | X(15) | X(15) | X(15) | X(15) | X(15) | X(15) | X(15) | X(15) | X(15) |
| 65 | Zdokonalený systém núdzového brzdenia | Nariadenie (ES) č. 661/2009<br>Nariadenie (EÚ) č. 347/2012 | Neuplatňuje sa. | Neuplatňuje sa. | | Neuplatňuje sa. | Neuplatňuje sa. | | | | |
| 66 | Systém výstrahy pred vybočením z jazdného pruhu | Nariadenie (ES) č. 661/2009<br>Nariadenie (EÚ) č. 351/2012 | Neuplatňuje sa. | Neuplatňuje sa. | | Neuplatňuje sa. | Neuplatňuje sa. | | | | |
| 67 | Špecifické komponenty na skvapalnené ropné plyny (LPG) a ich montáž na motorové vozidlá | Nariadenie (ES) č. 661/2009<br>predpis EHK OSN č. 67 | X | X | X | X | X | | | | |

| | | | | | | | | | | | |
|---|---|---|---|---|---|---|---|---|---|---|---|
| 68 | Vozidlové poplachové systémy (VAS) | Nariadenie (ES) č. 661/2009<br>predpis EHK OSN č. 97 | | | X | | | | | | |
| 69 | Elektrická bezpečnosť | Nariadenie (ES) č. 661/2009<br>predpis EHK OSN č. 100 | X | X | X | X | X | | | | |
| 70 | Špecifické komponenty na stlačený zemný plyn (CNG) a ich montáž na motorové vozidlá | Nariadenie (ES) č. 661/2009<br>predpis EHK OSN č. 110 | X | X | X | X | X | | | | |

*Dodatok 5*

## Pojazdné žeriavy

| Bod | Predmet | Odkaz na regulačný akt | $N_3$ |
|---|---|---|---|
| 1 A | Hladina zvuku | Nariadenie (EÚ) č. 540/2014 | T + $Z_1$ |
| 3 A | Ochrana proti nebezpečenstvu požiaru (nádrže na kvapalné palivo) | Nariadenie (ES) č. 661/2009<br>predpis EHK OSN č. 34 | X |
| 3 B | Zadné ochranné zariadenia proti podbehnutiu (RUPD) a ich montáž; zadná ochrana proti podbehnutiu (RUP) | Nariadenie (ES) č. 661/2009<br>predpis EHK OSN č. 58 | A |
| 4 A | Miesto na montáž a upevnenie zadných tabuliek s evidenčným číslom | Nariadenie (ES) č. 661/2009<br>Nariadenie (EÚ) č. 1003/2010 | X |
| 5 A | Mechanizmus riadenia | Nariadenie (ES) č. 661/2009<br>predpis EHK OSN č. 79 | X<br>povolené krabové ovládanie |
| 6 A | Vstup do vozidla a jeho manévrovateľnosť | Nariadenie (ES) č. 661/2009<br>Nariadenie (EÚ) č. 130/2012 | A |
| 7 A | Zvukové výstražné zariadenia a signály | Nariadenie (ES) č. 661/2009<br>predpis EHK OSN č. 28 | X |
| 8 A | Zariadenia pre nepriamy výhľad a ich montáž | Nariadenie (ES) č. 661/2009<br>predpis EHK OSN č. 46 | X |
| 9 A | Brzdové zariadenia vozidiel a prípojných vozidiel | Nariadenie (ES) č. 661/2009<br>predpis EHK OSN č. 13 | U ([3]) |
| 10 A | Elektromagnetická kompatibilita | Nariadenie (ES) č. 661/2009<br>predpis EHK OSN č. 10 | X |
| 13 A | Ochrana motorových vozidiel proti neoprávnenému použitiu | Nariadenie (ES) č. 661/2009<br>predpis EHK OSN č. 18 | X ([4 A]) |
| 15 A | Sedadlá, ich ukotvenia a opierky hlavy | Nariadenie (ES) č. 661/2009<br>predpis EHK OSN č. 17 | X |
| 17 A | Vstup do vozidla a jeho manévrovateľnosť | Nariadenie (ES) č. 661/2009<br>Nariadenie (EÚ) č. 130/2012 | X |
| 17 B | Rýchlomerné zariadenie vrátane jeho montáže | Nariadenie (ES) č. 661/2009<br>predpis EHK OSN č. 39 | X |
| 18 A | Povinný štítok výrobcu a identifikačné číslo vozidla | Nariadenie (ES) č. 661/2009<br>Nariadenie (EÚ) č. 19/2011 | X |
| 19 A | Kotvové úchytky bezpečnostných pásov, systémy kotvových úchytiek Isofix a kotvové úchytky horného popruhu Isofix | Nariadenie (ES) č. 661/2009<br>predpis EHK OSN č. 14 | X |
| 20 A | Montáž zariadení na osvetlenie a svetelnú signalizáciu na vozidlá | Nariadenie (ES) č. 661/2009<br>predpis EHK OSN č. 48 | A+Y |
| 21 A | Spätné odrazové zariadenia na motorové vozidlá a ich prípojné vozidlá | Nariadenie (ES) č. 661/2009<br>predpis EHK OSN č. 3 | X |

| | | | |
|---|---|---|---|
| 22 A | Predné a zadné obrysové svietidlá, brzdové a doplnkové obrysové svietidlá na motorové vozidlá a ich prípojné vozidlá | Nariadenie (ES) č. 661/2009<br>predpis EHK OSN č. 7 | X |
| 22 B | Denné svietidlá na motorové vozidlá | Nariadenie (ES) č. 661/2009<br>predpis EHK OSN č. 87 | X |
| 22C | Bočné obrysové svietidlá na motorové vozidlá a ich prípojné vozidlá | Nariadenie (ES) č. 661/2009<br>predpis EHK OSN č. 91 | X |
| 23 A | Smerové svietidlá motorových vozidiel a ich prípojných vozidiel | Nariadenie (ES) č. 661/2009<br>predpis EHK OSN č. 6 | X |
| 24 A | Osvetlenie zadných tabuliek s evidenčným číslom na motorových vozidlách a ich prípojných vozidlách | Nariadenie (ES) č. 661/2009<br>predpis EHK OSN č. 4 | X |
| 25 A | Svetlomety motorových vozidiel z lisovaného skla typu „sealed-beam“ (SB), ktoré vyžarujú európske asymetrické stretávacie svetlo alebo diaľkové svetlo alebo obidve svetlá | Nariadenie (ES) č. 661/2009<br>predpis EHK OSN č. 31 | X |
| 25 B | Žiarovky na používanie v schválených sústavách svietidiel motorových vozidiel a ich prípojných vozidiel | Nariadenie (ES) č. 661/2009<br>predpis EHK OSN č. 37 | X |
| 25C | Svetlomety motorových vozidiel vybavené svetelnými zdrojmi s plynovými výbojkami | Nariadenie (ES) č. 661/2009<br>predpis EHK OSN č. 98 | X |
| 25D | Svetelné zdroje s plynovými výbojkami na používanie v schválených sústavách svietidiel s plynovými výbojkami na motorových vozidlách | Nariadenie (ES) č. 661/2009<br>predpis EHK OSN č. 99 | X |
| 25E | Svetlomety motorových vozidiel, ktoré vyžarujú asymetrické stretávacie alebo diaľkové svetlo alebo obidve svetlá a sú vybavené žiarovkami a/alebo modulmi LED | Nariadenie (ES) č. 661/2009<br>predpis EHK OSN č. 112 | X |
| 25F | Adaptívne predné osvetľovacie systémy (AFS) pre motorové vozidlá | Nariadenie (ES) č. 661/2009<br>predpis EHK OSN č. 123 | X |
| 26 A | Predné hmlové svietidlá motorových vozidiel | Nariadenie (ES) č. 661/2009<br>predpis EHK OSN č. 19 | X |
| 27 A | Ťažné zariadenie | Nariadenie (ES) č. 661/2009<br>Nariadenie (EÚ) č. 1005/2010 | A |
| 28 A | Zadné hmlové svietidlá na motorové vozidlá a ich prípojné vozidlá | Nariadenie (ES) č. 661/2009<br>predpis EHK OSN č. 38 | X |
| 29 A | Spätné svetlomety na motorové vozidlá a ich prípojné vozidlá | Nariadenie (ES) č. 661/2009<br>predpis EHK OSN č. 23 | X |
| 30 A | Parkovacie svietidlá na motorové vozidlá | Nariadenie (ES) č. 661/2009<br>predpis EHK OSN č. 77 | X |
| 31 A | Bezpečnostné pásy, zadržiavacie systémy, detské zadržiavacie systémy a detské zadržiavacie systémy Isofix | Nariadenie (ES) č. 661/2009<br>predpis EHK OSN č. 16 | X |
| 33 A | Umiestnenie a identifikácia ručných ovládačov, kontroliek a indikátorov | Nariadenie (ES) č. 661/2009<br>predpis EHK OSN č. 121 | X |

| | | | |
|---|---|---|---|
| 34 A | Systémy odmrazovania a odhmlievania čelného skla | Nariadenie (ES) č. 661/2009<br>Nariadenie (EÚ) č. 672/2010 | ([5]) |
| 35 A | Systémy stierania a ostrekovania čelného skla | Nariadenie (ES) č. 661/2009<br>Nariadenie (EÚ) č. 1008/2010 | ([6]) |
| 36 A | Vykurovacie systémy | Nariadenie (ES) č. 661/2009<br>predpis EHK OSN č. 122 | X |
| 41 A | Emisie (Euro VI) z ťažkých úžitkových vozidiel/prístup k informáciám | Nariadenie (ES) č. 595/2009 | V |
| 42 A | Bočná ochrana nákladných vozidiel | Nariadenie (ES) č. 661/2009<br>predpis EHK OSN č. 73 | A |
| 43 A | Systémy zabraňujúce rozstreku | Nariadenie (ES) č. 661/2009<br>Nariadenie (EÚ) č. 109/2011 | $Z_1$ |
| 45 A | Bezpečnostné zasklievacie materiály a ich montáž na vozidlá | Nariadenie (ES) č. 661/2009<br>predpis EHK OSN č. 43 | J |
| 46 | Pneumatiky | smernica 92/23/EHS | X |
| 46 A | Montáž pneumatík | Nariadenie (ES) č. 661/2009<br>Nariadenie (EÚ) č. 458/2011 | X |
| 46C | Pneumatiky pre úžitkové vozidlá a ich prípojné vozidlá (trieda C2 a trieda C3) | Nariadenie (ES) č. 661/2009<br>predpis EHK OSN č. 54 | X |
| 46D | Emisie hluku valenia pneumatík, ich adhézia na mokrom povrchu a valivý odpor (triedy C1, C2 a C3) | Nariadenie (ES) č. 661/2009<br>predpis EHK OSN č. 117 | X |
| 47 A | Obmedzenie maximálnej rýchlosti vozidiel | Nariadenie (ES) č. 661/2009<br>predpis EHK OSN č. 89 | X |
| 48 A | Hmotnosti a rozmery | Nariadenie (ES) č. 661/2009<br>Nariadenie (EÚ) č. 1230/2012 | A |
| 49 A | Úžitkové vozidlá, pokiaľ ide o ich vonkajšie výčnelky pred zadným panelom kabíny | Nariadenie (ES) č. 661/2009<br>predpis EHK OSN č. 61 | A |
| 50 A | Mechanické spojovacie komponenty jazdných súprav | Nariadenie (ES) č. 661/2009<br>predpis EHK OSN č. 55 | X ([10]) |
| 50 B | Tesné spojovacie zariadenie (CCD); montáž schváleného typu CCD | Nariadenie (ES) č. 661/2009<br>predpis EHK OSN č. 102 | X ([10]) |
| 57 A | Predné ochranné zariadenia proti podbehnutiu (FUPD) a ich montáž; predná ochrana proti podbehnutiu (FUP) | Nariadenie (ES) č. 661/2009<br>predpis EHK OSN č. 93 | X |
| 62 | Vodíkový systém | Nariadenie (ES) č. 79/2009 | X |
| 63 | Všeobecná bezpečnosť | Nariadenie (ES) č. 661/2009 | X ([15]) |
| 65 | Zdokonalený systém núdzového brzdenia | Nariadenie (ES) č. 661/2009<br>Nariadenie (EÚ) č. 347/2012 | Neuplatňuje sa ([16]) |
| 66 | Systém výstrahy pred vybočením z jazdného pruhu | Nariadenie (ES) č. 661/2009<br>Nariadenie (EÚ) č. 351/2012 | Neuplatňuje sa ([17]) |
| 67 | Špecifické komponenty na skvapalnené ropné plyny (LPG) a ich montáž na motorové vozidlá | Nariadenie (ES) č. 661/2009<br>predpis EHK OSN č. 67 | X |

| | | | |
|---|---|---|---|
| 69 | Elektrická bezpečnosť | Nariadenie (ES) č. 661/2009<br>predpis EHK OSN č. 100 | X |
| 70 | Špecifické komponenty na stlačený zemný plyn (CNG) a ich montáž na motorové vozidlá | Nariadenie (ES) č. 661/2009<br>predpis EHK OSN č. 110 | X |

*Dodatok 6*

## Prípojné vozidlá na prepravu nadmerného nákladu

| Bod | Predmet | Odkaz na regulačný akt | $N_3$ | $O_4$ |
|---|---|---|---|---|
| 1 | Prípustná hladina hluku | smernica 70/157/EHS | T | |
| 3 A | Ochrana proti nebezpečenstvu požiaru (nádrže na kvapalné palivo) | Nariadenie (ES) č. 661/2009<br>predpis EHK OSN č. 34 | X | X |
| 3 B | Zadné ochranné zariadenia proti podbehnutiu (RUPD) a ich montáž; zadná ochrana proti podbehnutiu (RUP) | Nariadenie (ES) č. 661/2009<br>predpis EHK OSN č. 58 | A | A |
| 4 A | Miesto na montáž a upevnenie zadných tabuliek s evidenčným číslom | Nariadenie (ES) č. 661/2009<br>Nariadenie (EÚ) č. 1003/2010 | X | A+R |
| 5 A | Mechanizmus riadenia | Nariadenie (ES) č. 661/2009<br>predpis EHK OSN č. 79 | X<br>povolené krabové ovládanie | X |
| 6 A | Vstup do vozidla a jeho manévrovateľnosť | Nariadenie (ES) č. 661/2009<br>Nariadenie (EÚ) č. 130/2012 | X | |
| 7 A | Zvukové výstražné zariadenia a signály | Nariadenie (ES) č. 661/2009<br>predpis EHK OSN č. 28 | X | |
| 8 A | Zariadenia pre nepriamy výhľad a ich montáž | Nariadenie (ES) č. 661/2009<br>predpis EHK OSN č. 46 | X | |
| 9 A | Brzdové zariadenia vozidiel a prípojných vozidiel | Nariadenie (ES) č. 661/2009<br>predpis EHK OSN č. 13 | U ([3]) | X ([3]) |
| 10 A | Elektromagnetická kompatibilita | Nariadenie (ES) č. 661/2009<br>predpis EHK OSN č. 10 | X | X |
| 13 A | Ochrana motorových vozidiel proti neoprávnenému použitiu | Nariadenie (ES) č. 661/2009<br>predpis EHK OSN č. 18 | X ([4 A]) | |
| 15 A | Sedadlá, ich ukotvenia a opierky hlavy | Nariadenie (ES) č. 661/2009<br>predpis EHK OSN č. 17 | X | |
| 17 A | Vstup do vozidla a jeho manévrovateľnosť | Nariadenie (ES) č. 661/2009<br>Nariadenie (EÚ) č. 130/2012 | X | |
| 17 B | Rýchlomerné zariadenie vrátane jeho montáže | Nariadenie (ES) č. 661/2009<br>predpis EHK OSN č. 39 | X | |
| 18 A | Povinný štítok výrobcu a identifikačné číslo vozidla | Nariadenie (ES) č. 661/2009<br>Nariadenie (EÚ) č. 19/2011 | X | X |
| 19 A | Kotvové úchytky bezpečnostných pásov, systémy kotvových úchytiek Isofix a kotvové úchytky horného popruhu Isofix | Nariadenie (ES) č. 661/2009<br>predpis EHK OSN č. 14 | X | |
| 20 A | Montáž zariadení na osvetlenie a svetelnú signalizáciu na vozidlá | Nariadenie (ES) č. 661/2009<br>predpis EHK OSN č. 48 | X | A+N |

| | | | | |
|---|---|---|---|---|
| 21 A | Spätné odrazové zariadenia na motorové vozidlá a ich prípojné vozidlá | Nariadenie (ES) č. 661/2009<br>predpis EHK OSN č. 3 | X | X |
| 22 A | Predné a zadné obrysové svietidlá, brzdové a doplnkové obrysové svietidlá na motorové vozidlá a ich prípojné vozidlá | Nariadenie (ES) č. 661/2009<br>predpis EHK OSN č. 7 | X | X |
| 22 B | Denné svietidlá na motorové vozidlá | Nariadenie (ES) č. 661/2009<br>predpis EHK OSN č. 87 | X | |
| 22C | Bočné obrysové svietidlá na motorové vozidlá a ich prípojné vozidlá | Nariadenie (ES) č. 661/2009<br>predpis EHK OSN č. 91 | X | X |
| 23 A | Smerové svietidlá motorových vozidiel a ich prípojných vozidiel | Nariadenie (ES) č. 661/2009<br>predpis EHK OSN č. 6 | X | X |
| 24 A | Osvetlenie zadných tabuliek s evidenčným číslom na motorových vozidlách a ich prípojných vozidlách | Nariadenie (ES) č. 661/2009<br>predpis EHK OSN č. 4 | X | X |
| 25 A | Svetlomety motorových vozidiel z lisovaného skla typu „sealed-beam“ (SB), ktoré vyžarujú európske asymetrické stretávacie svetlo alebo diaľkové svetlo alebo obidve svetlá | Nariadenie (ES) č. 661/2009<br>predpis EHK OSN č. 31 | X | |
| 25 B | Žiarovky na používanie v schválených sústavách svietidiel motorových vozidiel a ich prípojných vozidiel | Nariadenie (ES) č. 661/2009<br>predpis EHK OSN č. 37 | X | X |
| 25C | Svetlomety motorových vozidiel vybavené svetelnými zdrojmi s plynovými výbojkami | Nariadenie (ES) č. 661/2009<br>predpis EHK OSN č. 98 | X | |
| 25D | Svetelné zdroje s plynovými výbojkami na používanie v schválených sústavách svietidiel s plynovými výbojkami na motorových vozidlách | Nariadenie (ES) č. 661/2009<br>predpis EHK OSN č. 99 | X | |
| 25E | Svetlomety motorových vozidiel, ktoré vyžarujú asymetrické stretávacie alebo diaľkové svetlo alebo obidve svetlá a sú vybavené žiarovkami a/alebo modulmi LED | Nariadenie (ES) č. 661/2009<br>predpis EHK OSN č. 112 | X | |
| 25F | Adaptívne predné osvetľovacie systémy (AFS) pre motorové vozidlá | Nariadenie (ES) č. 661/2009<br>predpis EHK OSN č. 123 | X | |
| 26 A | Predné hmlové svietidlá motorových vozidiel | Nariadenie (ES) č. 661/2009<br>predpis EHK OSN č. 19 | X | |
| 27 A | Ťažné zariadenie | Nariadenie (ES) č. 661/2009<br>Nariadenie (EÚ) č. 1005/2010 | A | |
| 28 A | Zadné hmlové svietidlá na motorové vozidlá a ich prípojné vozidlá | Nariadenie (ES) č. 661/2009<br>predpis EHK OSN č. 38 | X | X |
| 29 A | Spätné svetlomety na motorové vozidlá a ich prípojné vozidlá | Nariadenie (ES) č. 661/2009<br>predpis EHK OSN č. 23 | X | X |
| 30 A | Parkovacie svietidlá na motorové vozidlá | Nariadenie (ES) č. 661/2009<br>predpis EHK OSN č. 77 | X | |

| | | | | |
|---|---|---|---|---|
| 31 A | Bezpečnostné pásy, zadržiavacie systémy, detské zadržiavacie systémy a detské zadržiavacie systémy Isofix | Nariadenie (ES) č. 661/2009<br>predpis EHK OSN č. 16 | X | |
| 33 A | Umiestnenie a identifikácia ručných ovládačov, kontroliek a indikátorov | Nariadenie (ES) č. 661/2009<br>predpis EHK OSN č. 121 | X | |
| 34 A | Systémy odmrazovania a odhmlievania čelného skla | Nariadenie (ES) č. 661/2009<br>Nariadenie (EÚ) č. 672/2010 | ([5]) | |
| 35 A | Systémy stierania a ostrekovania čelného skla | Nariadenie (ES) č. 661/2009<br>Nariadenie (EÚ) č. 1008/2010 | ([6]) | |
| 36 A | Vykurovacie systémy | Nariadenie (ES) č. 661/2009<br>predpis EHK OSN č. 122 | X | |
| 41 A | Emisie (Euro VI) z ťažkých úžitkových vozidiel/prístup k informáciám | Nariadenie (ES) č. 595/2009 | X ([9]) | |
| 42 A | Bočná ochrana nákladných vozidiel | Nariadenie (ES) č. 661/2009<br>predpis EHK OSN č. 73 | X | A |
| 43 A | Systémy zabraňujúce rozstreku | Nariadenie (ES) č. 661/2009<br>Nariadenie (EÚ) č. 109/2011 | X | A |
| 45 | Bezpečnostné zasklenie | smernica 92/22/EHS | X | |
| 45 A | Bezpečnostné zasklievacie materiály a ich montáž na vozidlá | Nariadenie (ES) č. 661/2009<br>predpis EHK OSN č. 43 | X | |
| 46 | Pneumatiky | smernica 92/23/EHS | X | I |
| 46 A | Montáž pneumatík | Nariadenie (ES) č. 661/2009<br>Nariadenie (EÚ) č. 458/2011 | X | I |
| 46C | Pneumatiky pre úžitkové vozidlá a ich prípojné vozidlá (trieda C2 a trieda C3) | Nariadenie (ES) č. 661/2009<br>predpis EHK OSN č. 54 | X | I |
| 46D | Emisie hluku valenia pneumatík, ich adhézia na mokrom povrchu a valivý odpor (triedy C1, C2 a C3) | Nariadenie (ES) č. 661/2009<br>predpis EHK OSN č. 117 | X | I |
| 47 A | Obmedzenie maximálnej rýchlosti vozidiel | Nariadenie (ES) č. 661/2009<br>predpis EHK OSN č. 89 | X | |
| 48 A | Hmotnosti a rozmery | Nariadenie (ES) č. 661/2009<br>Nariadenie (EÚ) č. 1230/2012 | A | A |
| 49 A | Úžitkové vozidlá, pokiaľ ide o ich vonkajšie výčnelky pred zadným panelom kabíny | Nariadenie (ES) č. 661/2009<br>predpis EHK OSN č. 61 | A | |
| 50 A | Mechanické spojovacie komponenty jazdných súprav | Nariadenie (ES) č. 661/2009<br>predpis EHK OSN č. 55 | X([10]) | X |
| 50 B | Tesné spojovacie zariadenie (CCD); montáž schváleného typu CCD | Nariadenie (ES) č. 661/2009<br>predpis EHK OSN č. 102 | X([10]) | X([10]) |
| 56 A | Vozidlá určené na prepravu nebezpečného tovaru | Nariadenie (ES) č. 661/2009<br>predpis EHK OSN č. 105 | X([13]) | X([13]) |

| | | | | |
|---|---|---|---|---|
| 57 A | Predné ochranné zariadenia proti podbehnutiu (FUPD) a ich montáž; predná ochrana proti podbehnutiu (FUP) | Nariadenie (ES) č. 661/2009<br>predpis EHK OSN č. 93 | A | |
| 62 | Vodíkový systém | Nariadenie (ES) č. 79/2009 | X | |
| 63 | Všeobecná bezpečnosť | Nariadenie (ES) č. 661/2009 | X ([15]) | X([15]) |
| 65 | Zdokonalený systém núdzového brzdenia | Nariadenie (ES) č. 661/2009<br>Nariadenie (EÚ) č. 347/2012 | Neuplatňuje sa ([16]) | |
| 66 | Systém výstrahy pred vybočením z jazdného pruhu | Nariadenie (ES) č. 661/2009<br>Nariadenie (EÚ) č. 351/2012 | Neuplatňuje sa ([17]) | |
| 67 | Špecifické komponenty na skvapalnené ropné plyny (LPG) a ich montáž na motorové vozidlá | Nariadenie (ES) č. 661/2009<br>predpis EHK OSN č. 67 | X | |
| 69 | Elektrická bezpečnosť | Nariadenie (ES) č. 661/2009<br>predpis EHK OSN č. 100 | X | |
| 70 | Špecifické komponenty na stlačený zemný plyn (CNG) a ich montáž na motorové vozidlá | Nariadenie (ES) č. 661/2009<br>predpis EHK OSN č. 110 | X | |

**Vysvetlivky týkajúce sa uplatniteľnosti požiadaviek**

X Požiadavky stanovené v príslušnom regulačnom akte sa uplatňujú. Série zmien predpisov EHK OSN, ktoré sa povinne uplatňujú, sú uvedené v prílohe IV k nariadeniu (ES) č. 661/2009. Série zmien prijaté neskôr sú akceptované ako alternatíva. Členské štáty môžu udeliť rozšírenie existujúcim typovým schváleniam udeleným v súlade so smernicami, ktoré boli zrušené nariadením (ES) č. 661/2009, v súlade s podmienkami stanovenými v článku 13 ods. 14 uvedeného nariadenia.

NeuplatňuNa toto vozidlo sa regulačný akt neuplatňuje (žiadne požiadavky).
sa.

(1) Pre vozidlá s referenčnou hmotnosťou nepresahujúcou 2 610 kg. Na požiadanie výrobcu sa nariadenie (ES) č. 715/2007 môže uplatniť na vozidlá s referenčnou hmotnosťou nepresahujúcou 2 840 kg.

Pokiaľ ide o prístup k informáciám týkajúcim sa iných častí než je základné vozidlo (napr. obytný priestor), stačí, ak výrobca umožní jednoduchý a rýchly prístup k informáciám o oprave a údržbe.

(2) V prípade vozidiel s vybavením na LPG alebo CNG sa vyžaduje typové schválenie vozidla v súlade s predpisom EHK OSN č. 67 alebo predpisom EHK OSN č. 110.

(3) Vyžaduje sa montáž elektronického systému riadenia stability (electronic stability control, ďalej len ‚ESC‘) na základe článku 12 a 13 nariadenia (ES) č. 661/2009. Na vozidlách na špeciálne účely kategórií $M_2$, $M_3$, $N_2$ a $N_3$ a vozidlách na prepravu nadmerného nákladu a prípojných vozidlách s plochou pre stojacich cestujúcich sa však v súlade s predpisom EHK OSN č. 13 nevyžaduje montáž elektronického systému riadenia stability. Vozidlá $N_1$ môžu byť schválené v súlade s predpisom EHK OSN č. 13 alebo č. 13-H.

(4) Vyžaduje sa montáž ESC v súlade s článkom 12 a 13 nariadenia (ES) č. 661/2009. Uplatňujú sa montážne požiadavky uvedené v časti A prílohy 9 k predpisu EHK OSN č. 13-H. Vozidlá $N_1$ môžu byť schválené v súlade s predpisom EHK OSN č. 13 alebo č. 13-H.

(4A) Ak je namontované ochranné zariadenie, musí spĺňať požiadavky predpisu EHK OSN č. 18.

(4B) Toto nariadenie sa uplatňuje na sedadlá, ktoré nepatria do rozsahu pôsobnosti predpisu EHK OSN č. 80. Pre ďalšie možnosti pozri článok 2 nariadenia (ES) č. 595/2009.

(5) Vozidlá kategórií iných než kategória M1 nemusia v plnej miere spĺňať požiadavky nariadenia (EÚ) č. 672/2010, ale musia byť vybavené vhodným zariadením na odmrazovanie a odhmlievanie čelného skla.

(6) Vozidlá kategórií iných než kategória M1 nemusia v plnej miere spĺňať požiadavky nariadenia (EÚ) č. 1008/2010, ale musia byť vybavené vhodným zariadením na ostrekovanie a stieranie čelného skla.

(8) Pri vozidlách s referenčnou hmotnosťou presahujúcou 2 610 kg, pri ktorých sa nevyužila možnosť poskytnutá v poznámke (1).

(9) Pre vozidlá s referenčnou hmotnosťou presahujúcou 2 610 kg, ktoré nie sú typovo schválené (na požiadanie výrobcu a za predpokladu, že ich referenčná hmotnosť nepresahuje 2 840 kg) podľa nariadenia (ES) č. 715/2007. Pokiaľ ide o iné časti než je základné vozidlo, stačí, ak výrobca umožní jednoduchý a rýchly prístup k

informáciám o oprave a údržbe.

([9 A]) Uplatňuje sa iba vtedy, ak je na takéto vozidlá namontované vybavenie, na ktoré sa vzťahuje predpis EHK OSN č. 64. Systém monitorovania tlaku v pneumatikách na vozidlá kategórie M1 sa uplatňuje povinne v súlade s článkom 9 ods. 2 nariadenia (ES) č. 661/2009.

([10]) Uplatňuje sa iba na vozidlá vybavené spojovacím zariadením, resp. zariadeniami.

([11]) Uplatňuje sa na vozidlá s maximálnou technicky prípustnou hmotnosťou v zaťaženom stave nepresahujúcou 2,5 tony.

([12]) Uplatňuje sa iba na vozidlá, pri ktorých sa „referenčný bod sedenia (bod R)“ najnižšieho sedadla nenachádza vyššie než 700 mm nad podlahou.

([13]) Uplatňuje sa iba vtedy, keď výrobca žiada o typové schválenie vozidiel určených na prepravu nebezpečného tovaru.

([14]) Uplatňuje sa iba na vozidlá kategórie $N_1$ triedy I (referenčná hmotnosť ≤ 1 305 kg).

([15]) Na žiadosť výrobcu sa môže udeliť typové schválenie podľa tohto bodu ako alternatíva k získaniu typového schválenia podľa každého jednotlivého bodu uvedeného v nariadení č. 661/2009.

([16]) Montáž zdokonaleného systému núdzového brzdenia na vozidlá na špeciálne účely sa v súlade s článkom 1 nariadenia (ES) č. 347/2012 nevyžaduje.

([17]) Montáž systému výstrahy pred vybočením z jazdného pruhu na vozidlá na špeciálne účely sa v súlade s článkom 1 nariadenia (ES) č. 351/2012 nevyžaduje.

A Schvaľovací úrad môže udeliť výnimku (-ky) iba vtedy, ak výrobca preukáže, že vozidlo nemôže splniť všetky požiadavky z dôvodu jeho špeciálneho účelu. Udelené výnimky musia byť opísané na osvedčení o typovom schválení a osvedčení o zhode (poznámka – položka 52 Osvedčenia o zhode).

$A_1$ Montáž ESC nie je povinná. Ak je v prípade viacstupňového typového- schvaľovacieho postupu pravdepodobné, že úpravy vykonané v určitej fáze by mohli ovplyvniť funkciu ESC systému základného vozidla, výrobca môže buď znefunkčniť tento systém alebo preukázať, že vozidlo je napriek tomu bezpečné a stabilné. Preukázať sa to dá napr. vykonaním manévru, pri ktorom sa rýchlo dvakrát menia jazdné pruhy v každom smere pri rýchlosti 80 km/h a ktorý postačuje na to, aby zasiahol systém ESC. Tieto zásahy musia byť riadne kontrolované a mali by zlepšiť stabilitu vozidla. Technická služba má právo vyžiadať si ďalšie skúšky, ak to považuje za potrebné.

B Vzťahuje sa len na dvere umožňujúce prístup k sedadlám určeným na normálne používanie pri jazde vozidla po ceste a kde vzdialenosť medzi bodom R sedadla a strednou rovinou povrchu dverí meraná kolmo na pozdĺžnu strednú rovinu vozidla nie je väčšia ako 500 mm.

C Vzťahuje sa len na tú časť vozidla, ktorá sa nachádza pred posledným zadným sedadlom určeným na normálne používanie pri jazde vozidla na ceste a tiež len na nárazovú zónu hlavy vymedzenú v príslušnom regulačnom akte.

D Vzťahuje sa len na sedadlá určené na bežné používanie pri jazde vozidla po ceste. Sedadlá, ktoré nie sú určené na používanie pri jazde vozidla na ceste, sú pre používateľov jasne označené buď piktogramom alebo príslušným textom. Požiadavky na zadržiavanie batožiny podľa predpisu EHK OSN č. 17 sa

neuplatňujú.

E Iba vpredu.

F Zmena priebehu a dĺžky tankovacieho potrubia a nové usporiadanie palivovej nádrže sú povolené.

G V prípade viacstupňového typového schválenia sa môžu použiť aj požiadavky podľa kategórie základného/nedokončeného vozidla (napr. ktorého podvozok sa použil na stavbu vozidla na špeciálne účely).

H Zmena dĺžky výfukového systému za posledným tlmičom, ktorá nepresahuje 2 m, je prípustná bez akejkoľvek ďalšej skúšky.

I Pneumatiky sa typovo schvaľujú v súlade s požiadavkami predpisu EHK OSN č. 54 aj v prípade, ak je konštrukčná rýchlosť vozidla nižšia ako 80 km/h. Nosnosť možno prispôsobiť vzhľadom na maximálnu konštrukčnú rýchlosť prívesu po dohode s výrobcom pneumatík.

J Pre všetky zasklenia okien s výnimkou zasklenia kabíny vodiča (čelné sklo a bočné sklo) môže ako materiál slúžiť buď bezpečnostné sklo alebo pevná plastická látka.

K Doplnkové poplachové systémy sú prípustné.

L Vzťahuje sa len na sedadlá určené na bežné používanie pri jazde vozidla po ceste. Pri zadných sedadlách sa vyžadujú aspoň kotvové úchytky pre brušný pás. Sedadlá, ktoré nie sú určené na používanie pri jazde vozidla na ceste, sú pre používateľov jasne označené buď piktogramom alebo príslušným textom. Systém ISOFIX sa v sanitných vozidlách a pohrebných vozidlách nevyžaduje.

M Vzťahuje sa len na sedadlá určené na bežné používanie pri jazde vozidla po ceste. Pri všetkých zadných sedadlách sa vyžaduje aspoň brušný pás. Sedadlá, ktoré nie sú určené na používanie pri jazde vozidla na ceste, sú pre používateľov jasne označené buď piktogramom alebo príslušným textom. Systém ISOFIX sa v sanitných vozidlách a pohrebných vozidlách nevyžaduje.

N Za predpokladu, že sú namontované všetky povinné osvetľovacie zariadenia a nie je ovplyvnená geometrická viditeľnosť.

Q Zmena dĺžky výfukového systému za posledným tlmičom, ktorá nepresahuje 2 m, je prípustná bez akejkoľvek ďalšej skúšky. Typové schválenie EÚ vydané pre najreprezentatívnejšie základné vozidlo zostáva platné bez ohľadu na zmenu referenčnej hmotnosti.

R Za predpokladu, že sa môžu namontovať evidenčné tabuľky všetkých členských štátov a že ostanú viditeľné.

S Koeficient priepustnosti svetla sa rovná najmenej 60 % a uhol zakrytia stĺpikom „A“ sa rovná najviac 10 stupňov.

T Skúška sa vykoná len na dokončenom/dokončovanom vozidle. Vozidlo sa môže skúšať v súlade so smernicou 70/157/EHS. Pokiaľ ide o bod 5.2.2.1 prílohy I k smernici 70/157/EHS, platia tieto limitné hodnoty:

a) 81 dB(A) pre vozidlá s výkonom motora menším ako 75 kW;

b) 83 dB(A) pre vozidlá s výkonom motora rovným alebo väčším ako 75 kW a menším ako 150 kW;

c) 84 dB(A) pre vozidlá s výkonom motora rovným alebo väčším ako 150 kW.

U Skúška sa vykoná len na dokončenom/dokončovanom vozidle. Vozidlá s maximálne 4 nápravami musia spĺňať všetky požiadavky stanovené v príslušných regulačných aktoch. Výnimky sú povolené len u vozidiel s viac ako 4 nápravami, za predpokladu, že

a) sú zdôvodnené osobitnou konštrukciou;

b) všetky požiadavky týkajúce sa brzdného účinku parkovacej, prevádzkovej a núdzovej brzdy stanovené príslušným regulačným aktom sú splnené.

$U_1$ Systém ABS nie je povinný pre vozidlá s hydrostatickým pohonom.

V Alternatívne sa môže uplatňovať aj smernica 97/68/ES.

$V_1$ Alternatívne sa smernica 97/68/ES môže uplatňovať aj na vozidlá s hydrostatickým pohonom.

$W_0$ Zmena dĺžky výfukového systému je povolená bez ďalšej skúšky za predpokladu, že protitlak je porovnateľný. Ak sa požaduje nová skúška, povoľujú sa ďalšie 2 dB (A) nad stanovený limit.

$W_1$ Zmena výfukového systému bez ďalšej skúšky emisií výfukových plynov a $CO_2$ alebo spotreby paliva za predpokladu, že zmena neovplyvní zariadenia na reguláciu emisií vrátane (prípadných) filtrov tuhých znečisťujúcich látok. Na upravenom vozidle sa nevyžaduje žiadna nová skúška vyparovania, pokiaľ zariadenia na reguláciu vyparovania sú zachované tak, ako ich namontoval výrobca na základné vozidlo.

Typové schválenie EÚ vydané pre najreprezentatívnejšie základné vozidlo zostáva v platnosti bez ohľadu na zmenu referenčnej hmotnosti.

$W_2$ Zmena priebehu, dĺžky tankovacieho potrubia, palivových hadíc a palivového odparovacieho potrubia je povolená bez ďalšej skúšky. Povoľuje sa premiestnenie pôvodnej palivovej nádrže pod podmienkou, že sú splnené všetky požiadavky. Ďalšie skúšky v súlade s prílohou 5 k predpisu EHK OSN č. 34 sa však nevyžadujú.

$W_3$ Pozdĺžna rovina určenej pozície invalidného vozíka počas jazdy musí byť rovnobežná s pozdĺžnou rovinou vozidla.

Majiteľovi vozidla sú sprístupnené primerané informácie o tom, že na odolanie silám, ktoré sú prenášané upevňovacím mechanizmom počas rôznych podmienok jazdy, sa odporúča invalidný vozík s konštrukciou spĺňajúcou náležitú časť normy ISO 7176-19:2008.

Sedadlá vo vozidle možno upraviť bez ďalšej skúšky pod podmienkou, že technickej službe sa preukáže, že ich kotvové úchytky, mechanizmy a opierky hlavy poskytujú rovnakú úroveň výkonu.

Požiadavky na zadržiavanie batožiny stanovené v predpise EHK OSN č. 17 sa neuplatňujú.

$W_4$ V prípade pomôcok pre nastupovanie v pokojnej polohe sa vyžaduje súlad s príslušnými regulačnými aktmi.

$W_5$ Každé miesto pre invalidné vozíky musí byť vybavené ukotveniami, na ktoré sa namontuje zadržiavací systém pre invalidné vozíky a zadržiavací systém pre cestujúcich a ktoré spĺňajú dodatočné ustanovenia pre skúšanie zadržiavacích systémov pre invalidné vozíky a zadržiavacích systémov pre cestujúcich uvedené v

dodatku 3.

$W_6$ Každé miesto pre invalidné vozíky musí byť vybavené zadržiavacím pásom pre cestujúcich, ktorý spĺňa dodatočné ustanovenia pre skúšanie zadržiavacích systémov pre invalidné vozíky a zadržiavacích systémov pre cestujúcich uvedené v dodatku 3.

Ak je kvôli prestavbe nutné umiestniť kotvové body pre bezpečnostné pásy mimo tolerancie stanovenej v bode 7.7.1. predpisu EHK OSN č. 16-06, technická služba preverí, či zmena zhoršuje stav alebo nie. Ak nastalo zhoršenie stavu, skúška sa vykoná podľa bodu 7.7.1. predpisu EHK OSN č. 16-06. Nie je potrebné vydať rozšírenie typového schválenia EÚ. Skúška sa môže vykonať za použitia komponentov, ktoré neboli podrobené skúške kondicionovaním, ako ju nariaďuje predpis EHK OSN č. 16-06.

$W_8$ Na účely výpočtu sa predpokladá, že hmotnosť invalidného vozíka vrátane používateľa je 160 kg. Hmotnosť sa sústreďuje v bode P náhradného invalidného vozíka v cestovnej polohe stanovenej výrobcom.

Akékoľvek obmedzenie kapacity pre prepravu pasažierov z dôvodu použitia invalidného vozíka, resp. vozíkov) sa zaznamenaná v príručke majiteľa, na strane 2 osvedčenia typového schválenia EÚ a na osvedčení o zhode (v časti vyhradenej pre poznámky).

$W_9$ Zmena dĺžky výfukového systému je povolená bez nutnosti ďalšej skúšky za predpokladu, že vlastnosti protitlaku výfukových plynov ostanú podobné.

Y Za predpokladu, že sú namontované všetky povinné svetelné zariadenia.

Z Požiadavky týkajúce sa vyčnievania otvorených okien sa neuplatňujú na obytný priestor.

$Z_1$ Samohybné žeriavy s viac ako šiestimi nápravami sa považujú za terénne vozidlá (N3G), ak sú aspoň tri nápravy poháňané a ak spĺňajú ustanovenia bodu 4.3 písm. b) zarážok ii) a iii) ako aj bodu 4.3 písm. c) prílohy II.

# PRÍLOHA V

## POSTUPY, KTORÉ JE POTREBNÉ DODRŽIAVAŤ PRI TYPOVOM SCHVAĽOVANÍ EÚ

### 1. Ciele a rozsah pôsobnosti

1.1. V tejto prílohe sa stanovujú postupy správneho vykonávania typového schválenia vozidiel v súlade s ustanoveniami článkov 24, 25 a 26.

1.2. Zahŕňa aj:

a) zoznam medzinárodných noriem, ktoré sú relevantné pre určenie technických služieb v súlade s článkom 72 a 74;

b) opis postupu, ktorý sa má dodržať pri posúdení kvalifikácie technických služieb v súlade s článkom 77;

c) všeobecné požiadavky prípravy skúšobných protokolov technickými službami.

### 2. Postup typového schválenia

Po prijatí žiadosti o typové schválenie vozidla schvaľovací úrad:

a) overí, či všetky osvedčenia o typovom schválení EÚ vydané podľa regulačných aktov, ktoré sú uplatniteľné na typové schválenie vozidla, sa vzťahujú na typ vozidla a zodpovedajú predpísaným požiadavkám;

b) overí, že špecifikácie vozidla a údaje obsiahnuté v časti I informačného dokumentu vozidla sú zahrnuté v údajoch v informačných zväzkoch a v osvedčeniach o typovom schválení EÚ udelených podľa príslušných regulačných aktov;

c) ak číslo položky v časti I informačného dokumentu nie je zahrnuté v informačnom zväzku podľa ustanovení ktoréhokoľvek regulačného aktu, potvrdí, že príslušná časť alebo charakteristika zodpovedá údajom v informačnej zložke;

d) vykoná alebo zariadi vykonanie kontroly časti vozidiel a systémov na vybranej vzorke vozidiel typu, ktorý má byť schválený, na účely overenia skutočnosti, či vozidlo alebo vozidlá sú vyrobené v súlade s príslušnými údajmi obsiahnutými v overenom informačnom zväzku, pokiaľ ide o príslušné osvedčenia o typovom schválení EÚ;

e) prípadne vykoná alebo nechá vykonať príslušné kontroly montáže samostatných technických jednotiek;

f) prípadne vykoná alebo nechá vykonať nevyhnutné kontroly prítomnosti zariadení uvedených v poznámke pod čiarou č. 1 a č. 2 v časti I prílohy IV;

g) vykoná alebo nechá vykonať nevyhnutné kontroly, aby sa zabezpečilo splnenie požiadaviek stanovených v poznámke pod čiarou č. 5 v časti I prílohy IV.

### 3. Kombinácia technických špecifikácií

Počet vozidiel, ktoré sa majú predložiť, musí byť dostatočný na to, aby umožnil náležitú kontrolu rôznych kombinácií v súvislosti s typovým schválením podľa týchto kritérií:

| Technické špecifikácie | Kategória vozidla | | | | | | | | | |
|---|---|---|---|---|---|---|---|---|---|---|
| | $M_1$ | $M_2$ | $M_3$ | $N_1$ | $N_2$ | $N_3$ | $O_1$ | $O_2$ | $O_3$ | $O_4$ |
| Motor | X | X | X | X | X | X | — | — | — | — |
| Prevodovka | X | X | X | X | X | X | — | — | — | — |
| Počet náprav | — | X | X | X | X | X | X | X | X | X |
| Hnacie nápravy (počet, umiestnenie, prepojenie | X | X | X | X | X | X | — | — | — | — |
| Riadené nápravy (počet a umiestnenie) | X | X | X | X | X | X | X | X | X | X |
| Typ karosérie | X | X | X | X | X | X | X | X | X | X |
| Počet dverí | X | X | X | X | X | X | X | X | X | X |
| Riadenie ľavostranné alebo pravostranné | X | X | X | X | X | X | — | — | — | — |
| Počet sedadiel | X | X | X | X | X | X | — | — | — | — |
| Úroveň vybavenia | X | X | X | X | X | X | — | — | — | — |

4. **Osobitné ustanovenia**

V prípade, že nie sú k dispozícii žiadne osvedčenia o schválení podľa ustanovení príslušných regulačných aktov, schvaľovací úrad:

a) zabezpečí potrebné skúšky a kontroly podľa požiadaviek každého príslušného regulačného aktu;

b) overí, či vozidlo zodpovedá údajom v informačnej zložke vozidla a či spĺňa technické požiadavky každého príslušného regulačného aktu;

c) prípadne vykoná alebo nechá vykonať príslušné kontroly montáže samostatných technických jednotiek;

d) prípadne vykoná alebo nechá vykonať nevyhnutné kontroly prítomnosti zariadení uvedených v poznámke č. 1 a poznámke pod čiarou č. 2 v časti I prílohy IV;

e) vykoná alebo nechá vykonať nevyhnutné kontroly, aby sa zabezpečilo splnenie požiadaviek stanovených v poznámke pod čiarou č. 5 v časti I prílohy IV.

*Dodatok 1*

## Normy, ktoré musia spĺňať subjekty uvedené v článku 72

1. Činnosti týkajúce sa skúšok typového schválenia, ktoré sa majú vykonať v súlade s regulačnými aktmi uvedenými v prílohe IV:

1.1. Kategória A (skúšky vykonané vo vlastných zariadeniach):

EN ISO/IEC 17025:2005 o všeobecných požiadavkách na spôsobilosť skúšobných a kalibračných laboratórií.

Technická služba určená pre činnosti kategórie A môže vykonávať skúšky alebo mať dohľad nad skúškami ustanovenými v regulačných aktoch, pre ktoré bola určená, v zariadeniach výrobcu alebo jeho zástupcu.

1.2. Kategória B (dohľad nad skúškami vykonávanými v zariadeniach výrobcu alebo v zariadeniach jeho zástupcu):

EN ISO/IEC 17020:2012 o všeobecných kritériách činnosti rôznych druhov orgánov vykonávajúcich inšpekciu.

Pred vykonaním akejkoľvek skúšky alebo dohľadu nad ňou v zariadeniach výrobcu alebo jeho zástupcu technická služba skontroluje, či skúšobné zariadenia, alebo meracie prístroje spĺňajú príslušné požiadavky noriem uvedených v bode 1.1.

2. Činnosti týkajúce sa zhody výroby

2.1. Kategória C (postup počiatočného posúdenia a dozorných auditov systému riadenia kvality výrobcu):

EN ISO/IEC 17021:2011 o požiadavkách na orgány vykonávajúce audit a certifikáciu systémov riadenia.

2.2. Kategória D (kontrola alebo skúšanie výrobných vzoriek alebo dohľad nad takouto kontrolou alebo skúškami):

EN ISO/IEC 17020:2012 o všeobecných kritériách činnosti rôznych druhov orgánov vykonávajúcich inšpekciu.

*Dodatok 2*

**Postup na posudzovanie technických služieb**

1. **Cieľ a rozsah pôsobnosti**

1.1. V tomto dodatku sa stanovujú podmienky, podľa ktorých príslušný orgán uvedený v článku 77 vykonáva postup posudzovania technických služieb.

1.2. Tieto požiadavky sa uplatňujú na všetky technické služby bez ohľadu na ich právne postavenie (nezávislá organizácia, výrobca alebo schvaľovací úrad konajúci ako technická služba).

2. **Posúdenia**

Vykonanie posúdenia sa riadi:

i) zásadou nezávislosť, ktorá je základom nestrannosti a objektivity záverov;

ii) prístup založený na dôkazoch, ktorý zaručuje spoľahlivé a reprodukovateľné závery.

Audítori musia preukázať dôveryhodnosť a bezúhonnosť. Musia zachovávať dôvernosť a mlčanlivosť.

Musia podávať pravdivé a presné správy o zisteniach a záveroch.

3. **Kvalifikácia vyžadovaná od audítorov**

3.1. Posúdenia môžu vykonávať len audítori, ktorí majú technické a administratívne znalosti potrebné na tieto účely.

3.2. Audítori musia mať absolvovanú osobitnú odbornú prípravu na činnosti posudzovania. Okrem toho musia mať konkrétne poznatky v technickej oblasti, v ktorej bude technická služba vykonávať svoje činnosti.

3.3. Bez toho, aby boli dotknuté body 3.1 a 3.2, posúdenie uvedené v článku 77 vykonávajú audítori, ktorí sú nezávislí od činností, ktorých posúdenie sa vykonáva.

4. **Žiadosť o určenie**

4.1. Riadne oprávnený zástupca technickej služby, ktorá podáva žiadosť, podá príslušnému orgánu formálnu žiadosť, ktorá obsahuje tieto informácie:

a) všeobecné charakteristiky technickej služby vrátane právnickej osoby, názvu, adries, právneho postavenia a technických zdrojov;

b) podrobný opis kvalifikácie pracovníkov zodpovedných za vykonávanie skúšok a vedúcich pracovníkov vrátane ich životopisov spolu s dokladmi o ich vzdelaní a odbornej kvalifikácii;

c) technické služby používajúce metódy virtuálnych skúšok musia poskytnúť dôkaz o ich schopnosti pracovať v prostredí využívajúcom podporu počítača;

d) všeobecné informácie o technickej službe, vrátane jej činností, jej vzťahoch v rámci väčšieho právnického subjektu, ak existujú, a adries všetkých jej prevádzok, na ktoré sa má určenie vzťahovať;

e) dohodu o plnení požiadaviek na poverenie a ďalších záväzkov technickej služby, ako sú ustanovené v príslušných regulačných aktoch, podľa ktorých je určená;

f) opis služieb posudzovania zhody, ktoré vykonáva technická služba v rámci relevantných regulačných aktov a zoznam regulačných aktov, v oblasti ktorých technická služba žiada o určenie vrátane prípadných obmedzení kapacít;

g) kópiu príručky kvality technickej služby.

4.2. Príslušný orgán musí preskúmať primeranosť informácií, ktoré poskytla technická služba.

4.3. Technické služby informujú schvaľovací úrad o akejkoľvek zmene informácií poskytnutých v súlade s bodom 4.1.

## 5. Preskúmanie zdrojov

Príslušný orgán musí preskúmať svoju schopnosť vykonať posúdenie technickej služby z hľadiska jej vlastnej politiky, jej spôsobilosti a dostupnosti vhodných audítorov a expertov.

## 6. Zadanie posudzovania subdodávateľovi

6.1. Príslušný orgán môže zadať vykonanie častí posúdenia inému menovaciemu orgánu alebo požiadať o pomoc technických expertov, ktorých zabezpečia iné príslušné orgány. Subdodávatelia a experti musia byť akceptovaní technickou službou, ktorá podala žiadosť.

6.2. Príslušný orgán musí zohľadniť akreditačné osvedčenia s primeraným rozsahom, aby dokončil svoje celkové posúdenie technickej služby.

## 7. Príprava na hodnotenie

7.1. Príslušný orgán formálne vymenuje posudzujúci tím. Príslušný orgán zabezpečí, aby každej úlohe zodpovedala primeraná odborná spôsobilosť. Predovšetkým tím ako celok musí mať:

a) primerané poznatky z tej oblasti, v ktorej sa usiluje získať určenie;

b) dostatočné porozumenie, aby spoľahlivo posúdil odbornosť technickej služby, ktorá má pracovať v rámci svojho určenia.

7.2. Príslušný orgán jasne vymedzí úlohu pridelenú posudzujúcemu tímu. Úlohou posudzujúceho tímu je preskúmať doklady od technickej služby, ktorá podáva žiadosť, a vykonať posúdenie na mieste.

7.3. Príslušný orgán sa spolu s technickou službou a povereným posudzujúcim tímom dohodne na dátume a časovom pláne posúdenia. Príslušný orgán však zostáva zodpovedný za dodržanie termínu, ktorý je v súlade s plánom dohľadu a opätovného posúdenia.

7.4. Príslušný orgán zabezpečí, aby sa posudzujúcemu tímu poskytli primerané dokumenty o kritériách, predchádzajúce záznamy posúdenia a príslušné dokumenty a záznamy technickej služby.

## 8. Posúdenie na mieste

Posudzujúci tím vykoná posúdenie technickej služby v priestoroch technickej služby, v ktorých sa vykonáva jedna alebo viac kľúčových činností a v príslušných prípadoch osobne posúdi činnosti na ďalších vybraných miestach, ktoré technická služba prevádzkuje.

## 9. Analýza zistení a správa o posúdení

9.1. Posudzujúci tím analyzuje všetky príslušné informácie a dôkazy získané počas skúmania dokumentov a záznamov a z posúdenia na mieste. Táto analýza musí byť dostatočná na to, aby umožnila tímu určiť rozsah spôsobilosti a zhody technickej služby s požiadavkami určenia.

9.2. Postupy podávania správ príslušného orgánu musia zabezpečiť splnenie nasledujúcich požiadaviek.

9.2.1. Medzi posudzujúcim tímom a technickou službou sa pred opustením priestorov technickej služby uskutoční schôdza. Na tejto schôdzi musí posudzujúci tím poskytnúť písomnú a/alebo ústnu správu o svojich zisteniach získaných z analýzy. Technickej službe sa poskytne príležitosť klásť otázky o zisteniach vrátane prípadných nezhôd a o ich základe.

9.2.2. Technická služba musí byť bezodkladne upovedomená o písomnej správe o výsledku posúdenia. Táto správa o posúdení obsahuje pripomienky k spôsobilosti a zhode a určí prípadné nezhody, ktoré treba vyriešiť, aby sa dosiahol súlad so všetkými požiadavkami určenia.

9.2.3. Technická služba sa vyzve, aby reagovala na správu o posúdení a opísala konkrétne opatrenia, ktoré prijala alebo plánuje prijať v konkrétnom čase na vyriešenie každej zistenej nezhody.

9.3. Príslušný orgán musí zabezpečiť, aby reakcie technickej služby s cieľom vyriešiť nezhody boli dostatočné a účinné. Ak sa zistí, že odpovede technickej služby nie sú dostatočné, vyžiadajú sa od technickej služby ďalšie informácie. Okrem toho možno požadovať aj dôkazy o účinnom vykonávaní prijatých opatrení alebo sa môže uskutočniť následné posúdenie, aby sa overilo účinné vykonanie nápravných opatrení.

9.4. Správa o posúdení zahŕňa minimálne nasledovné informácie:

a) jednoznačnú identifikáciu technickej služby;

b) dátum, resp. dátumy) posúdenia na mieste;

c) meno, resp. mená) audítora, resp. audítorov) a/alebo expertov zapojených do posúdenia;

d) jednoznačnú identifikáciu všetkých posudzovaných priestorov;

e) navrhovaný rozsah určenia, ktorý sa posudzoval;

f) vyhlásenie o primeranosti vnútornej organizácie a postupov prijatých technickou službou s cieľom podporiť jej spôsobilosť určenú prostredníctvom splnenia požiadaviek jej určenia;

g) informácie o tom, že boli vyriešené všetky prípady nedodržiavania požiadaviek;

h) odporúčanie, či by mal byť žiadateľ určený za technickú službu, alebo potvrdený ako technická služba a ak áno, v akom rozsahu.

## 10. Udelenie/potvrdenie určenia

10.1. Schvaľovací úrad na základe správy, resp. správ o posúdení alebo akýchkoľvek iných relevantných informácií bez zbytočného odkladu prijme rozhodnutie o tom, či udeliť, potvrdiť alebo rozšíriť určenie.

10.2. Schvaľovací úrad poskytne technickej službe osvedčenie. V osvedčení musia byť uvedené tieto údaje:

a) totožnosť a logo schvaľovacieho úradu;

b) jednoznačný identifikátor určenej technickej služby;

c) dátum nadobudnutia platnosti určenia a dátum uplynutia jeho platnosti;

d) stručný opis alebo odkaz na rozsah poverenia (príslušné regulačné akty alebo ich časti);

e) vyhlásenie o zhode a odkaz na toto nariadenie.

## 11. Opätovné hodnotenie a dohľad

11.1. Opätovné hodnotenie je podobné počiatočnému hodnoteniu, zohľadnia sa pri ňom však aj skúsenosti získané počas predchádzajúcich hodnotení. Posúdenia dohľadu na mieste sú menej komplexné ako opätovné posúdenia.

11.2. Príslušný orgán navrhne svoj plán opätovného posúdenia každej určenej technickej služby a dohľadu nad ňou tak, aby sa reprezentatívne vzorky rozsahu určenia posudzovali pravidelne.

Frekvencia posúdení na mieste, či už ide o opätovné posúdenie, alebo dohľad, závisí od preukázanej stability, ktorú dosiahla technická služba.

11.3. Ak sa počas dohľadu alebo opätovných posúdení zistia nezhody, príslušný orgán vymedzí prísne lehoty na vykonanie nápravných opatrení.

11.4. Ak sa nápravné alebo zlepšovacie opatrenia neprijali v dohodnutom časovom rámci alebo sa nepovažujú za dostatočné, príslušný orgán prijme vhodné opatrenia, ako napríklad vykonanie ďalšieho posúdenia, alebo pozastavenie alebo odvolanie určenia v súvislosti s jednou alebo viacerými činnosťami, pre ktoré bola technická služba určená.

11.5. Ak sa príslušný orgán rozhodne pozastaviť alebo odňať určenie technickej služby, musí technickú službu informovať doporučenou poštou. V každom prípade musí príslušný orgán prijať všetky opatrenia potrebné na zabezpečenie pokračovania činností, ktoré už technická služba vykonáva.

## 12. Záznamy o určených technických službách

12.1. Príslušný orgán vedie záznamy o technických službách, aby preukázal účinné splnenie požiadaviek určenia vrátane spôsobilosti.

12.2. Príslušný orgán uchováva záznamy o technických službách zabezpečeným spôsobom, aby sa zaistila dôvernosť.

12.3. Záznamy o technických službách musia obsahovať aspoň:

a) príslušnú korešpondenciu;

b) záznamy a správy o posúdení;

c) kópie osvedčení o určení.

*Dodatok 3*

**Všeobecné požiadavky týkajúce sa formátu skúšobných protokolov**

1. V prípade každého regulačného aktu uvedeného v časti I prílohy IV musí skúšobný protokol byť v súlade s normou EN ISO/IEC 17025:2005. Musí obsahovať najmä informácie uvedené v bode 5.10.2 vrátane poznámky pod čiarou č. 1 uvedenej normy.

2. Schvaľovací úrad určí vzor skúšobných protokolov v súlade so svojimi pravidlami o osvedčenom postupe.

3. Skúšobný protokol sa vypracuje v úradnom jazyku Únie, ktorý určí schvaľovací úrad.

4. Skúšobný protokol zahŕňa minimálne nasledovné informácie:

   a) identifikáciu vozidla, komponentu alebo samostatnej technickej jednotky, ktoré sú podrobené skúške;

   b) podrobný opis charakteristík vozidla, komponentu alebo samostatnej technickej jednotky v súvislosti s regulačným aktom;

   c) výsledky meraní stanovených v príslušných regulačných aktoch a podľa požiadavky aj limity alebo prahové hodnoty, ktoré sa majú dodržať;

   d) týkajúce sa každého merania uvedené v písmene c), príslušné rozhodnutie vyhovuje alebo nevyhovuje;

   e) podrobné vyhlásenie o zhode s jednotlivými ustanoveniami, ktoré sa majú splniť, t. j. s takými ustanoveniami, pri ktorých sa nevyžaduje meranie.

      Ako príklad, skúšobný protokol musí obsahovať vyhlásenie o splnení požiadaviek stanovených v časti B prílohy II k nariadenia (EÚ) č. 19/2011 takto: „Miesto, kde je vyrazené identifikačné číslo vozidla, spĺňa požiadavky časti B prílohy II“;

   f) ak sú okrem skúšobných metód stanovených v regulačných aktoch povolené aj iné skúšobné metódy, protokol musí obsahovať opis skúšobnej metódy použitej pri výkone skúšky.

   g) fotografie vyhotovené počas skúšky, ktorých počet určí schvaľovací úrad.

      V prípade virtuálnych skúšok sa môžu fotografie nahradiť výtlačkami snímky obrazovky alebo inými vhodnými dôkazmi;

   h) vypracované závery;

   i) ak boli vypracované stanoviská a výklady, musia sa v skúšobnom protokole ako také náležite zdokumentovať a označiť.

5. Ak sa skúšky vykonávajú na vozidle, komponente alebo technickej jednotke, ktorá predstavuje kombináciu niekoľkých najnepriaznivejších charakteristík v súvislosti s požadovanou úrovňou výkonu (t. j. najhorší prípad), skúšobný protokol musí obsahovať odkaz, v ktorom sa uvedie, akým spôsobom výrobca vykonal výber po dohode so schvaľovacím úradom.

# PRÍLOHA VI

## VZORY OSVEDČENÍ O TYPOVOM SCHVÁLENÍ EÚ

VZOR A

**(použije sa na typové schválenie EÚ vozidla)**

Najväčší formát: A4 (210 × 297 mm)

## OSVEDČENIE O TYPOVOM SCHVÁLENÍ EÚ

Pečiatka schvaľovacieho úradu

Dátum uplynutia platnosti tohto osvedčenia: dd/mm/rrrr([4])

| Oznámenie o: | typu: |
|---|---|
| — typovom schválení EÚ ([1])<br>— rozšírení typového schválenia EÚ ([1])<br>— zamietnutí typového schválenia EÚ ([1])<br>— odňatí typového schválenia EÚ ([1]) | — dokončeného vozidla ([1])<br>— dokončovaného vozidla ([1])<br>— nedokončeného vozidla ([1])<br>— vozidla s dokončenými a nedokončenými variantmi ([1])<br>— vozidla s dokončovanými a nedokončenými variantmi ([1]) |

Vydané v súlade s nariadením (EÚ) č. XXX/201X, naposledy zmenené nariadením (ES) č…/... ([1]).

Číslo typového schválenia EÚ:

Dôvod rozšírenia:

ODDIEL I

1.1. Značka (obchodné meno výrobcu):

1.2. Typ:

1.2.1. Obchodný(é) názov(vy)([2]):

01.3. Prostriedky identifikácie typu, ak sú vyznačené na vozidle:

1.3.1. Umiestnenie takého označenia:

1.4. Kategória vozidla ([3]):

---

([1]) Nehodiace sa prečiarknuť.
([2]) Ak tento údaj nie je k dispozícii v čase udelenia typového schválenia, doplní sa najneskôr v čase uvedenia vozidla na trh.
([3]) Podľa definície v časti A prílohy II nariadenia (EÚ).../...
([4]) Uvádza sa v súlade s článkom 33 ods. 1 nariadenia (EÚ).../...

1.5. Názov spoločnosti a adresa výrobcu dokončeného/dokončovaného vozidla ([1]):

1.5.1 Názov spoločnosti a adresa výrobcu základného/predchádzajúceho stupňa (stupňov) vozidla v prípade vozidiel typovo- schválených viacstupňovým postupom:

1.8. Názov, resp. názvy) a adresa, resp. adresy) montážneho závodu, resp. závodov):

1.9. Meno a adresa prípadného zástupcu výrobcu:

ODDIEL II

Dolu podpísaný týmto osvedčuje správnosť výrobcovho popisu v priloženom informačnom dokumente o type vzorky, resp. vzoriek vozidla, resp. vozidiel, ktoré vybral schvaľovací úrad a ktoré predviedol výrobca ako prototyp, resp. prototypy typu vozidla, ako aj platnosť priložených výsledkov skúšok pre tento typ vozidla.

1. Pre úplné a dokončené vozidlá/varianty ([1]):

   Typ vozidla spĺňa/nespĺňa ([1]) technické požiadavky všetkých príslušných regulačných aktov, ako je predpísané v prílohe IV ([2]) k nariadeniu (EÚ) č. XXX/201X.

1.1. Obmedzenia platnosti ([1])([3]):……

1.2. Uplatnené výnimky ([1])([3])([4]): …….

1.2.1. Dôvody pre výnimky ([1])([4]): ……

1.2.2. Alternatívne požiadavky ([1])([4]): ……

2. Pre nedokončené vozidlá/varianty ([1]):

   Typ vozidla spĺňa/nespĺňa ([1]) technické požiadavky regulačných aktov uvedených v tabuľke na strane 2.

3. Schválenie typu je udelené/zamietnuté/odňaté ([1]).

4. Schválenie je udelené v súlade s článkom 37 nariadenia (EÚ) č. XXX/201X a platnosť schválenia je týmto obmedzená do dd/mm/rr.

| (Miesto) | (Podpis) | (Dátum) |
|---|---|---|

([1]) Nehodiace sa prečiarknuť.
([2]) Pozri stranu 2.
([3]) Vzťahuje sa len na typové schválenie vozidla ako výnimky pre nové technológie alebo nové koncepcie podľa článku 37 nariadenia (EÚ) č. XXX/201X.
([4]) Vzťahuje sa len na vnútroštátne typové schválenie malých sérií podľa článku 40 nariadenia (EÚ) č. XXX/201X.

Prílohy: Informačná dokumentácia

Výsledky skúšok (pozri prílohu VIII k nariadeniu (EÚ) č. XXX/201X)

Meno a vzor, resp. mená a vzory podpisu, resp. podpisov osoby, resp. osôb oprávnených podpisovať osvedčenia o zhode a vyhlásenie o ich pracovnom zaradení v spoločnosti

*Poznámka:*

– Ak sa tento model použije na typové schválenie vozidla ako výnimky pre novú technológiu alebo novú koncepciu podľa článku 37 nariadenia (EÚ) č. XXX/201X, záhlavie osvedčenia znie „PREDBEŽNÉ OSVEDČENIE EÚ O ZHODE PLATNÉ LEN NA ÚZEMÍ... (ČLENSKÝ ŠTÁT)“.

  V záhlaví predbežného osvedčenia o zhode sa namiesto označenia DOKONČENÉ VOZIDLÁ uvádza veta: „PRE DOKONČENÉ VOZIDLÁ TYPOVO SCHVÁLENÉ V SÚLADE S ČLÁNK OM 37 NARIADENIA EURÓPSKEHO PARLAMENTU A RADY (EÚ) Č. XXX/201X Z [DEŇ MESIAC ROK] O SCHVAĽOVANÍ A DOHĽADE NAD TRHOM S MOTOROVÝMI VOZIDLAMI A ICH PRÍPOJNÝMI VOZIDLAMI, SYSTÉMAMI, KOMPONENTMI A SAMOSTATNÝMI TECHNICKÝMI JEDNOTKAMI URČENÝMI PRE TIETO VOZIDLÁ (PREDBEŽNÉ SCHVÁLENIE)“ v súlade s článkom 37 nariadenia (EÚ) č. XXX/201X.

– Ak sa tento model použije na vnútroštátne typové schválenie malých sérií podľa článku 40 nariadenia (EÚ) č. XXX/201X, neobsahuje záhlavie „OSVEDČENIE O VNÚTROŠTÁTNOM TYPOVOM SCHVÁLENÍ VOZIDLA MALÝCH SÉRIÍ“. V texte sa určí povaha výnimiek, dôvody na ich podporu a alternatívne požiadavky uvedené v článok 40 ods. 2 nariadeniu (EÚ) č. XXX/201X.

## OSVEDČENIE O TYPOVOM SCHVÁLENÍ EÚ

Strana 2

Toto typové schválenie EÚ je, pokiaľ ide o nedokončené a dokončované vozidlá alebo varianty alebo verzie, založené na schválení (schváleniach) nedokončených vozidiel podľa uvedeného zoznamu takto:

Stupeň 1: Výrobca základného vozidla:

Číslo typového schválenia EÚ:

Dátum:

Platí pre varianty alebo varianty (podľa potreby):

Stupeň 2: Výrobca:

Číslo typového schválenia EÚ:

Dátum:

Platí pre varianty alebo varianty (podľa potreby):

Stupeň 3: Výrobca:

Číslo typového schválenia EÚ:

Dátum:

Platí pre varianty alebo varianty (podľa potreby):

Ak schválenie typu zahŕňa jeden alebo viac nedokončených variantov alebo verzií (podľa potreby), uveďte zoznam dokončených alebo dokončovaných variantov alebo verzií (podľa potreby).

Dokončený/dokončovaný variant (varianty):

Zoznam požiadaviek platných pre typ, variant alebo verziu schváleného nedokončeného typu vozidla (podľa potreby brať zreteľ na rozsah pôsobnosti a posledné zmeny a doplnenia každého z regulačných aktov uvedených v nasledujúcej tabuľke).

| Bod | Predmet | Odkaz na regulačný akt | Naposledy zmenený a doplnený | Platí pre variant alebo v prípade potreby pre verziu |
|---|---|---|---|---|
| | | | | |
| (Uveďte iba predmety, pre ktoré existuje typové schválenie EÚ.) | | | | |

V prípade vozidiel na špeciálne účely, povolené výnimky alebo osobitné ustanovenia uplatňované podľa časti III prílohy IV a výnimky udelené podľa článku 37:

| Odkaz na regulačný akt | Číslo položky | Druh schválenia a povaha výnimky | Platí pre variant alebo v prípade potreby pre verziu |
|---|---|---|---|
| | | | |

*Dodatok*

**Zoznam regulačných aktov, ktoré typ vozidla spĺňa**

(vypĺňa sa iba v prípade typového schválenia v súlade s článkom 26 ods. 6)

| **Predmet ([1])** | **Odkaz na regulačný akt ([1])** | **Zmenený** | **Platí pre varianty** |
|---|---|---|---|
| 1 A Hladina zvuku | | | |
| 2. Emisie | | | |
| 3. Palivové nádrže/zadné ochranné zariadenia | | | |
| … | | | |

([1]) V súlade s prílohou IV k tomuto nariadeniu.

VZOR B

**(Používaný na typové schválenie vozidla vzhľadom na systém)**

Najväčší formát: A4 (210 × 297 mm)

**OSVEDČENIE O TYPOVOM SCHVÁLENÍ EÚ**

| Pečiatka schvaľovacieho úradu |
|---|

Oznámenie o:

| | | |
|---|---|---|
| — typovom schválení EÚ ([1]) | } | typu systému/typu vozidla so zreteľom na systém ([1]) |
| — rozšírení typového schválenia EÚ ([1]) | | |
| — zamietnutí typového schválenia EÚ ([1]) | | |
| — odňatí typového schválenia EÚ ([1]) | | |

Vydané v súlade s nariadením (EÚ) č. XXX/201X/nariadením (ES) č. …/…([1]), naposledy zmenené nariadením (ES) č. …/... ([1]).

Číslo typového schválenia EÚ:

Dôvod rozšírenia:

ODDIEL I

1.1. Značka (obchodné meno výrobcu):

1.2. Typ:

1.2.1. Obchodné meno, resp. mená (ak sú k dispozícii):

1.3. Prostriedky identifikácie typu, ak sú vyznačené na vozidle ([2]):

1.3.1. Umiestnenie takého označenia:

1.4. Kategória vozidla ([3]):

1.5. Názov spoločnosti a adresa výrobcu:

1.8. Názov, resp. názvy) a adresa, resp. adresy) montážneho závodu, resp. závodov):

1.9. Meno a adresa prípadného zástupcu výrobcu:

([1]) Nehodiace sa prečiarknuť.

([2]) Pokiaľ prostriedok označenia typu obsahuje znaky, ktoré nie sú relevantné pre opis typu vozidla, komponentu alebo samostatnej technickej jednotky, ktorých sa týka tento informačný dokument, takéto znaky budú v dokumentácii reprezentované symbolom „?“ (napr. ABC??123??).

([3]) Podľa definície v časti A prílohy II nariadenia (EÚ).../...

ODDIEL II

1. Doplňujúce informácie (v prípade potreby): pozri dodatok

2. Technická služba zodpovedná za vykonávanie skúšok:

3. Dátum skúšobného protokolu:

4. Číslo skúšobného protokolu:

5. Poznámky (ak sú): pozri dodatok

6. Miesto:

7. Dátum:

8. Podpis:

Prílohy: Informačná dokumentácia

Skúšobný protokol

*Dodatok*

**k osvedčeniu o typovom schválení EÚ č. …**

1. Dodatočné informácie

1.1. […]:

1.1.1. […]:

[…]

2. Číslo typového schválenia každého komponentu alebo samostatnej technickej jednotky namontovanej do typu vozidla má byť v súlade s nariadením (EÚ) č…/...

2.1. […]:

3. Poznámky

3.1. […]:

VZOR C

**(použije sa na typové schválenie komponentu alebo samostatnej technickej jednotky)**

Najväčší formát: A4 (210 × 297 mm)

**OSVEDČENIE O TYPOVOM SCHVÁLENÍ EÚ**

| Pečiatka schvaľovacieho úradu |
|---|

Oznámenie o:

| | |
|---|---|
| — typovom schválení EÚ ([1]) | typu komponentu/samostatnej technickej jednotky([1]) |
| — rozšírení typového schválenia EÚ ([1]) | |
| — zamietnutí typového schválenia EÚ ([1]) | |
| — odňatí typového schválenia EÚ ([1]) | |

Vydané v súlade s nariadením (EÚ) č. XXX/201X/nariadením (ES) č. …/…([1]), naposledy zmenené nariadením (ES) č. …/... ([1]).

Číslo typového schválenia EÚ:

Dôvod rozšírenia:

ODDIEL I

1.1. Značka (obchodné meno výrobcu):

1.2. Typ:

1.3. Prostriedky identifikácie typu, ak sú vyznačené na komponente/samostatnej technickej jednotke ([1]) ([2]):

1.3.1. Umiestnenie takého označenia:

1.5. Názov spoločnosti a adresa výrobcu:

1.7. V prípade komponentov a samostatných technických jednotiek umiestnenie a spôsob pripevnenia schvaľovacej značky ES:

1.8. Názov, resp. názvy) a adresa, resp. adresy) montážneho závodu, resp. závodov):

1.9. Meno a adresa prípadného zástupcu výrobcu:

([1]) Nehodiace sa prečiarknuť.

([2]) Pokiaľ prostriedok označenia typu obsahuje znaky, ktoré nie sú relevantné pre opis typu vozidla, komponentu alebo samostatnej technickej jednotky, ktorých sa týka tento informačný dokument, takéto znaky budú v dokumentácii reprezentované symbolom „?“ (napr. ABC??123??).

ODDIEL II

1. Doplňujúce informácie (v prípade potreby): pozri dodatok
2. Technická služba zodpovedná za vykonávanie skúšok:
3. Dátum skúšobného protokolu:
4. Číslo skúšobného protokolu:
5. Poznámky (ak sú): pozri dodatok
6. Miesto:
7. Dátum:
8. Podpis:

Prílohy: Informačná dokumentácia
Skúšobný protokol

*Dodatok*

**k osvedčeniu o typovom schválení EÚ č. …**

1. Dodatočné informácie

1.1. […]:

1.1.1. […]:

[…]

2. Obmedzenie používania zariadenia (ak existuje):

2.1. […]:

3. Poznámky

3.1. […]:

VZOR D

**(používaný na harmonizované schválenie jednotlivého vozidla podľa článku 42)**

Najväčší formát: A4 (210 × 297 mm)

## OSVEDČENIE EÚ O SCHVÁLENÍ JEDNOTLIVÉHO VOZIDLA

| | |
|---|---|
| **e**(4) | Názov, adresa, telefónne číslo a e-mailová adresa schvaľovacieho úradu |

Oznámenie o schválení jednotlivého vozidla EÚ v súlade s článkom 42 nariadenia (EÚ) č. XXX/201X

ODDIEL I

1.1. Značka (obchodné meno výrobcu): …

| | | |
|---|---|---|
| 1.2. Typ: | Variant: | Verzia: |

1.2.1. Obchodné meno: …

1.4. Kategória vozidla ([2]): …

1.5. Názov spoločnosti a adresa výrobcu: …

1.6. Miesto a spôsob pripevnenia povinných štítkov: …

Umiestnenie identifikačného čísla vozidla: …

1.9. Meno a adresa prípadného zástupcu výrobcu: …

1.10. Identifikačné číslo vozidla: …

Podpísaný [… *meno a funkcia*] týmto osvedčuje, že vozidlu predložené na schválenie dňa [... *dátum žiadosti*] žiadateľom [… *meno a adresa žiadateľa*] bolo udelené schválenie v súlade s článkom 42 nariadenia (EÚ) č. XXX/201X. Na dôkaz toho bolo pridelené nasledujúce číslo typového schválenia: …

Vozidlo je v súlade s dodatkom 2 k prílohe IV k nariadeniu (EÚ) č. XXX/201X. Vozidlo môže byť trvalo evidované bez ďalšieho schválenia v členských štátoch s pravostrannou/ľavostrannou premávkou ([1]), v ktorých sa na rýchlomere používajú metrické/britské ([1]) jednotky.

([1]) Nehodiace sa prečiarknuť.
([2]) Podľa definície v časti A prílohy II nariadenia (EÚ) XXX/201X.
([4]) Rozlišovacie číslo členského štátu, ktorý vydal osvedčenie o schválení jednotlivého vozidla: (pozri zarážku 1 bodu 1 prílohy VII k nariadeniu (EÚ) č. XXX/201X.

| | | |
|---|---|---|
| (Miesto) | (Podpis ([3])) | (Pečiatka schvaľovacieho úradu) |

| | | |
|---|---|---|
| (Dátum) | | |
| […] | […] | […] |

Dve fotografie ([5]) vozidla (min. rozlíšenie 640 × 480 pixlov, ~7 × 10 cm)

([3]) Alebo obrazová podoba „zdokonaleného elektronického podpisu“ v súlade so smernicou 1999/93/ES vrátane údajov na overenie.

([5]) ¾ predná časť, ¾ zadná časť

ODDIEL II

## Všeobecné konštrukčné charakteristiky

1. Počet náprav: …a kolies: …
1.1. Počet a umiestnenie náprav so zdvojenými kolesami: …
3. Hnacie nápravy (počet, umiestnenie, prepojenie): …

### Hlavné rozmery

4. Rázvor ([a]): … mm
4.1. Vzdialenosť náprav: 1-2: … mm 2-3: … mm 3-4: … mm
5. Dĺžka: … mm
6. Šírka: … mm
7. Výška: … mm

### Hmotnosti

13. Hmotnosť vozidla v prevádzkovom stave: …kg ([b])
16. Maximálne technicky prípustné hmotnosti
16.1. Maximálna technicky prípustná naložená hmotnosť. … kg
16.2. Technicky prípustná hmotnosť na každú nápravu: 1. … kg 2. … kg 3. … kg atď.
16.4. Maximálna technicky prípustná hmotnosť jazdnej súpravy: … kg
18. Maximálna technicky prípustná hmotnosť ťahaného prívesu v prípade:
18.1. ojového prívesu: … kg
18.2. návesu: … kg
18.3. prívesu so stredovou nápravou: … kg
18.4. nebrzdeného prívesu: … kg
19. Maximálna technicky prípustná statická vertikálna hmotnosť v bode spojenia: … kg

### Pohonná jednotka

20. Výrobca motora: …
21. Kód motora vyznačený na motore: …
22. Pracovný princíp: …
23. Výlučne elektrický: áno/nie ([1])
23.1. Hybridné (elektrické) vozidlo: áno/nie ([1])
24. Počet a usporiadanie valcov
25. Zdvihový objem: …$cm^3$
26. Palivo: nafta/benzín/LPG/NG – biometán/etanol/bionafta/vodík ([1])
26.1. jednopalivové, dvojpalivové, viacpalivové (flex fuel) ([1])
27. Maximálny čistý výkon ([c]): kW pri …... min-1 alebo maximálny trvalý menovitý výkon (elektrický motor)…. kW ([1])

### Maximálna rýchlosť

29. Maximálna rýchlosť: … km/h

### Nápravy a zavesenie

30. Rozchod nápravy(-av): 1. … mm 2. … mm 3. … mm
35. Kombinácia pneumatika/koleso: …

### Karoséria

38. Kód karosérie ([d]): …

40. Farba vozidla ([e]): …

41. Počet a usporiadanie dverí: …

42. Počet miest na sedenie (vrátane vodiča) ([f]): …

42.1. Sedadlo, resp. sedadlá určené na používanie len keď vozidlo stojí: …

42.3. Počet miest prístupných pre osoby na vozíku: …

## Spojovacie zariadenie

44. Číslo alebo značka typového schválenia spojovacieho zariadenia (ak je namontované): …

## Environmentálne vlastnosti

46. Hladina zvuku

Stojaceho vozidla: dB(A) pri otáčkach motora: … $min^{-1}$

Za jazdy: … dB(A)

47. Hladina výfukových emisií ([g]): Euro …

Ostatné právne predpisy: …

49. Emisie $CO_2$/spotreba paliva/spotreba elektrickej energie ([h]):

1. všetky hnacie sústavy okrem výlučne elektrických vozidiel

| | **Hmotnostné emisie $CO^2$** | **Spotreba paliva** |
|---|---|---|
| Kombinovaná: | … g/km | … l/100 km/$m^3$/100 km ([1]) |
| Vážená, kombinovaná | … g/km | … l/100 km |

2. Výlučne elektrické vozidlá a OVC hybridné elektrické vozidlá

Spotreba elektrickej energie [vážená, kombinovaná ([1])] … Wh/km

52. Poznámky: …

53. Dodatočné informácie: počet najazdených kilometrov ([2])...

---

## Vysvetlivky k vzoru D

([1]) Nehodiace sa prečiarknuť.

([2]) Nie je povinné.

([a]) Tento údaj sa doplní iba v prípade, že má vozidlo dve nápravy

([b]) Uvedená hmotnosť je skutočná hmotnosť vozidla za podmienok uvedených v bode 2.6 prílohy I k nariadeniu (EÚ) č. XXX/201X.

([c]) V prípade hybridných elektrických vozidiel uveďte oba výstupné výkony.

([d]) Použijú sa kódy opísané v oddiele C prílohy II.

([e]) Uveďte len túto základnú farbu, resp. farby: biela, žltá, oranžová, červená, fialová, modrá, zelená, sivá, hnedá alebo čierna.

([f]) Okrem sedadiel určených na používanie len keď vozidlo stojí a počtu miest prístupných pre osoby na vozíku.

([g]) Doplňte číslo emisnej triedy Euro a znak, ktorý zodpovedá ustanoveniam používaným pri typovom schvaľovaní.

([h]) Opakovane uveďte v prípade rozličných palív, ktoré je možné použiť.

## PRÍLOHA VII

## SYSTÉM ČÍSLOVANIA OSVEDČENIE O TYPOVOM SCHVÁLENÍ EÚ ([1])

1. Číslo typového schválenia EÚ sa skladá zo štyroch častí pri typových schváleniach celého vozidla a z piatich častí pri typových schváleniach systémov, komponentov a samostatných technických jednotiek, ako sa uvádza ďalej. V každom prípade sa časti schvaľovacieho čísla oddelia znakom „*“.

Časť 1: Malé písmeno „e“, za ktorým nasleduje rozlišovacie číslo členského štátu, ktorý vydáva typové schválenie EÚ:

| | | | |
|---|---|---|---|
| 1 | pre Nemecko, | 19 | pre Rumunsko, |
| 2 | pre Francúzsko, | 20 | pre Poľsko, |
| 3 | pre Taliansko, | 21 | pre Portugalsko, |
| 4 | pre Holandsko, | 23 | pre Grécko, |
| 5 | pre Švédsko, | 24 | pre Írsko; |
| 6 | pre Belgicko, | 25 | pre Chorvátsko, |
| 7 | pre Maďarsko, | 26 | pre Slovinsko, |
| 8 | pre Českú republiku, | 27 | pre Slovensko, |
| 9 | pre Španielsko, | 29 | pre Estónsko, |
| 11 | pre Spojené kráľovstvo, | 32 | pre Lotyšsko, |
| 12 | pre Rakúsko, | 34 | pre Bulharsko, |
| 13 | pre Luxembursko, | 36 | pre Litvu, |
| 17 | pre Fínsko, | 49 | pre Cyprus, |
| 18 | pre Dánsko, | 50 | pre Maltu. |

Časť 2: Číslo základnej smernice alebo nariadenia.

V prípade typového schvaľovania EÚ systémov, komponentov alebo samostatných technických jednotiek, na ktoré sa vzťahujú vykonávacie opatrenia uvedené v nariadení (ES) č. 661/2009, sa na základné nariadenie odkazuje pomocou čísla nariadenia vykonávacieho aktu prijatého podľa článku 14 ods. 1 písm. a) až e) nariadenia (ES) č. 661/2009.

Časť 3: Číslo poslednej zmeny smernice alebo nariadenia vrátane vykonávacích aktov uplatniteľných na typové schválenie v súlade s nasledujúcimi zarážkami. V prípade, že takáto zmena smernice alebo nariadenia alebo príslušného vykonávacieho aktu ešte neexistuje, sa však číslo uvedené v časti 2 zopakuje v časti 3:

— v prípade typových schválení celého vozidla to znamená poslednú smernicu alebo nariadenie, ktorým sa mení článok (alebo články) nariadenia (EÚ) č. XXX/201X,

([1]) Komponenty a samostatné technické jednotky sa označujú v súlade s ustanoveniami príslušných regulačných aktov.

— V prípade typových schválení celého vozidla udelených v súlade s postupom opísaným v článku 39 to znamená poslednú smernicu alebo nariadenie, ktorou sa mení článok (alebo články) nariadenia (EÚ) č. XXX/201X s výnimkou, že sa prvé dve číslice (napr. 20) nahradia veľkými paličkovými písmenami KS,

— To znamená poslednú smernicu alebo nariadenie, ktoré obsahuje najnovšie ustanovenia, s ktorými sa zhoduje systém, komponent alebo technická jednotka.

— To znamená posledné nariadenie, ktoré obsahuje zmeny vykonávacích opatrení nariadenia (ES) č. 661/2009, s ktorými je systém, komponent alebo technická jednotka v súlade.

— ak by smernica alebo nariadenie vrátane ich vykonávacích aktov obsahovala technické požiadavky, ktoré sa budú uplatňovať od určitých dátumov, za časťou 3 nasleduje abecedný znak, ktorý jasne identifikuje, na základe ktorého technickému predpisu sa udelilo schválenie. Pokiaľ ide o odlišné kategórie vozidiel, znak môže tiež odkazovať na špecifickú kategóriu vozidiel.

Časť 4: Štvormiestne postupné číslo (podľa potreby s nulami na začiatku) pre typové schválenie EÚ celého vozidla alebo štvormiestne alebo päťmiestne číslo pre typové schválenie udelené podľa samostatnej smernice alebo nariadenia, ktoré označuje základné číslo typového schválenia. Postupnosť začína od 0001 pre každú základnú smernicu alebo nariadenie.

Časť 5: Dvojmiestne postupné číslo (prípadne s nulami na začiatku) na označenie rozšírenia. Postupnosť začína od 00 pre každé základné schvaľovacie číslo.

2. V prípade typového schválenia EÚ celého vozidla sa oddiel 2 vynechá.

V prípade národného typového schválenia udeleného vozidlám vyrobeným v malých sériách podľa článku 40, je časť 2 nahradená veľkými tlačenými písmenami NKS.

3. Iba na povinnom štítku, resp. štítkoch vozidla sa časť 5 vynechá.

4. Usporiadanie schvaľovacích čísel typového schválenia

4.1. Príklad tretieho typového schválenia (ak ešte nebolo udelené žiadne predĺženie), ktoré udelilo Francúzsko

i) podľa nariadenia Komisie (EÚ) 1008/2010([2]) (systémy stierania a ostrekovania čelného skla):

e2*1008/2010*1008/2010*00003*00

ii) podľa nariadenia Komisie (EÚ) č. 19/2011(3) v znení zmien nariadenia Komisie (EÚ) č. 249/2012(4) (povinné označenia):

e2*19/2011*249/2012*0003*00

4.2. Príklad druhého rozšírenia štvrtého typového schválenia vozidla udeleného v Spojenom kráľovstve:

e11*2007/2046*0004*02.

4.3. Príklad typového schválenia EÚ celého vozidla udeleného vozidlu vyrobenému v malej sérii vydaného v Luxembursku podľa článku 39:

e13*KS07/46*0001*00.

4.4. Príklad národného typového schválenia udeleného vozidlu vyrobenému v malej sérii vydaného v Holandsku podľa článku 40:

e4*NKS*0001*00.

4.5. Príklad čísla typového schválenia vytlačeného na povinnom štítku, resp. štítkoch:

e11*2007/2046*0004.

5. Príloha VII sa nevzťahuje na typové schválenia udelené v súlade s predpismi EHK OSN uvedenými v prílohe IV, pretože príslušný systém číslovania je stanovený v jednotlivých predpisoch EHK OSN. Príloha VII sa však vzťahuje na typové schválenia EÚ udelené podľa nariadenia (ES) č. 661/2009, ktoré vychádzajú z predpisov EHK OSN (t. j. obsahujú nové technológie, ES typovo schválené komponenty a samostatné technické jednotky, virtuálne skúšanie a vlastné skúšanie). V tomto prípade sa uplatňuje tento systém číslovania:

Časť 1: ako v bode 1

Časť 2: „661/2009“ nariadenia (EÚ) č. 661/2009

Časť 3: Prvá časť je predpis EHK OSN č., po ktorej nasleduje „R-“, druhá časť je séria zmien alebo „00“, ak ide o pôvodnú sériu, po ktorej nasleduje „-“, a tretia časť je úroveň doplnku (prípadne s nulami pred číslicou) alebo „00“, keď k príslušnej sérii neexistuje žiadny doplnok.

Časť 4: ako v bode 1

Časť 5: ako v bode 1

Príklady:

e1*661/2009*13-HR-10-05*00001*00
(typové schválenie udelené Nemeckom, podľa predpisu EHK OSN č. 13-H, séria zmien 10, úroveň doplnku 5, prvé vydané schválenie, žiadne rozšírenia)

e25*661/2009*28R-00-03*0123*05
(udelilo Chorvátsko, podľa predpisu EHK OSN č. 28, pôvodná séria zmien, doplnok 3, vydané 123. schválenie, 5. rozšírenie)

---

(2) Nariadenie Komisie (EÚ) č. 1008/2010 z 9. novembra 2010 týkajúce sa požiadaviek typového schvaľovania systémov stierania a ostrekovania čelného skla určitých motorových vozidiel a ktorým sa vykonáva nariadenie Európskeho parlamentu a Rady (ES) č. 661/2009 o požiadavkách typového schvaľovania na všeobecnú bezpečnosť motorových vozidiel, ich prípojných vozidiel a systémov, komponentov a samostatných technických jednotiek určených pre tieto vozidlá (Ú. v. EÚ L 292, 10.11.2010, s. 2).

(3) Nariadenie Komisie (EÚ) č. 19/2011 z 11. januára 2011 týkajúce sa požiadaviek na typové schválenie povinného štítku výrobcu a identifikačného čísla motorových vozidiel a ich prípojných vozidiel, ktorým sa vykonáva nariadenie Európskeho parlamentu a Rady (ES) č. 661/2009 o požiadavkách na typové schválenie motorových vozidiel, ich prípojných vozidiel a systémov, komponentov a samostatných technických jednotiek určených pre tieto vozidlá z hľadiska všeobecnej bezpečnosti (Ú. v. EÚ L 8, 12.1.2011, s. 1).

(4) Nariadenie Komisie (EÚ) č. 249/2012 z 21. marca 2012, ktorým sa mení a dopĺňa nariadenie (EÚ) č. 19/2011, pokiaľ ide o požiadavky na typové schválenie povinného štítku výrobcu pre motorové vozidlá a ich prípojné vozidlá (Ú. v. EÚ L 82, 22.3.2012, s. 1).

*Dodatok*

**Značka typového schválenia EÚ komponentu alebo samostatnej technickej jednotky**

1. Značka typového schválenia EÚ komponentu alebo samostatnej technickej jednotky pozostáva z:

1.1. z obdĺžnika ohraničujúceho malé písmeno „e“, za ktorým nasleduje rozlišovacie písmeno, resp. písmená alebo číslo členského štátu, ktorý udelil typové schválenie EÚ komponentu alebo samostatnej technickej jednotke:

| | | | |
|---|---|---|---|
| 1 | pre Nemecko, | 19 | pre Rumunsko, |
| 2 | pre Francúzsko, | 20 | pre Poľsko, |
| 3 | pre Taliansko, | 21 | pre Portugalsko, |
| 4 | pre Holandsko, | 23 | pre Grécko, |
| 5 | pre Švédsko, | 24 | pre Írsko; |
| 6 | pre Belgicko, | 25 | pre Chorvátsko, |
| 7 | pre Maďarsko, | 26 | pre Slovinsko, |
| 8 | pre Českú republiku, | 27 | pre Slovensko, |
| 9 | pre Španielsko, | 29 | pre Estónsko, |
| 11 | pre Spojené kráľovstvo, | 32 | pre Lotyšsko, |
| 12 | pre Rakúsko, | 34 | pre Bulharsko, |
| 13 | pre Luxembursko, | 36 | pre Litvu, |
| 17 | pre Fínsko, | 49 | pre Cyprus, |
| 18 | pre Dánsko, | 50 | pre Maltu. |

1.2. Zo „základného čísla typového schválenia“ nachádzajúceho sa tesne pri obdĺžniku a uvedeného v časti 4 schvaľovacieho čísla, pred ktorým sú dve čísla udávajúce poradové číslo priradené najnovšej zmene príslušnej samostatnej smernice alebo nariadenia.

1.3. Z dodatočného znaku alebo znakov umiestnených nad obdĺžnikom, ktoré umožňujú identifikovať určité charakteristiky, ak sú uvedené v príslušných samostatných smerniciach alebo nariadeniach.

2. Značka typového schválenia komponentu alebo samostatnej technickej jednotky je pripevnená na samostatnú technickú jednotku alebo komponent takým spôsobom, aby bola nezmazateľná a zreteľne čitateľná.

3. Príklad značky typového schválenia komponentu alebo samostatnej technickej jednotky sa nachádza v dodatku.

4. Tento dodatok sa nevzťahuje na typové schválenia udelené v súlade s predpismi EHK OSN uvedenými v prílohe IV, pretože príslušné usporiadania značiek typového schválenia sú stanovené v jednotlivých predpisoch EHK OSN. Tento dodatok sa však vzťahuje na typové schválenia EÚ komponentov a samostatných technických jednotiek, udelené podľa nariadenia (ES) č. 661/2009, ktoré vychádzajú z predpisov EHK OSN (t. j. komponenty alebo samostatné technické jednotky obsahujúce nové technológie). V tomto prípade sa uplatňuje toto usporiadanie označovania:

Rozlišujúce označenie typového schválenia musí spĺňať predpísanú formu podľa príslušného predpisu EHK OSN berúc do úvahy nasledovné:

Keď je okolo písmena „E“ predpísaný kruh, nevyznačí sa kruh, ale obdĺžnik. Jeho výška a) musí zodpovedať minimálne predpísanej veľkosti priemeru a jeho šírka musí túto hodnotu presahovať (t. j. > a). Namiesto veľkého písmena „E“ sa použije malé písmeno „e“, za ktorým sa uvedie rozlišujúce číslo členského štátu, ktorý udelil typové schválenie EÚ komponentu alebo samostatnej technickej jednotky.

Príklad:

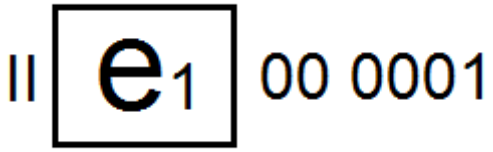


(udelilo Nemecko, na základe predpisu EHK OSN č. 28, pôvodná séria, prvé udelené schválenie, pre zvukové výstražné zariadenie triedy II obsahujúce nové technológie)

*Doplnok k dodatku*

**Príklad značky typového schválenia EÚ komponentu alebo samostatnej technickej jednotky**

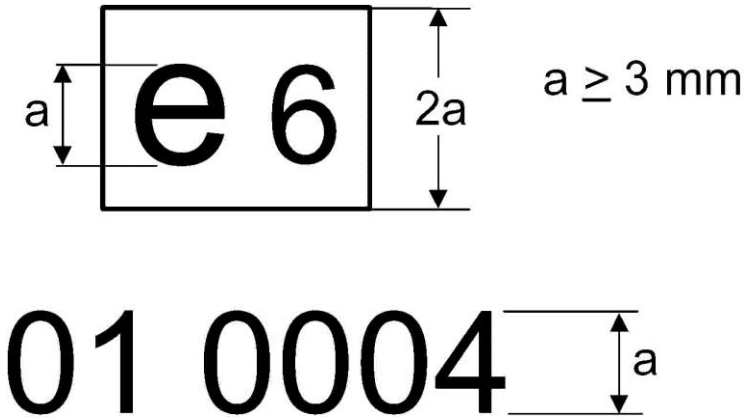


Vysvetlivky: uvedená značku typového schválenia EÚ komponentu je pre typové schválenie EÚ udelené v Belgicku pod číslom 0004. 01 je postupné číslo označujúce úroveň technických požiadaviek, ktoré tento komponent spĺňa. Postupné číslo sa priraďuje v súlade s príslušnou samostatnou smernicou alebo príslušným samostatným nariadením.

*Poznámka:* Dodatočné symboly nie sú na tomto príklade ukázané.

# PRÍLOHA VIII

## VÝSLEDKY SKÚŠOK

(Vyplní schvaľovací úrad a pripojí sa k osvedčeniu o typovom schválení EÚ vozidla.)

V každom prípade musia informácie jasne uvádzať, na aký variant a verziu sa vzťahujú. Jedna verzia nesmie mať viac ako jeden výsledok. Kombinácia viacerých výsledkov pre verziu je však prípustná, keď sa uvedie, ktorý výsledok je najhorší. V takom prípade sa však v poznámke uvedie, že pre položky označené (*) sa udávajú iba najhoršie výsledky.

1. Výsledky skúšok hladiny zvuku

Číslo základného regulačného aktu a posledného meniaceho regulačného aktu, ktoré sa uplatňujú na typové schválenie. V prípade, že má regulačný akt dva alebo viac stupňov vykonávania, uveďte aj stupeň vykonávania:

| | | | |
|---|---|---|---|
| Variant/Verzia: | … | … | … |
| Za jazdy [dB(A)/E]: | … | … | … |
| Na mieste [dB(A)/E]: | … | … | … |
| pri ($min^{-1}$): | … | … | … |

2. Výsledky skúšok výfukových emisií

2.1. Emisie z motorových vozidiel skúšaných v rámci skúšobného postupu pre ľahké úžitkové vozidlá

Uveďte posledný meniaci regulačný akt, ktorý sa uplatňuje na typové schválenie. V prípade, že má regulačný akt dva alebo viac stupňov vykonávania, uveďte aj stupeň vykonávania:

Palivo, resp. palivá ([a]) … (motorová nafta, benzín, LPG, NG, bipalivo: benzín/NG, LPG, flexibilné palivo: benzín/etanol, NG/H2NG...)

2.1.1. Skúška typu 1 ([b]) ([c]) (emisie vozidla v skúšobnom cykle po studenom štarte)

| | | | |
|---|---|---|---|
| Variant/Verzia: | … | … | … |
| CO (mg/km) | … | … | … |
| CO (mg/km) | … | … | … |
| THC (mg/km) | … | … | … |
| $NO_x$ (mg/km) | … | … | … |
| THC + $NO_x$ (mg/km) | … | … | … |
| Hmotnosť tuhých častíc (PM) (mg/km) | … | … | … |
| Množstvo častíc (P) (#/km) ([1]) | … | … | … |

2.1.2. Typ skúšky 2 ([b]) ([c]) (emisné údaje požadované pri typovom schvaľovaní na jazdnú spôsobilosť)

Typ 2, skúška pri nízkych otáčkach:

| | | | |
|---|---|---|---|
| Variant/Verzia: | … | … | … |
| CO (% obj.) | … | … | … |
| otáčky motora ($min^{-1}$) | … | … | … |
| Teplota motorového oleja (°C) | … | … | … |

Typ 2, skúška pri vysokých otáčkach:

| | | | |
|---|---|---|---|
| Variant/Verzia: | … | … | … |
| CO (% obj.) | … | … | … |
| Hodnota lambda | … | … | … |
| otáčky motora ($min^{-1}$) | … | … | … |
| Teplota motorového oleja (°C) | … | … | … |

2.1.3. Skúška typu 3 (emisie plynov z kľukovej skrine): …

2.1.4. Skúška typu 4 (prchavé emisie): …g/skúška

2.1.5. Skúška typu 5 (životnosť zariadení na reguláciu znečisťujúcich látok):

— životnosť vyjadrená v kilometroch (napr. 160 000 km): …

— faktor zhoršenia DF: vypočítaný/stanovený ([2]):

— hodnoty:

| | | | |
|---|---|---|---|
| Variant/Verzia: | … | … | … |
| CO | … | … | … |
| THC | … | … | … |
| NMHC | … | … | … |
| $NO_x$ | … | … | … |
| THC + $NO_x$ | … | … | … |
| Hmotnosť tuhých častíc (PM) | … | … | … |
| Množstvo častíc (P) ([1]) | … | … | … |

2.1.6. Skúška typu 6 (priemerné emisie pri nízkej teplote okolia):

| | | | |
|---|---|---|---|
| Variant/Verzia: | … | … | … |
| CO (g/km) | … | … | … |
| THC (g/km) | … | … | … |

2.1.7. Palubný diagnostický systém: áno/nie ([2])

2.2. Emisie z motorov skúšaných v rámci skúšobného postupu pre ťažké úžitkové vozidlá.

Uveďte posledný meniaci regulačný akt, ktorý sa uplatňuje na typové schválenie. V prípade, že má regulačný akt dva alebo viac stupňov vykonávania, uveďte aj stupeň vykonávania: …

Palivo, resp. palivá ([a]) … (motorová nafta, benzín, LPG, NG, etanol...)

2.2.1. Výsledky skúšky ESC ([1]) ([e]) ([f])

| | | | |
|---|---|---|---|
| Variant/Verzia: | … | … | … |
| CO (mg/kWh) | … | … | … |
| THC (mg/kWh) | … | … | … |
| $NO_x$ (mg/kWh) | … | … | … |
| $NH_3$ (ppm) ([1]) | … | … | … |
| Hmotnosť tuhých častíc (mg/kWh) | … | … | … |
| Množstvo tuhých častíc (#/kWh) ([1]) | … | … | … |

2.2.2. Výsledok skúšky ELR ([1])

| | | | |
|---|---|---|---|
| Variant/Verzia: | … | … | … |
| Hodnota dymu:… $m^{-1}$ | … | … | … |

2.2.3. Výsledok skúšky ETC ([e]) ([f])

| | | | |
|---|---|---|---|
| Variant/Verzia: | … | … | … |
| CO (mg/kWh) | … | … | … |
| THC (mg/kWh) | … | … | … |
| NMHC (mg/kWh) ([1]) | … | … | … |
| $CH_4$ (mg/kWh) ([1]) | … | … | … |
| $NO_x$ (mg/kWh) | … | … | … |
| $NH_3$ (ppm) ([1]) | … | … | … |
| Hmotnosť tuhých častíc | … | … | … |

| | | | |
|---|---|---|---|
| (mg/kWh) | | | |
| Množstvo tuhých častíc (#/kWh) ([1]) | … | … | … |

2.2.4. Skúška voľnobehu ([1])

| | | | |
|---|---|---|---|
| Variant/Verzia: | … | … | … |
| CO (% obj.) | … | … | … |
| Hodnota lambda ([1]) | … | … | … |
| otáčky motora ($min^{-1}$) | … | … | … |
| Teplota motorového oleja (°C) | … | … | … |

2.3. Dym zo vznetových motorov

Uveďte posledný meniaci regulačný akt, ktorý sa uplatňuje na typové schválenie. V prípade, že má regulačný akt dva alebo viac stupňov vykonávania, uveďte aj stupeň vykonávania:

2.3.1. Výsledky skúšky pri voľnej akcelerácii

| | | | |
|---|---|---|---|
| Variant/Verzia: | … | … | … |
| Korigovaná hodnota koeficientu absorpcie ($m^{-1}$) | … | … | … |
| Voľnobežné otáčky motora | … | … | … |
| Najvyššie otáčky motora | … | … | … |
| Teplota oleja (min./max.) | … | … | … |

3. Výsledky skúšok emisií $CO^2$, spotreby paliva/elektrickej energie a skúšky dojazdu vozidla na elektrický pohon

Číslo základného regulačného aktu a posledného meniaceho regulačného aktu, ktoré sa uplatňujú na typové schválenie:

3.1. Spaľovacie motory vrátane hybridných elektrických vozidiel s iným ako externým nabíjaním (NOVC) ([1]) ([d])

| | | | |
|---|---|---|---|
| Variant/Verzia: | … | … | … |
| Hmotnosť emisií $CO_2$ (v obci) (g/km) | … | … | … |
| Hmotnosť emisií $CO_2$ (mimo obce) (g/km) | … | … | … |
| Hmotnosť emisií $CO_2$ (kombinované) (g/km) | … | … | … |
| Spotreba paliva (v obci) (l/100 km) ([g]) | … | … | … |
| Spotreba paliva (mimo obce) (l/100 km) | … | … | … |

| | | | |
|---|---|---|---|
| ([g]) | | | |
| Spotreba paliva (kombinovaná) (l/100 km) ([g]) | … | … | … |

3.2. Hybridné elektrické vozidlá s externým nabíjaním (OVC) ([1])

| | | | |
|---|---|---|---|
| Variant/Verzia: | … | … | … |
| Hmotnosť emisií $CO_2$ (v stave A, kombinované) (g/km) | … | … | … |
| Hmotnosť emisií $CO_2$ (v stave B, kombinované) (g/km) | … | … | … |
| Hmotnosť emisií $CO_2$ (vážené, kombinované) (g/km) | … | … | … |
| Spotreba paliva (v stave A, kombinovaná) (l/100 km)([g]) | … | … | … |
| Spotreba paliva (v stave B, kombinovaná) (l/100 km) ([g]) | … | … | … |
| Spotreba paliva (vážená, kombinovaná) (l/100 km) ([g]) | … | … | … |
| Spotreba elektrickej energie (podmienka A, kombinovaná) (Wh/km) | … | … | … |
| Spotreba elektrickej energie (podmienka B, kombinovaná) (Wh/km) | … | … | … |
| Spotreba elektrickej energie (vážená a kombinovaná) (Wh/km) | … | … | … |
| Dojazd vozidla výlučne na elektrický pohon (v km) | … | … | … |

3.3. Výlučne elektrické vozidlá ([1])

| | | | |
|---|---|---|---|
| Variant/Verzia: | … | … | … |
| Spotreba elektrickej energie (Wh/km) | … | … | … |
| Dojazd (v km) | … | … | … |

3.4. Vozidlá s vodíkovými palivovými článkami ([1])

| | | | |
|---|---|---|---|
| Variant/Verzia: | … | … | … |
| Spotreba paliva (kg/100 km) | … | … | … |

4. Výsledky skúšok vozidiel vybavených ekologickou inováciou, resp. ekologickými inováciami ([h1]) ([h2]) ([h3])

| Variant/Verzia: | | | | | | | |
|---|---|---|---|---|---|---|---|
| Rozhodnutie schvaľujúce ekologickú inováciu ([h4]) | Kód ekologickej inovácie ([h5]) | 1. Emisie $CO_2$ základného vozidla (g/km) | 2. Emisie $CO_2$ vozidla s ekologickou inováciou (g/km) | 3. Emisie $CO_2$ základného vozidla v rámci skúšobného cyklu typu 1 ([h6]) | 4. Emisie $CO_2$ vozidla s ekologickou inováciou v rámci skúšobného cyklu typu 1 (= 3.5.1.3) | 5. Faktor vyťaženia (FV), t. j. časový podiel použitia technológie pri bežných prevádzkových podmienkach | Úspory emisií $CO^2$ ((1 – 2) – (3 – 4))*5 |
| xxxx/201x | … | … | … | … | … | … | … |
| … | … | … | … | … | … | … | … |
| … | … | … | … | … | … | … | … |
| Celkové úspory emisií $CO_2$ (g/km)([h7]) | | | | | | | … |

4.1. Všeobecný kód ekologickej inovácie, resp. ekologických inovácií ([h8])

**Vysvetlivky**

([1]) Podľa potreby.
([2]) Nehodiace sa prečiarknuť.
([a]) Ak sa uplatňujú obmedzenia na palivo, uveďte tieto obmedzenia (napr. v prípade zemného plynu rozsah L alebo rozsah H).
([b]) V prípade dvojpalivových vozidiel zopakujte tabuľku pre každé palivo osobitne.
([c]) V prípade vozidiel na flexibilné palivá a za predpokladu, že sa skúška vykoná na oboch palivách podľa obrázku I.2.4 v prílohe I k nariadeniu (ES) č. 692/2008, ako aj v prípade vozidiel s pohonom na LPG alebo NG/biometán, či už dvoj- alebo jednopalivových, sa tabuľka zopakuje pre každý typ referenčného plynu použitého pri skúške, pričom najhoršie výsledky sa zaznamenajú v dodatočnej tabuľke. V prípade potreby sa v súlade s bodmi 1.1.2.4 a 1.1.2.5 prílohy I k nariadeniu (ES) č. 692/2008 uvedie, či boli výsledky namerané alebo vypočítané.
([d]) Zopakujte tabuľku pre každé skúšané referenčné palivo.
([e]) V prípade úrovne Euro VI sa ESC chápe ako WHSC a ETC ako WHTC.
([f]) Ak sa v prípade úrovne Euro VI skúšajú motory s pohonom na CNG a LPG s odlišnými referenčnými palivami, tabuľka sa zopakuje pre každé skúšané referenčné palivo.
([g]) Jednotka „l/100 km“ sa nahradí jednotkou „$m^3$/100 km“ v prípade vozidiel poháňaných NG a H2NG a jednotkou „kg/100 km“ v prípade vozidiel poháňaných vodíkom.
([h]) Ekologické inovácie.
([h1]) Zopakujte tabuľku pre každý variant/každú verziu.
([h2]) Zopakujte tabuľku pre každé skúšané referenčné palivo.
([h3]) V prípade potreby rozšírte tabuľku tak, aby bola každá ekologická inovácia uvedená v osobitnom riadku.
([h4]) Číslo rozhodnutia Komisie, ktorým sa daná ekologická inovácia schválila.
([h5]) Pridelený rozhodnutím Komisie, ktorým sa daná ekologická inovácia schválila.
([h6]) Ak sa namiesto skúšobného cyklu typu 1 použije metóda modelovania, potom sa uvedie ten údaj, ktorý je výsledkom metódy modelovania.
([h7]) Výsledná úspora emisií $CO^2$ pre každú ekologickú inováciu osobitne.
([h8]) Všeobecný kód ekologickej inovácie, resp. ekologických inovácií pozostáva z týchto častí oddelených medzerou:
— kód schvaľovacieho úradu stanovený v prílohe VII,
— jednotlivý kód každej ekologickej inovácie, ktorou je vozidlo vybavené, uvádzaný v chronologickom poradí podľa schvaľovacích rozhodnutí Komisie.

Napr. všeobecný kód troch ekologických inovácií schválených chronologicky ako 10, 15 a 16, ktorými je vybavené vozidlo osvedčené nemeckým schvaľovacím úradom, má podobu: “e1 10 15 16”.

---

## PRÍLOHA IX

## OSVEDČENIE O ZHODE

1. CIELE

Osvedčenie o zhode je vyhlásením, ktoré výrobca vozidiel poskytuje kupujúcemu, aby ho uistil, že zakúpené vozidlo je v súlade s právnymi predpismi Únie platnými v čase jeho výroby.

Osvedčenie o zhode zároveň slúži príslušným orgánom v členských štátoch ako pomôcka pri zápise vozidiel do evidencie bez toho, aby musel žiadateľ poskytnúť ďalšiu technickú dokumentáciu.

2. VŠEOBECNÝ OPIS

2.1. Osvedčenie o zhode musí obsahovať tieto informácie:
a) identifikačné číslo vozidla (VIN);
b) dátum výroby vozidla;
c) presné technické charakteristiky vozidla (t. j. pri jednotlivých údajoch nie je dovolené uvádzať rozsah hodnôt).

2.2. Osvedčenie o zhode pozostáva z dvoch častí:

a) STRANA 1, ktorá obsahuje vyhlásenie výrobcu o zhode. Vzor tohto vyhlásenia musí byť rovnaký pre všetky kategórie vozidiel.

b) STRANA 2, na ktorej je technický opis hlavných charakteristík vozidla. Strana 2 sa prispôsobí v závislosti od jednotlivých špecifických kategórií vozidiel.

2.3. Osvedčenie o zhode má mať formát maximálne A4 (210 × 297 mm) alebo byť poskladané na formát maximálne A4.

2.4. Bez toho, aby bol dotknutý bod 2.2 písm. b), hodnoty a jednotky uvedené na strane 2 osvedčenia o zhode sú identické s jednotkami uvedenými v dokumentácii typového schválenia, ktorú vyžadujú príslušné regulačné akty. V prípade kontrol zhody výroby sa uvedené údaje overia metódami stanovenými v príslušných právnych aktoch. Zohľadnia sa tolerancie povolené v príslušných právnych aktoch.

3. OSOBITNÉ USTANOVENIA

3.1. Vzor A osvedčenia o zhode (dokončené vozidlo) platí pre všetky vozidlá, ktoré sa môžu používať na ceste bez potreby ďalšieho stupňa dokončenia na ich typové schválenie.

3.2. Vzor B osvedčenia o zhode (dokončované vozidlá) platí pre vozidlá, ktoré prešli ďalším stupňom dokončovania na ich typové schvaľovania.

Ide o bežný výsledok viacstupňového typového schvaľovania (napr. autobus vyrobený druhostupňovým výrobcom na podvozku vyrobenom výrobcom vozidla).

Dodatočné vlastnosti získané počas viacstupňového procesu je potrebné stručne opísať.

3.3. Vzor C osvedčenia o zhode (nedokončené vozidlá) platí pre vozidlá, ktoré si vyžadujú ďalší stupeň dokončenia na ich schválenie (napr. podvozky nákladných áut).

Pre vozidlá s podvozkom s kabínou vodiča patriace do kategórie N, s výnimkou návesových ťahačov, platia osvedčenia o zhode vzoru C.

*ČASŤ I*

**DOKONČENÉ A DOKONČOVANÉ VOZIDLÁ**

VZOR A1 – STRANA 1

DOKONČENÉ VOZIDLÁ

OSVEDČENIE O ZHODE

***Strana 1***

Podpísaný [… (*celé meno a pracovná funkcia*)] týmto osvedčujem, že vozidlo:

0.1. Značka (obchodné meno výrobcu): …

0.2. Typ: …

Variant ([a]): …

Verzia ([a]): …

0.2.1. Obchodné meno: …

0.4. Kategória vozidla: …

0.5. Názov spoločnosti a adresa výrobcu: …

0.6. Miesto a spôsob pripevnenia povinných štítkov: …

Umiestnenie identifikačného čísla vozidla: …

0.9. Meno a adresa zástupcu výrobcu (ak je ustanovený): …

0.10. Identifikačné číslo vozidla: …

0.11 Dátum výroby: ……

zo všetkých hľadísk zodpovedá typu opísanému v schválení (… *číslo typového schválenia vrátane čísla rozšírenia*) vydanom dňa (… *dátum vydania*) a

môže byť trvalo evidované v členských štátoch, v ktorých je pravostranná/ľavostranná ([b]) premávka a v ktorých sa používajú metrické/britské jednotky ([c]) na tachometri ([d]).

| | |
|---|---|
| (Miesto) (Dátum): … | (Podpis): … |

Poznámka:

- Ak sa tento model použije na typové schválenie vozidla ako výnimky pre novú technológiu alebo novú koncepciu podľa článku 37 nariadenia (EÚ) č. XXX/201X, záhlavie osvedčenia o zhode znie „PREDBEŽNÉ OSVEDČENIE EÚ O ZHODE PLATNÉ LEN NA ÚZEMÍ... (ČLENSKÝ ŠTÁT)“.

  V záhlaví predbežného osvedčenia o zhode sa namiesto označenia DOKONČENÉ VOZIDLÁ uvádza veta: „PRE DOKONČENÉ VOZIDLÁ TYPOVO SCHVÁLENÉ V SÚLADE S ČLÁNK OM 37 NARIADENIA EURÓPSKEHO PARLAMENTU A RADY (EÚ) Č. XXX/201X Z [DEŇ MESIAC ROK] O SCHVAĽOVANÍ A DOHĽADE NAD TRHOM S MOTOROVÝMI VOZIDLAMI A ICH PRÍPOJNÝMI VOZIDLAMI, SYSTÉMAMI, KOMPONENTMI A SAMOSTATNÝMI TECHNICKÝMI

JEDNOTKAMI URČENÝMI PRE TIETO VOZIDLÁ (PREDBEŽNÉ SCHVÁLENIE)“ v súlade s článkom 37 nariadenia (EÚ) č. XXX/201X.

VZOR A2 – STRANA 1

DOKONČENÉ VOZIDLÁ TYPOVO SCHVAĽOVANÉ V MALÝCH SÉRIÁCH

| | |
|---|---|
| [Rok] | [poradové číslo] |

OSVEDČENIE O ZHODE

***Strana 1***

Podpísaný [… (*celé meno a pracovná funkcia*)] týmto osvedčujem, že vozidlo:

0.1. Značka (obchodné meno výrobcu): …

0.2. Typ: …

Variant ([a]): …

Verzia ([a]): …

0.2.1. Obchodné meno: …

0.4. Kategória vozidla: …

0.5. Názov spoločnosti a adresa výrobcu: …

0.6. Miesto a spôsob pripevnenia povinných štítkov: …

Umiestnenie identifikačného čísla vozidla: …

0.9. Meno a adresa zástupcu výrobcu (ak je ustanovený): …

0.10. Identifikačné číslo vozidla: …

0.11. Dátum výroby: …….

zo všetkých hľadísk zodpovedá typu opísanému v schválení (… *číslo typového schválenia vrátane čísla rozšírenia*) vydanom dňa (… *dátum vydania*) a

môže byť trvalo evidované v členských štátoch, v ktorých je pravostranná/ľavostranná ([b]) premávka a v ktorých sa používajú metrické/britské jednotky ([c]) na tachometri ([d]).

| | |
|---|---|
| (Miesto) (Dátum): … | (Podpis): … |

VZOR B – STRANA 1

DOKONČOVANÉ VOZIDLÁ

OSVEDČENIE O ZHODE

***Strana 1***

Podpísaný [… (*celé meno a pracovná funkcia*)] týmto osvedčujem, že vozidlo:

0.1. Značka (obchodné meno výrobcu): …

0.2. Typ: …

Variant ([a]): …

Verzia ([a]): …

0.2.1. Obchodné meno: …

0.2.2. Pre viacstupňové typové schválenie vozidiel, informácie o základnom/predchádzajúcich stupňoch vozidla (uveďte informácie o každom stupni):

Typ: ……

Variant ([a]): ……..

Verzia ([a]): ……...

Číslo typového schválenia, číslo rozšírenia ……

0.4. Kategória vozidla: …

0.5. Názov spoločnosti a adresa výrobcu: …

0.5.1. Názov spoločnosti a adresa výrobcu základného/predchádzajúceho stupňa, resp. stupňov vozidla v prípade vozidiel schválených v rámci viacstupňového schválenia:

0.6. Miesto a spôsob pripevnenia povinných štítkov: …

Umiestnenie identifikačného čísla vozidla: …

0.9. Meno a adresa zástupcu výrobcu (ak je ustanovený): …

0.10. Identifikačné číslo vozidla: …

0.11. Dátum výroby: …….

a) bolo dokončené a zmenené ([1]) takto: … a

b) zo všetkých hľadísk zodpovedá typu opísanému v schválení (… *číslo typového schválenia vrátane čísla rozšírenia*) vydanom dňa (… *dátum vydania*) a

c) môže byť trvalo evidované v členských štátoch, v ktorých je pravostranná/ľavostranná ([b]) premávka a v ktorých sa používajú metrické/britské jednotky ([c]) na tachometri ([d]).

| | |
|---|---|
| (Miesto) (Dátum): … | (Podpis): … |

Prílohy: Osvedčenie o zhode vydané pri každom z predchádzajúcich stupňov.

Poznámka:

Ak sa tento model použije na typové schválenie vozidla ako výnimky pre novú technológiu alebo novú koncepciu podľa článku 37 nariadenia (EÚ) č. XXX/2014, záhlavie osvedčenia znie „PREDBEŽNÉ OSVEDČENIE O ZHODE PLATNÉ LEN NA ÚZEMÍ... (ČLENSKÝ ŠTÁT)“.

V záhlaví predbežného osvedčenia o zhode sa namiesto označenia DOKONČENÉ VOZIDLÁ uvádza veta: „PRE DOKONČENÉ VOZIDLÁ TYPOVO SCHVÁLENÉ V SÚLADE S ČLÁNK OM 37 NARIADENIA EURÓPSKEHO PARLAMENTU A RADY (EÚ) Č. XXX/201X Z [DEŇ MESIAC ROK] O SCHVAĽOVANÍ A DOHĽADE NAD TRHOM S MOTOROVÝMI VOZIDLAMI A ICH PRÍPOJNÝMI VOZIDLAMI, SYSTÉMAMI, KOMPONENTMI A SAMOSTATNÝMI TECHNICKÝMI JEDNOTKAMI URČENÝMI PRE TIETO VOZIDLÁ (PREDBEŽNÉ SCHVÁLENIE)“ v súlade s článkom 37 nariadenia (EÚ) č. XXX/201X.

STRANA 2

VOZIDLO KATEGÓRIE $M_1$

(dokončené a dokončované vozidlá)

***Strana 2***

**Všeobecné konštrukčné charakteristiky**

1. Počet náprav: … a kolies: …

3. Hnacie nápravy (počet, umiestnenie, prepojenie): … …

**Hlavné rozmery**

4. Rázvor ([e]): … mm

4.1. Vzdialenosť náprav: 1-2: … mm 2-3: … mm 3-4: … mm

5. Dĺžka: … mm

6. Šírka: … mm

7. Výška: … mm

**Hmotnosti**

13. Hmotnosť v prevádzkovom stave: … kg

13.2. Skutočná hmotnosť vozidla: … kg

16. Maximálne technicky prípustné hmotnosti

16.1. Maximálna technicky prípustná naložená hmotnosť. … kg

16.2. Technicky prípustná hmotnosť na každú nápravu: 1. … kg 2. … kg 3. … kg atď.

16.4. Maximálna technicky prípustná hmotnosť jazdnej súpravy: … kg

18. Maximálna technicky prípustná hmotnosť ťahaného prívesu v prípade:

18.1. ojového prívesu: … kg

18.3. prívesu so stredovou nápravou: … kg

18.4. nebrzdeného prívesu: … kg

19. Maximálna technicky prípustná statická vertikálna hmotnosť v bode spojenia: … kg

**Pohonná jednotka**

20. Výrobca motora: …

21. Kód motora vyznačený na motore: …

22. Pracovný princíp: …

23. Výlučne elektrický: áno/nie ([1])

23.1. Hybridné (elektrické) vozidlo: áno/nie ([1])

24. Počet a usporiadanie valcov: …

25. Zdvihový objem: …… $cm^3$

26. Palivo: motorová nafta/benzín/LPG/CNG-biometán/LNG/etanol/bionafta/vodík ([1])

26.1. Jednopalivové/dvojpalivové/viacpalivové/duálne ([1])

26.2. (Iba dvojpalivové) Typ 1A/Typ 1B/Typ 2A/Typ 2B/Typ 3B ([1])

27. Maximálny výkon

27.1. Maximálny čistý výkon ([g]): kW pri … $min^{-1}$ (spaľovací motor) ([1])

27.2. Najvyšší hodinový výkon: … kW (elektrický motor) ([1])

27.3. Maximálny čistý výkon: … kW (elektrický motor) ([1])

27.4. Maximálny 30-minútový výkon: … kW (elektrický motor) ([1])

**Maximálna rýchlosť**

29. Maximálna rýchlosť: … km/h

**Nápravy a zavesenie**

30. Rozchod nápravy(-av): 1. … mm 2. … mm 3. … mm

35. Kombinácia pneumatika/koleso ([h]): …

**Brzdy**

36. Spôsob zapojenia brzd prípojného vozidla mechanický/elektrický/pneumatický/hydraulický ([1])

**Karoséria**

38. Kód karosérie ([i]): …

40. Farba vozidla ([j]): …

41. Počet a usporiadanie dverí: …

42. Počet miest na sedenie (vrátane vodiča) ([k]): …

42.1. Sedadlo, resp. sedadlá určené na používanie len keď vozidlo stojí: …

42.3. Počet miest prístupných pre osoby na vozíku: …

**Environmentálne vlastnosti**

46. Hladina zvuku

Stojaceho vozidla: … dB(A) pri otáčkach motora: … $min^{-1}$

Za jazdy: … dB(A)

47. Úroveň výfukových emisií ([l]): Euro …

48. Výfukové emisie ([m])([m1])([m2]):

Číslo základného regulačného aktu a posledného meniaceho regulačného aktu: …

1.1. Skúšobný postup: Typ I alebo ESC ([1])

CO: … HC: … $NO_x$: … HC + $NO_x$: … Tuhé častice: …

Opacita dymu (ELR): … ($m^{-1}$)

1.2. Skúšobný postup: Typ I [Euro 5 alebo 6 (1)] alebo WHSC (EURO VI) ([1])

CO: … THC: … NMHC: … $NO_x$: … THC + $NO_x$: … $NH_3$: … Tuhé častice (hmotnosť): … Častice (množstvo): …

2.1. Skúšobný postup: ETC (v prípade potreby)

CO: … $NO_x$: … NMHC: … THC: … $CH_4$: … Tuhé častice: …

2.2. Skúšobný postup: WHTC (EURO VI)

CO: … $NO_x$: … NMHC: … THC: … $CH_4$: … $NH_3$: … Tuhé častice (hmotnosť): … Častice (množstvo): …

48.1. Korigovaná hodnota koeficientu absorpcie dymu: … ($m^{-1}$)

49. Emisie $CO_2$/spotreba paliva/spotreba elektrickej energie ([m]):

1. Všetky hnacie sústavy okrem výlučne elektrických vozidiel

| | Hmotnostné emisie $CO^2$ | Spotreba paliva |
|---|---|---|
| V obci: | … g/km | … l/100 km/$m^3$/100 km ([1]) |
| Mimo obce: | … g/km | … l/100 km/$m^3$/100 km ([1]) |
| Kombinovaná: | … g/km | … l/100 km/$m^3$/100 km ([1]) |
| Vážená, kombinovaná | … g/km | … l/100 km |

2. Výlučne elektrické vozidlá a OVC hybridné elektrické vozidlá

Spotreba elektrickej energie [vážená, kombinovaná ([1])] … Wh/km

Dojazd na elektrický pohon … km

3. Vozidlo vybavené ekologickou inováciou, resp. ekologickými inováciami: áno/nie ([1])

3.1. Všeobecný kód ekologickej inovácie, resp. ekologických inovácií ([p1]): …

3.2. Celkové úspory emisií $CO_2$ z ekologickej inovácie, resp. ekologických inovácií ([p2]) (uveďte pre každé skúšané referenčné palivo osobitne): …

**Rôzne**

51. Pre vozidlá na špeciálne účely: určenie v súlade s prílohou II, časť 5: …

52. Poznámky ([n]): …

STRANA 2

VOZIDLO KATEGÓRIE $M_2$

(dokončené a dokončované vozidlá)

***Strana 2***

**Všeobecné konštrukčné charakteristiky**

1. Počet náprav: … a kolies: …

1.1. Počet a umiestnenie náprav so zdvojenými kolesami: …

2. Riaditeľné nápravy (počet, umiestnenie): …

3. Hnacie nápravy (počet, umiestnenie, prepojenie): … …

**Hlavné rozmery**

4. Rázvor ([e]): … mm

4.1. Vzdialenosť náprav: 1-2: … mm 2-3: … mm 3-4: … mm

5. DÍžka: … mm

6. Šírka: … mm

7. Výška: … mm

9. Vzdialenosť medzi prednou časťou motorového vozidla a stredom spojovacieho zariadenia: … mm

12. Zadný previs: … mm

**Hmotnosti**

13. Hmotnosť v prevádzkovom stave: … kg

13.1. Rozloženie tejto hmotnosti medzi nápravy: 1. … kg 2. … kg 3. … kg atď.

13.2. Skutočná hmotnosť vozidla: … kg

16. Maximálne technicky prípustné hmotnosti

16.1. Maximálna technicky prípustná naložená hmotnosť. … kg

16.2. Technicky prípustná hmotnosť na každú nápravu: 1. … kg 2. … kg 3. … kg atď.

16.3. Technicky prípustná hmotnosť na každú skupinu náprav: 1. … kg 2. … kg 3. … kg atď.

16.4. Maximálna technicky prípustná hmotnosť jazdnej súpravy: … kg

17. Určené maximálne prípustné evidenčné/prevádzkové hmotnosti vo vnútroštátnej/medzinárodnej cestnej doprave ([1])([o])

17.1. Určená maximálna prípustná evidenčná/prevádzková hmotnosť v naloženom stave: … kg

17.2. Určená maximálna prípustná evidenčná/prevádzková hmotnosť zaťaženého vozidla na každú nápravu:
1. … kg 2. … kg 3. … kg

17.3. Určená maximálna prípustná evidenčná/prevádzková hmotnosť zaťaženého vozidla na každú skupinu náprav:
1. … kg 2. … kg 3. … kg

17.4. Určená maximálna prípustná evidenčná/prevádzková hmotnosť jazdnej súpravy: … kg

18. Maximálna technicky prípustná hmotnosť ťahaného prívesu v prípade:

18.1. ojového prívesu: … kg

18.3. prívesu so stredovou nápravou: … kg

18.4. nebrzdeného prívesu: … kg

19. Maximálna technicky prípustná statická hmotnosť v bode spojenia: … kg

**Pohonná jednotka**

20. Výrobca motora: …

21. Kód motora vyznačený na motore: …

22. Pracovný princíp: …

23. Výlučne elektrický: áno/nie ([1])

23.1. Hybridné (elektrické) vozidlo: áno/nie ([1])

24. Počet a usporiadanie valcov: …

25. Zdvihový objem: …… $cm^3$

26. Palivo: motorová nafta/benzín/LPG/CNG-biometán/LNG/etanol/bionafta/vodík ($_1$)

26.1. Jednopalivové/dvojpalivové/viacpalivové/duálne ([1])

26.2. (Iba dvojpalivové) Typ 1A/Typ 1B/Typ 2A/Typ 2B/Typ 3B ([1])

27. Maximálny výkon

27.1. Maximálny čistý výkon ([g]): kW pri … $min^{-1}$ (spaľovací motor) ([1])

27.2. Najvyšší hodinový výkon: … kW (elektrický motor) ([1])

27.3. Maximálny čistý výkon: … kW (elektrický motor) ([1])

27.4. Maximálny 30-minútový výkon: … kW (elektrický motor) ([1])

28. Spojka (typ): …

**Maximálna rýchlosť**

29. Maximálna rýchlosť: … km/h

**Nápravy a zavesenie**

30. Rozchod nápravy(-av): 1. … mm 2. … mm 3. … mm

33. Hnacie nápravy s pneumatickým pružením alebo uznané ako rovnocenné: áno/nie ([1])

35. Kombinácia pneumatika/koleso ([h]): …

**Brzdy**

36. Spôsob zapojenia brzd prípojného vozidla mechanický/elektrický/pneumatický/hydraulický ([1])

37. Tlak v napájaní brzdového systému prípojného vozidla: … bar

**Karoséria**

38. Kód karosérie ([i]): …

39. Trieda vozidla: trieda I/trieda II/trieda III/trieda A/trieda B ([1])

41. Počet a usporiadanie dverí: …

42. Počet miest na sedenie (vrátane vodiča) ([k]): …

42.1. Sedadlo, resp. sedadlá určené na používanie len keď vozidlo stojí: …

42.3. Počet miest prístupných pre osoby na vozíku: …

43. Počet miest na státie: …

**Spojovacie zariadenie**

44. Číslo alebo značka typového schválenia spojovacieho zariadenia (ak je namontované): …

45.1. Charakteristické hodnoty ([1]): D: …/ V: …/ S: …/ U: …

**Environmentálne vlastnosti**

46. Hladina zvuku

Stojaceho vozidla: … dB(A) pri otáčkach motora: … $min^{-1}$

Za jazdy: … dB(A)

47. Úroveň výfukových emisií ([l]): Euro …

48. Výfukové emisie ([m])([m1])([m2]):

Číslo základného regulačného aktu a posledného meniaceho regulačného aktu: …

1.1. Skúšobný postup: Typ I alebo ESC ([1])

CO: … HC: … $NO_x$: … HC + $NO_x$: … Tuhé častice: …

Opacita dymu (ELR): … ($m^{-1}$)

1.2. Skúšobný postup: Typ I [Euro 5 alebo 6 ([1])] alebo WHSC (EURO VI) ([1])

CO: … THC: … NMHC: … $NO_x$: … THC + $NO_x$: …

Tuhé častice (hmotnosť): … Častice (množstvo): …

2.1. Skúšobný postup: ETC (v prípade potreby)

CO: … $NO_x$: … NMHC: … THC: … $CH_4$: … Tuhé častice: …

2.2. Skúšobný postup: WHTC (EURO VI)

CO: … $NO_x$: … NMHC: … THC: … $CH_4$: … $NH_3$: … Tuhé častice (hmotnosť): … Častice (množstvo): …

48.1. Korigovaná hodnota koeficientu absorpcie dymu: … ($m^{-1}$)

**Rôzne**

51. Pre vozidlá na špeciálne účely: určenie v súlade s prílohou II, časť 5: …

52. Poznámky ([n]): …

STRANA 2

VOZIDLO KATEGÓRIE $M_3$

(dokončené a dokončované vozidlá)

***Strana 2***

**Všeobecné konštrukčné charakteristiky**

1. Počet náprav: … a kolies: …

1.1. Počet a umiestnenie náprav so zdvojenými kolesami: …

2. Riaditeľné nápravy (počet, umiestnenie): …

3. Hnacie nápravy (počet, umiestnenie, prepojenie): … …

**Hlavné rozmery**

4. Rázvor ([e]): … mm

4.1. Vzdialenosť náprav: 1-2: … mm 2-3: … mm 3-4: … mm

5. Dĺžka: … mm

6. Šírka: … mm

7. Výška: … mm

9. Vzdialenosť medzi prednou časťou motorového vozidla a stredom spojovacieho zariadenia: … mm

12. Zadný previs: … mm

**Hmotnosti**

13. Hmotnosť v prevádzkovom stave: … kg

13.1. Rozloženie tejto hmotnosti medzi nápravy: 1. … kg 2. … kg 3. … kg atď.

13.2. Skutočná hmotnosť vozidla: … kg

16. Maximálne technicky prípustné hmotnosti

16.1. Maximálna technicky prípustná naložená hmotnosť. … kg

16.2. Technicky prípustná hmotnosť na každú nápravu: 1. … kg 2. … kg 3. … kg atď.

16.3. Technicky prípustná hmotnosť na každú skupinu náprav: 1. … kg 2. … kg 3. … kg atď.

16.4. Maximálna technicky prípustná hmotnosť jazdnej súpravy: … kg

17. Určené maximálne prípustné evidenčné/prevádzkové hmotnosti vo vnútroštátnej/medzinárodnej cestnej doprave ([1])([o])

17.1. Určená maximálna prípustná evidenčná/prevádzková hmotnosť v naloženom stave: … kg

17.2. Určená maximálna prípustná evidenčná/prevádzková hmotnosť zaťaženého vozidla na každú nápravu:
1. … kg 2. … kg 3. … kg

17.3. Určená maximálna prípustná evidenčná/prevádzková hmotnosť zaťaženého vozidla na každú skupinu náprav:
1. … kg 2. … kg 3. … kg

17.4. Určená maximálna prípustná evidenčná/prevádzková hmotnosť jazdnej súpravy: … kg

18. Maximálna technicky prípustná hmotnosť ťahaného prívesu v prípade:

18.1. ojového prívesu: … kg

18.3. prívesu so stredovou nápravou: … kg

18.4. nebrzdeného prívesu: … kg

19. Maximálna technicky prípustná statická hmotnosť v bode spojenia: … kg

**Pohonná jednotka**

20. Výrobca motora: …

21. Kód motora vyznačený na motore: …

22. Pracovný princíp: …

23. Výlučne elektrický: áno/nie ([1])

23.1. Hybridné (elektrické) vozidlo: áno/nie ([1])

24. Počet a usporiadanie valcov: …

25. Zdvihový objem: …… $cm^3$

26. Palivo: motorová nafta/benzín/LPG/CNG-biometán/LNG/etanol/bionafta/vodík ([1])

26.1. Jednopalivové/dvojpalivové/viacpalivové/duálne ([1])

26.2. (Iba dvojpalivové) Typ 1A/Typ 1B/Typ 2A/Typ 2B/Typ 3B ([1])

27. Maximálny výkon

27.1. Maximálny čistý výkon ([g]): kW pri … $min^{-1}$ (spaľovací motor) ([1])

27.2. Najvyšší hodinový výkon: … kW (elektrický motor) ([1])

27.3. Maximálny čistý výkon: … kW (elektrický motor) ([1])

27.4. Maximálny 30-minútový výkon: … kW (elektrický motor) ([1])

28. Spojka (typ): …

**Maximálna rýchlosť**

29. Maximálna rýchlosť: … km/h

**Nápravy a zavesenie**

30.1. Rozchod každej riadenej nápravy: … mm

30.2. Rozchod všetkých ostatných náprav: … mm

32. Poloha nápravy (náprav) s premiestniteľným zaťažením: …

33. Hnacie nápravy s pneumatickým pružením alebo uznané ako rovnocenné: áno/nie ([1])

35. Kombinácia pneumatika/koleso ([h]): …

**Brzdy**

36. Spôsob zapojenia brzd prípojného vozidla mechanický/elektrický/pneumatický/hydraulický ([1])

37. Tlak v napájaní brzdového systému prípojného vozidla: … bar

**Karoséria**

38. Kód karosérie ([i]): …

39. Trieda vozidla: trieda I/trieda II/trieda III/trieda A/trieda B ([1])

41. Počet a usporiadanie dverí: …

42. Počet miest na sedenie (vrátane vodiča) ([k]): …

42.1. Sedadlo, resp. sedadlá určené na používanie len keď vozidlo stojí: …

42.2. Počet sedadiel pre cestujúcich: (dolné podlažie) … (horné podlažie) (vrátane vodiča)

42.3. Počet miest prístupných pre osoby na vozíku: …

43. Počet miest na státie: …

**Spojovacie zariadenie**

44. Číslo alebo značka typového schválenia spojovacieho zariadenia (ak je namontované): …

45.1. Charakteristické hodnoty ([1]): D: …/ V: …/ S: …/ U: …

**Environmentálne vlastnosti**

46. Hladina zvuku

Stojaceho vozidla: … dB(A) pri otáčkach motora: … $min^{-1}$

Za jazdy: … dB(A)

47. Úroveň výfukových emisií ([l]): Euro …

48. Výfukové emisie ([m])([m1])([m2]):

Číslo základného regulačného aktu a posledného meniaceho regulačného aktu: …

1.1. Skúšobný postup: Elektronické riadenie stability (ESC)

CO: … HC: … $NO_x$: … HC + $NO_x$: … Tuhé častice: …
Opacita dymu (ELR): … ($m^{-1}$)

1.2. Skúšobný postup: WHSC (EURO VI)

CO: … THC: … NMHC: … $NO_x$: … THC + $NO_x$: … $NH_3$: …
Tuhé častice (hmotnosť): … Častice (množstvo): …

2.1. Skúšobný postup: ETC (v prípade potreby)

CO: … $NO_x$: … NMHC: … THC: … $CH_4$: … Tuhé častice: …

2.2. Skúšobný postup: WHTC (EURO VI)

CO: … $NO_x$: … NMHC: … THC: … $CH_4$: … $NH_3$: …
Tuhé častice (hmotnosť): … Častice (množstvo): …

48.1. Korigovaná hodnota koeficientu absorpcie dymu: … ($m^{-1}$)

**Rôzne**

51. Pre vozidlá na špeciálne účely: určenie v súlade s prílohou II, časť 5: …

52. Poznámky ([n]): …

STRANA 2

VOZIDLO KATEGÓRIE $N_1$

(dokončené a dokončované vozidlá)

***Strana 2***

**Všeobecné konštrukčné charakteristiky**

1. Počet náprav: … a kolies: …

1.1. Počet a umiestnenie náprav so zdvojenými kolesami: …

3. Hnacie nápravy (počet, umiestnenie, prepojenie): … …

**Hlavné rozmery**

4. Rázvor ([e]): … mm

4.1. Vzdialenosť náprav: 1-2: … mm 2-3: … mm 3-4: … mm

5. Dĺžka: … mm

6. Šírka: … mm

7. Výška: … mm

8. Zaťaženie točnice pre návesový ťahač (maximálne a minimálne): … mm

9. Vzdialenosť medzi prednou časťou motorového vozidla a stredom spojovacieho zariadenia: … mm

11. Dĺžka ložnej plochy: … mm

**Hmotnosti**

13. Hmotnosť v prevádzkovom stave: … kg

13.1. Rozloženie tejto hmotnosti medzi nápravy: 1. … kg 2. … kg 3. … kg

13.2. Skutočná hmotnosť vozidla: … kg

14. Hmotnosť základného vozidla v prevádzkovom stave: …kg ([1])([q])

16. Maximálne technicky prípustné hmotnosti

16.1. Maximálna technicky prípustná naložená hmotnosť. … kg

16.2. Technicky prípustná hmotnosť na každú nápravu: 1. … kg 2. … kg 3. … kg atď.

16.4. Maximálna technicky prípustná hmotnosť jazdnej súpravy: … kg

18. Maximálna technicky prípustná hmotnosť ťahaného prívesu v prípade:

18.1. ojového prívesu: … kg

18.2. návesu: … kg

18.3. prívesu so stredovou nápravou: … kg

18.4. nebrzdeného prívesu: … kg

19. Maximálna technicky prípustná statická hmotnosť v bode spojenia: … kg

**Pohonná jednotka**

20. Výrobca motora: …

21. Kód motora vyznačený na motore: …

22. Pracovný princíp: …

23. Výlučne elektrický: áno/nie ([1])

23.1. Hybridné (elektrické) vozidlo: áno/nie ([1])

24. Počet a usporiadanie valcov: …

25. Zdvihový objem: …… $cm^3$

26. motorová nafta/benzín/LPG/CNG-biometán/LNG/etanol/bionafta/vodík ($_1$)

26.1. Jednopalivové/dvojpalivové/viacpalivové/duálne ([1])

26.2. (Iba dvojpalivové) Typ 1A/Typ 1B/Typ 2A/Typ 2B/Typ 3B ([1])

27. Maximálny výkon

27.1. Maximálny čistý výkon ([g]): kW pri … $min^{-1}$ (spaľovací motor) ([1])

27.2. Najvyšší hodinový výkon: … kW (elektrický motor) ([1])

27.3. Maximálny čistý výkon: … kW (elektrický motor) ([1])

27.4. Maximálny 30-minútový výkon: … kW (elektrický motor) ([1])

28. Spojka (typ): …

**Maximálna rýchlosť**

29. Maximálna rýchlosť: … km/h

**Nápravy a zavesenie**

30. Rozchod nápravy(-av): 1. … mm 2. … mm 3. … mm

35. Kombinácia pneumatika/koleso ([h]): …

**Brzdy**

36. Spôsob zapojenia brzd prípojného vozidla mechanický/elektrický/pneumatický/hydraulický ([1])

37. Tlak v napájaní brzdového systému prípojného vozidla: … bar

**Karoséria**

38. Kód karosérie ([i]): …

40. Farba vozidla ([j]): …

41. Počet a usporiadanie dverí: …

42. Počet miest na sedenie (vrátane vodiča) ([k]): …

**Spojovacie zariadenie**

44. Číslo alebo značka typového schválenia spojovacieho zariadenia (ak je namontované): …

45.1. Charakteristické hodnoty ([1]): D: …/ V: …/ S: …/ U: …

**Environmentálne vlastnosti**

46. Hladina zvuku

Stojaceho vozidla: … dB(A) pri otáčkach motora: … $min^{-1}$

Za jazdy: … dB(A)

47. Úroveň výfukových emisií ([l]): Euro …

48. Výfukové emisie ([m])([m1])([m2]):

Číslo základného regulačného aktu a posledného meniaceho regulačného aktu: …

1.1. Skúšobný postup: Typ I alebo ESC ([1])

CO: … HC: … $NO_x$: … HC + $NO_x$: … Tuhé častice: …

Opacita dymu (ELR): … ($m^{-1}$)

1.2. Skúšobný postup: Typ I [Euro 5 alebo 6 ([1])] alebo WHSC (EURO VI) ([1])

CO: … THC: … NMHC: … $NO_x$: … THC + $NO_x$: … $NH_3$: …
Tuhé častice (hmotnosť): … Častice (množstvo): …

2.1. Skúšobný postup: ETC (v prípade potreby)

CO: … $NO_x$: … NMHC: … THC: … $CH_4$: …

Tuhé častice: …

2.2. Skúšobný postup: WHTC (EURO VI)

CO: … $NO_x$: … NMHC: … THC: … $CH_4$: … $NH_3$: …
Tuhé častice (hmotnosť): … Častice (množstvo): …

48.1. Korigovaná hodnota koeficientu absorpcie dymu: … ($m^{-1}$)

49. Emisie $CO_2$/spotreba paliva/spotreba elektrickej energie ([m]):

1. Všetky hnacie sústavy okrem výlučne elektrických vozidiel

| | Hmotnostné emisie $CO^2$ | Spotreba paliva |
|---|---|---|
| V obci: | … g/km | … l/100 km/$m^3$/100 km ([1]) |
| Mimo obce: | … g/km | … l/100 km/$m^3$/100 km ([1]) |
| Kombinovaná: | … g/km | … l/100 km/$m^3$/100 km ([1]) |
| Vážená, kombinovaná | … g/km | … l/100 km |

2. Výlučne elektrické vozidlá a OVC hybridné elektrické vozidlá

Spotreba elektrickej energie [vážená, kombinovaná ([1])] … Wh/km

Dojazd na elektrický pohon … km

3. Vozidlo vybavené ekologickou inováciou, resp. ekologickými inováciami: áno/nie ([1])

3.1. Všeobecný kód ekologickej inovácie, resp. ekologických inovácií ([p1]): ……..

3.2. Celková úspora emisií $CO_2$ z ekologickej inovácie, resp. ekologických inovácií ([p2]) (uveďte pre každé skúšané referenčné palivo osobitne): …….

**Rôzne**

50. Typovo schválené na základe konštrukčných požiadaviek na prepravu nebezpečného tovaru: áno/trieda, resp. triedy: …/nie ([l]):

51. Pre vozidlá na špeciálne účely: určenie v súlade s prílohou II, časť 5: …

52. Poznámky ([n]): …

STRANA 2

VOZIDLO KATEGÓRIE $N_2$

(dokončené a dokončované vozidlá)

***Strana 2***

**Všeobecné konštrukčné charakteristiky**

1. Počet náprav: … a kolies: …

1.1. Počet a umiestnenie náprav so zdvojenými kolesami: …

2. Riaditeľné nápravy (počet, umiestnenie): …

3. Hnacie nápravy (počet, umiestnenie, prepojenie): … …

**Hlavné rozmery**

4. Rázvor ([e]): … mm

4.1. Vzdialenosť náprav: 1-2: … mm 2-3: … mm 3-4: … mm

5. Dĺžka: … mm

6. Šírka: … mm

8. Zaťaženie točnice pre návesový ťahač (maximálne a minimálne): … mm

9. Vzdialenosť medzi prednou časťou motorového vozidla a stredom spojovacieho zariadenia: … mm

11. Dĺžka ložnej plochy: … mm

12. Zadný previs: … mm

**Hmotnosti**

13. Hmotnosť v prevádzkovom stave: … kg

13.1. Rozloženie tejto hmotnosti medzi nápravy: 1. … kg 2. … kg 3. … kg

13.2. Skutočná hmotnosť vozidla: … kg

16. Maximálne technicky prípustné hmotnosti

16.1. Maximálna technicky prípustná naložená hmotnosť. … kg

16.2. Technicky prípustná hmotnosť na každú nápravu: 1. … kg 2. … kg 3. … kg atď.

16.3. Technicky prípustná hmotnosť na každú skupinu náprav: 1. … kg 2. … kg 3. … kg atď.

16.4. Maximálna technicky prípustná hmotnosť jazdnej súpravy: … kg

17. Určené maximálne prípustné evidenčné/prevádzkové hmotnosti vo vnútroštátnej/medzinárodnej cestnej doprave ([1])([o])

17.1. Určená maximálna prípustná evidenčná/prevádzková hmotnosť v naloženom stave: … kg

17.2. Určená maximálna prípustná evidenčná/prevádzková hmotnosť zaťaženého vozidla na každú nápravu:

1. … kg 2. … kg 3. … kg

17.3. Určená maximálna prípustná evidenčná/prevádzková hmotnosť zaťaženého vozidla na každú skupinu náprav:

1. … kg 2. … kg 3. … kg

17.4. Určená maximálna prípustná evidenčná/prevádzková hmotnosť jazdnej súpravy: … kg

18. Maximálna technicky prípustná hmotnosť ťahaného prívesu v prípade:

18.1. ojového prívesu: … kg

18.2. návesu: … kg

18.3. prívesu so stredovou nápravou: … kg

18.4. nebrzdeného prívesu: … kg

19. Maximálna technicky prípustná statická hmotnosť v bode spojenia: … kg

**Pohonná jednotka**

20. Výrobca motora: …

21. Kód motora vyznačený na motore: …

22. Pracovný princíp: …

23. Výlučne elektrický: áno/nie ([1])

23.1. Hybridné (elektrické) vozidlo: áno/nie ([1])

24. Počet a usporiadanie valcov: …

25. Zdvihový objem: …… $cm^3$

26. Palivo: motorová nafta/benzín/LPG/CNG-biometán/LNG/etanol/bionafta/vodík ([1])

26.1. Jednopalivové/dvojpalivové/viacpalivové/duálne ([1])

26.2. (Iba dvojpalivové) Typ 1A/Typ 1B/Typ 2A/Typ 2B/Typ 3B ([1])

27. Maximálny výkon

27.1. Maximálny čistý výkon ([g]): kW pri … $min^{-1}$ (spaľovací motor) ([1])

27.2. Najvyšší hodinový výkon: … kW (elektrický motor) ([1])

27.3. Maximálny čistý výkon: … kW (elektrický motor) ([1])

27.4. Maximálny 30-minútový výkon: … kW (elektrický motor) ([1])

28. Spojka (typ): …

**Maximálna rýchlosť**

29. Maximálna rýchlosť: … km/h

**Nápravy a zavesenie**

31. Umiestnenie zdvíhateľnej nápravy, resp. náprav: …

32. Poloha nápravy (náprav) s premiestniteľným zaťažením: …

33. Hnacie nápravy s pneumatickým pružením alebo uznané ako rovnocenné: áno/nie ([1])

35. Kombinácia pneumatika/koleso ([h]): …

**Brzdy**

36. Spôsob zapojenia brzd prípojného vozidla mechanický/elektrický/pneumatický/hydraulický ([1])

37. Tlak v napájaní brzdového systému prípojného vozidla: … bar

**Karoséria**

38. Kód karosérie ([i]): …

41. Počet a usporiadanie dverí: …

42. Počet miest na sedenie (vrátane vodiča) ([k]): …

**Spojovacie zariadenie**

44. Číslo alebo značka typového schválenia spojovacieho zariadenia (ak je namontované): …

45.1. Charakteristické hodnoty ([1]): D: …/ V: …/ S: …/ U: …

**Environmentálne vlastnosti**

46. Hladina zvuku

Stojaceho vozidla: … dB(A) pri otáčkach motora: … $min^{-1}$

Za jazdy: … dB(A)

47. Úroveň výfukových emisií ([l]): Euro …

48. Výfukové emisie ([m])([m1])([m2]):

Číslo základného regulačného aktu a posledného meniaceho regulačného aktu: …

1.1. Skúšobný postup: Typ I alebo ESC ([1])

CO: … HC: … $NO_x$: … HC + $NO_x$: … Tuhé častice: …
Opacita dymu (ELR): … ($m^{-1}$)

1.2. Skúšobný postup: Typ I [Euro 5 alebo 6 ([1])] alebo WHSC (EURO VI) ([1])

CO: … THC: … NMHC: … $NO_x$: … THC + $NO_x$: … $NH_3$: …
Tuhé častice (hmotnosť): … Častice (množstvo): …

2.1. Skúšobný postup: ETC (v prípade potreby)

CO: … $NO_x$: … NMHC: … THC: … $CH_4$: …

Tuhé častice: …

2.2. Skúšobný postup: WHTC (EURO VI)

CO: … $NO_x$: … NMHC: … THC: … $CH_4$: … $NH_3$: …
Tuhé častice (hmotnosť): … Častice (množstvo): …

48.1 Korigovaná hodnota koeficientu absorpcie dymu: … ($m^{-1}$)

**Rôzne**

50. Typovo schválené na základe konštrukčných požiadaviek na prepravu nebezpečného tovaru: áno/trieda, resp. triedy: …/nie ([l]):

51. Pre vozidlá na špeciálne účely: určenie v súlade s prílohou II, časť 5: …

52. Poznámky ([n]): …

STRANA 2

VOZIDLO KATEGÓRIE $N_3$

(dokončené a dokončované vozidlá)

***Strana 2***

**Všeobecné konštrukčné charakteristiky**

1. Počet náprav: … a kolies: …

1.1. Počet a umiestnenie náprav so zdvojenými kolesami: …

2. Riaditeľné nápravy (počet, umiestnenie): …

3. Hnacie nápravy (počet, umiestnenie, prepojenie): … …

**Hlavné rozmery**

4. Rázvor ([e]): … mm

4.1. Vzdialenosť náprav: 1-2: … mm 2-3: … mm 3-4: … mm

5. Dĺžka: … mm

6. Šírka: … mm

8. Zaťaženie točnice pre návesový ťahač (maximálne a minimálne): … mm

9. Vzdialenosť medzi prednou časťou motorového vozidla a stredom spojovacieho zariadenia: … mm

11. Dĺžka ložnej plochy: … mm

12. Zadný previs: … mm

**Hmotnosti**

13. Hmotnosť v prevádzkovom stave: … kg

13.1. Rozloženie tejto hmotnosti medzi nápravy: 1. … kg 2. … kg 3. … kg

13.2. Skutočná hmotnosť vozidla: … kg

16. Maximálne technicky prípustné hmotnosti

16.1. Maximálna technicky prípustná naložená hmotnosť. … kg

16.2. Technicky prípustná hmotnosť na každú nápravu: 1. … kg 2. … kg 3. … kg atď.

16.3. Technicky prípustná hmotnosť na každú skupinu náprav: 1. … kg 2. … kg 3. … kg atď.

16.4. Maximálna technicky prípustná hmotnosť jazdnej súpravy: … kg

17. Určené maximálne prípustné evidenčné/prevádzkové hmotnosti vo vnútroštátnej/medzinárodnej cestnej doprave ([1])([o])

17.1. Určená maximálna prípustná evidenčná/prevádzková hmotnosť v naloženom stave: … kg

17.2. Určená maximálna prípustná evidenčná/prevádzková hmotnosť zaťaženého vozidla na každú nápravu:

1. … kg 2. … kg 3. … kg

17.3. Určená maximálna prípustná evidenčná/prevádzková hmotnosť zaťaženého vozidla na každú skupinu náprav:

1. … kg 2. … kg 3. … kg atď.

17.4. Určená maximálna prípustná evidenčná/prevádzková hmotnosť jazdnej súpravy: … kg

18. Maximálna technicky prípustná hmotnosť ťahaného prívesu v prípade:

18.1. ojového prívesu: … kg

18.2. návesu: … kg

18.3. prívesu so stredovou nápravou: … kg

18.4. nebrzdeného prívesu: … kg

19. Maximálna technicky prípustná statická hmotnosť v bode spojenia: … kg

**Pohonná jednotka**

20. Výrobca motora: …

21. Kód motora vyznačený na motore: …

22. Pracovný princíp: …

23. Výlučne elektrický: áno/nie ([1])

23.1. Hybridné (elektrické) vozidlo: áno/nie ([1])

24. Počet a usporiadanie valcov: …

25. Zdvihový objem: …… $cm^3$

26. Palivo: motorová nafta/benzín/LPG/CNG-biometán/LNG/etanol/bionafta/vodík ([1])

26.1. Jednopalivové/dvojpalivové/viacpalivové/duálne ([1])

26.2. (Iba dvojpalivové) Typ 1A/Typ 1B/Typ 2A/Typ 2B/Typ 3B ([1])

27. Maximálny výkon

27.1. Maximálny čistý výkon ([g]): kW pri … $min^{-1}$ (spaľovací motor) ([1])

27.2. Najvyšší hodinový výkon: … kW (elektrický motor) ([1])

27.3. Maximálny čistý výkon: … kW (elektrický motor) ([1])

27.4. Maximálny 30-minútový výkon: … kW (elektrický motor) ([1])

28. Spojka (typ): …

**Maximálna rýchlosť**

29. Maximálna rýchlosť: … km/h

**Nápravy a zavesenie**

31. Umiestnenie zdvíhateľnej nápravy, resp. náprav: …

32. Poloha nápravy (náprav) s premiestniteľným zaťažením: …

33. Hnacie nápravy s pneumatickým pružením alebo uznané ako rovnocenné: áno/nie ([1])

35. Kombinácia pneumatika/koleso ([h]): …

**Brzdy**

36. Spôsob zapojenia brzd prípojného vozidla mechanický/elektrický/pneumatický/hydraulický ([1])

37. Tlak v napájaní brzdového systému prípojného vozidla: … bar

**Karoséria**

38. Kód karosérie ([i]): …

41. Počet a usporiadanie dverí: …

42. Počet miest na sedenie (vrátane vodiča) ([k]): …

**Spojovacie zariadenie**

44. Číslo alebo značka typového schválenia spojovacieho zariadenia (ak je namontované): …

45.1. Charakteristické hodnoty ([1]): D: …/ V: …/ S: …/ U: …

**Environmentálne vlastnosti**

46. Hladina zvuku

Stojaceho vozidla: … dB(A) pri otáčkach motora: … $min^{-1}$

Za jazdy: … dB(A)

47. Úroveň výfukových emisií ([l]): Euro …

48. Výfukové emisie ([m])([m1])([m2]):

Číslo základného regulačného aktu a posledného meniaceho regulačného aktu: …

1.1. Skúšobný postup: Elektronické riadenie stability (ESC)

CO: … HC: … $NO_x$: … HC + $NO_x$: … Tuhé častice: …

Opacita dymu (ELR): … ($m^{-1}$)

1.2. Skúšobný postup: WHSC (EURO VI)

CO: … THC: … NMHC: … $NO_x$: … THC + $NO_x$: … $NH_3$: …
Tuhé častice (hmotnosť): … Častice (množstvo): …

2.1. Skúšobný postup: ETC (v prípade potreby)

CO: … $NO_x$: … NMHC: … THC: … $CH_4$: … Tuhé častice: …

2.2. Skúšobný postup: WHTC (EURO VI)

CO: … $NO_x$: … NMHC: … THC: … $CH_4$: … $NH_3$: …
Tuhé častice (hmotnosť): … Častice (množstvo): …

48.1. Korigovaná hodnota koeficientu absorpcie dymu: … ($m^{-1}$)

**Rôzne**

50. Typovo schválené na základe konštrukčných požiadaviek na prepravu nebezpečného tovaru: áno/trieda, resp. triedy: …/nie ([l]):

51. Pre vozidlá na špeciálne účely: určenie v súlade s prílohou II, časť 5: …

52. Poznámky ([n]): …

STRANA 2

KATEGÓRIE VOZIDIEL $O_1$ a $O_2$

(dokončené a dokončované vozidlá)

***Strana 2***

**Všeobecné konštrukčné charakteristiky**

1. Počet náprav: … a kolies: …

1.1. Počet a umiestnenie náprav so zdvojenými kolesami: …

**Hlavné rozmery**

4. Rázvor ([e]): … mm

4.1. Vzdialenosť náprav: 1-2: … mm 2-3: … mm 3-4: … mm

5. Dĺžka: … mm

6. Šírka: … mm

7. Výška: … mm

10. Vzdialenosť medzi prednou časťou motorového vozidla a stredom spojovacieho zariadenia: … mm

11. Dĺžka ložnej plochy: … mm

12. Zadný previs: … mm

**Hmotnosti**

13. Hmotnosť v prevádzkovom stave: … kg

13.1. Rozloženie tejto hmotnosti medzi nápravy: 1. … kg 2. … kg 3. … kg

13.2. Skutočná hmotnosť vozidla: … kg

16. Maximálne technicky prípustné hmotnosti

16.1. Maximálna technicky prípustná naložená hmotnosť. … kg

16.2. Technicky prípustná hmotnosť na každú nápravu: 1. … kg 2. … kg 3. … kg atď.

16.3. Technicky prípustná hmotnosť na každú skupinu náprav: 1. … kg 2. … kg 3. … kg atď.

19. Maximálna technicky prípustná maximálna statická hmotnosť v bode spojenia v prípade návesu alebo prívesu so stredovou nápravou: … kg

**Maximálna rýchlosť**

29. Maximálna rýchlosť: … km/h

**Nápravy a zavesenie**

30.1. Rozchod každej riadenej nápravy: … mm

30.2. Rozchod všetkých ostatných náprav: … mm

31. Umiestnenie zdvíhateľnej nápravy, resp. náprav: …

32. Poloha nápravy (náprav) s premiestniteľným zaťažením: …

34. Nápravy s pneumatickým pružením alebo uznané ako rovnocenné: áno/nie ([1])

35. Kombinácia pneumatika/koleso ([h]): …

**Brzdy**

36. Spôsob zapojenia brzd prípojného vozidla mechanický/elektrický/pneumatický/hydraulický ([1])

**Karoséria**

38. Kód karosérie ([i]): …

**Spojovacie zariadenie**

44. Číslo alebo značka typového schválenia spojovacieho zariadenia (ak je namontované): …

45.1. Charakteristické hodnoty ([1]): D: …/ V: …/ S: …/ U: …

**Rôzne**

50. Typovo schválené na základe konštrukčných požiadaviek na prepravu nebezpečného tovaru: áno/trieda, resp. triedy: …/nie ([l]):

51. Pre vozidlá na špeciálne účely: určenie v súlade s prílohou II, časť 5: …

52. Poznámky ([n]): …

STRANA 2

KATEGÓRIE VOZIDIEL $O_3$ a $O_4$

(dokončené a dokončované vozidlá)

***Strana 2***

**Všeobecné konštrukčné charakteristiky**

1. Počet náprav: … a kolies: …

1.1. Počet a umiestnenie náprav so zdvojenými kolesami: …

2. Riaditeľné nápravy (počet, umiestnenie): …

**Hlavné rozmery**

4. Rázvor ([e]): … mm

4.1. Vzdialenosť náprav: 1-2: … mm 2-3: … mm 3-4: … mm

5. Dĺžka: … mm

6. Šírka: … mm

7. Výška: … mm

10. Vzdialenosť medzi prednou časťou motorového vozidla a stredom spojovacieho zariadenia: … mm

11. Dĺžka ložnej plochy: … mm

12. Zadný previs: … mm

**Hmotnosti**

13. Hmotnosť v prevádzkovom stave: … kg

13.1. Rozloženie tejto hmotnosti medzi nápravy: 1. … kg 2. … kg 3. … kg

13.2. Skutočná hmotnosť vozidla: …..kg

16. Maximálne technicky prípustné hmotnosti

16.1. Maximálna technicky prípustná naložená hmotnosť: … kg

16.2. Technicky prípustná hmotnosť na každú nápravu: 1. … kg 2. … kg 3. … kg atď.

16.3. Technicky prípustná hmotnosť na každú skupinu náprav: 1. … kg 2. … kg 3. … kg atď.

17. Určené maximálne prípustné evidenčné/prevádzkové hmotnosti vo vnútroštátnej/medzinárodnej cestnej doprave ([1])([o])

17.1. Určená maximálna prípustná evidenčná/prevádzková hmotnosť v naloženom stave: … kg

17.2. Určená maximálna prípustná evidenčná/prevádzková hmotnosť zaťaženého vozidla na každú nápravu:

1. … kg 2. … kg 3. … kg

17.3. Určená maximálna prípustná evidenčná/prevádzková hmotnosť zaťaženého vozidla na každú skupinu náprav:

1. … kg 2. … kg 3. … kg atď.

19. Maximálna technicky prípustná maximálna statická hmotnosť v bode spojenia v prípade návesu alebo prívesu so stredovou nápravou: … kg

**Maximálna rýchlosť**

29. Maximálna rýchlosť: … km/h

**Nápravy a zavesenie**

31. Umiestnenie zdvíhateľnej nápravy, resp. náprav: …

32. Poloha nápravy (náprav) s premiestniteľným zaťažením: …

34. Nápravy s pneumatickým pružením alebo uznané ako rovnocenné: áno/nie ([1])

35. Kombinácia pneumatika/koleso ([h]): …

**Brzdy**

36. Spôsob zapojenia brzd prípojného vozidla mechanický/elektrický/pneumatický/hydraulický ([1])

**Karoséria**

38. Kód karosérie ([i]): …

**Spojovacie zariadenie**

44. Číslo alebo značka typového schválenia spojovacieho zariadenia (ak je namontované): …

45.1. Charakteristické hodnoty ([1]): D: …/ V: …/ S: …/ U: …

**Rôzne**

50. Typovo schválené na základe konštrukčných požiadaviek na prepravu nebezpečného tovaru: áno/trieda, resp. triedy: …/nie ([l]):

51. Pre vozidlá na špeciálne účely: určenie v súlade s prílohou II, časť 5: …

52. Poznámky ([n]): …

*ČASŤ II*

NEDOKONČENÉ VOZIDLÁ

VZOR C1 – STRANA 1

NEDOKONČENÉ VOZIDLÁ

OSVEDČENIE O ZHODE

***Strana 1***

Podpísaný [… (*celé meno a pracovná funkcia*)] týmto osvedčujem, že vozidlo:

0.1. Značka (obchodné meno výrobcu): …

0.2. Typ: …

Variant ([a]): …

Verzia ([a]): …

0.2.1. Obchodné meno: …

0.2.2. Pre viacstupňové typové schválenie vozidiel, informácie o základnom/predchádzajúcich stupňoch vozidla (uveďte informácie o každom stupni):

Typ: ……

Variant ([a]): ……..

Verzia ([a]): ……...

Číslo typového schválenia, číslo rozšírenia ……

0.4. Kategória vozidla: …

0.5. Názov spoločnosti a adresa výrobcu: …

0.5.1. Názov spoločnosti a adresa výrobcu základného/predchádzajúceho stupňa, resp. stupňov vozidla v prípade vozidiel schválených v rámci viacstupňového schválenia:

0.6. Miesto a spôsob pripevnenia povinných štítkov: …

Umiestnenie identifikačného čísla vozidla: …

0.9. Meno a adresa zástupcu výrobcu (ak je ustanovený): …

0.10. Identifikačné číslo vozidla: …

0.11. Dátum výroby: ……

zo všetkých hľadísk zodpovedá typu opísanému v schválení (… *číslo typového schválenia vrátane čísla rozšírenia*) vydanom dňa (… *dátum vydania*) a

nemôže byť trvale zapísané do evidencie bez ďalšieho schválenia.

| | |
|---|---|
| (Miesto) (Dátum): … | (Podpis): … |

VZOR C2 – STRANA 1

NEDOKONČENÉ VOZIDLÁ TYPOVO SCHVÁLENÉ V MALÝCH SÉRIÁCH

| | |
|---|---|
| [Rok] | [poradové číslo] |

OSVEDČENIE O ZHODE

***Strana 1***

Podpísaný [… (*celé meno a pracovná funkcia*)] týmto osvedčujem, že vozidlo:

0.1. Značka (obchodné meno výrobcu): …

0.2. Typ: …

Variant ([a]): …

Verzia ([a]): …

0.2.1. Obchodné meno: …

0.4. Kategória vozidla: …

0.5. Názov spoločnosti a adresa výrobcu: …

0.6. Miesto a spôsob pripevnenia povinných štítkov: …

Umiestnenie identifikačného čísla vozidla: …

0.9. Meno a adresa zástupcu výrobcu (ak je ustanovený): …

0.10. Identifikačné číslo vozidla: …

0.11. Dátum výroby: ……

zo všetkých hľadísk zodpovedá typu opísanému v schválení (… *číslo typového schválenia vrátane čísla rozšírenia*) vydanom dňa (… *dátum vydania*) a

nemôže byť trvale zapísané do evidencie bez ďalšieho schválenia.

| | |
|---|---|
| (Miesto) (Dátum): … | (Podpis): … |

STRANA 2

VOZIDLO KATEGÓRIE $M_1$

(nedokončené vozidlá)

***Strana 2***

**Všeobecné konštrukčné charakteristiky**

1. Počet náprav: … a kolies: …

3. Hnacie nápravy (počet, umiestnenie, prepojenie): … …

**Hlavné rozmery**

4. Rázvor ([e]): … mm

4.1. Vzdialenosť náprav: 1-2: … mm 2-3: … mm 3-4: … mm

5.1. Maximálna prípustná dĺžka: … mm

6.1. Maximálna prípustná šírka: … mm

7.1. Maximálna prípustná výška: … mm

12.1. Maximálne prípustný zadný previs: … mm

**Hmotnosti**

14. Hmotnosť nedokončeného vozidla v pohotovostnom stave: …..kg

14.1. Rozloženie tejto hmotnosti medzi nápravy: 1. … kg 2. … kg 3. … kg

14.2. Skutočná hmotnosť nedokončeného vozidla: …..kg

15. Minimálna hmotnosť vozidla po dokončení: … kg

15.1. Rozloženie tejto hmotnosti medzi nápravy: 1. … kg 2. … kg 3. … kg

16. Maximálne technicky prípustné hmotnosti

16.1. Maximálna technicky prípustná naložená hmotnosť: … kg

16.2. Technicky prípustná hmotnosť na každú nápravu: 1. … kg 2. … kg 3. … kg atď.

16.4. Maximálna technicky prípustná hmotnosť jazdnej súpravy: … kg

18. Maximálna technicky prípustná hmotnosť ťahaného prívesu v prípade:

18.1. ojového prívesu: … kg

18.3. prívesu so stredovou nápravou: … kg

18.4. nebrzdeného prívesu: … kg

19. Maximálna technicky prípustná statická vertikálna hmotnosť v bode spojenia: … kg

**Pohonná jednotka**

20. Výrobca motora: …

21. Kód motora vyznačený na motore: …

22. Pracovný princíp: …

23. Výlučne elektrický: áno/nie ([1])

23.1. Hybridné (elektrické) vozidlo: áno/nie ([1])

24. Počet a usporiadanie valcov: …

25. Zdvihový objem: …… $cm^3$

26. Palivo: nafta/benzín/LPG/NG – biometán/etanol/bionafta/vodík ([1])

26.1. Jednopalivové/dvojpalivové/flexibilné palivo ([1])

26.2. (Iba dvojpalivové) Typ 1A/Typ 1B/Typ 2A/Typ 2B/Typ 3B ([1])

27. Maximálny výkon

27.1. Maximálny čistý výkon ([g]): kW pri … $min^{-1}$ (spaľovací motor) ([1])

27.2. Najvyšší hodinový výkon: … kW (elektrický motor) ([1])

27.3. Maximálny čistý výkon: … kW (elektrický motor) ([1])

27.4. Maximálny 30-minútový výkon: … kW (elektrický motor) ([1])

**Maximálna rýchlosť**

29. Maximálna rýchlosť: … km/h

**Nápravy a zavesenie**

30. Rozchod nápravy(-av): 1. … mm 2. … mm 3. … mm

35. Kombinácia pneumatika/koleso ([h]): …

**Brzdy**

36. Spôsob zapojenia brzd prípojného vozidla mechanický/elektrický/pneumatický/hydraulický ([1])

**Karoséria**

41. Počet a usporiadanie dverí: …

42. Počet miest na sedenie (vrátane vodiča) ([k]): …

**Environmentálne vlastnosti**

46. Hladina zvuku

Stojaceho vozidla: … dB(A) pri otáčkach motora: … $min^{-1}$

Za jazdy: … dB(A)

47. Úroveň výfukových emisií ([l]): Euro …

48. Výfukové emisie ([m])([m1])([m2]):

Číslo základného regulačného aktu a posledného meniaceho regulačného aktu: …

1.1. Skúšobný postup: Typ I alebo ESC ([1])

CO: … HC: … $NO_x$: … HC + $NO_x$: …

Tuhé častice: …

Opacita dymu (ELR): … ($m^{-1}$)

1.2. Skúšobný postup: Typ I [Euro 5 alebo 6 ([1])] alebo WHSC (EURO VI) ([1])

CO: … THC: … NMHC: … $NO_x$: … THC + $NO_x$: … $NH_3$: …

Tuhé častice (hmotnosť): … Častice (množstvo): …

2.1. Skúšobný postup: ETC (v prípade potreby)

CO: … $NO_x$: … NMHC: … THC: … $CH_4$: … Tuhé častice: …

2.2. Skúšobný postup: WHTC (EURO VI)

CO: … $NO_x$: … NMHC: … THC: … $CH_4$: … $NH_3$: …
Tuhé častice (hmotnosť): … Častice (množstvo): …

48.1. Korigovaná hodnota koeficientu absorpcie dymu: … ($m^{-1}$)

49. Emisie $CO_2$/spotreba paliva/spotreba elektrickej energie ([m]):

1. Všetky hnacie sústavy okrem výlučne elektrických vozidiel

| | Hmotnostné emisie $CO^2$ | Spotreba paliva |
|---|---|---|
| V obci: | … g/km | … l/100 km/$m^3$/100 km ([1]) |
| Mimo obce: | … g/km | … l/100 km/$m^3$/100 km ([1]) |
| Kombinovaná: | … g/km | … l/100 km/$m^3$/100 km ([1]) |
| Vážená, kombinovaná | … g/km | … l/100 km |

2. Výlučne elektrické vozidlá a OVC hybridné elektrické vozidlá

Spotreba elektrickej energie [vážená, kombinovaná ([1])] … Wh/km

Dojazd na elektrický pohon … km

**Rôzne**

52. Poznámky ([n]): …

STRANA 2

VOZIDLO KATEGÓRIE $M_2$

(nedokončené vozidlá)

***Strana 2***

**Všeobecné konštrukčné charakteristiky**

1. Počet náprav: … a kolies: …

1.1. Počet a umiestnenie náprav so zdvojenými kolesami: …

2. Riaditeľné nápravy (počet, umiestnenie): …

3. Hnacie nápravy (počet, umiestnenie, prepojenie): … …

**Hlavné rozmery**

4. Rázvor ([e]): … mm

4.1. Vzdialenosť náprav: 1-2: … mm 2-3: … mm 3-4: … mm

5.1. Maximálna prípustná dĺžka: … mm

6.1. Maximálna prípustná šírka: … mm

7.1. Maximálna prípustná výška: … mm

12.1. Maximálne prípustný zadný previs: … mm

**Hmotnosti**

14. Hmotnosť nedokončeného vozidla v pohotovostnom stave: …..kg

14.1. Rozloženie tejto hmotnosti medzi nápravy: 1. … kg 2. … kg 3. … kg

14.2. Skutočná hmotnosť nedokončeného vozidla: …..kg

15. Minimálna hmotnosť vozidla po dokončení: … kg

15.1. Rozloženie tejto hmotnosti medzi nápravy: 1. … kg 2. … kg 3. … kg

16. Maximálne technicky prípustné hmotnosti

16.1. Maximálna technicky prípustná naložená hmotnosť: … kg

16.2. Technicky prípustná hmotnosť na každú nápravu: 1. … kg 2. … kg 3. … kg atď.

16.3. Technicky prípustná hmotnosť na každú skupinu náprav: 1. … kg 2. … kg 3. … kg atď.

16.4. Maximálna technicky prípustná hmotnosť jazdnej súpravy: … kg

17. Určené maximálne prípustné evidenčné/prevádzkové hmotnosti vo vnútroštátnej/medzinárodnej cestnej doprave ([1])([o])

17.1. Určená maximálna prípustná evidenčná/prevádzková hmotnosť v naloženom stave: … kg

17.2. Určená maximálna prípustná evidenčná/prevádzková hmotnosť zaťaženého vozidla na každú nápravu:
1. … kg 2. … kg 3. … kg

17.3. Určená maximálna prípustná evidenčná/prevádzková hmotnosť zaťaženého vozidla na každú skupinu náprav:
1. … kg 2. … kg 3. … kg

17.4. Určená maximálna prípustná evidenčná/prevádzková hmotnosť jazdnej súpravy: … kg

18. Maximálna technicky prípustná hmotnosť ťahaného prívesu v prípade:

18.1. ojového prívesu: … kg

18.3. prívesu so stredovou nápravou: … kg

18.4. nebrzdeného prívesu: … kg

19. Maximálna technicky prípustná statická hmotnosť v bode spojenia: … kg

**Pohonná jednotka**

20. Výrobca motora: …

21. Kód motora vyznačený na motore: …

22. Pracovný princíp: …

23. Výlučne elektrický: áno/nie ([1])

23.1. Hybridné (elektrické) vozidlo: áno/nie ([1])

24. Počet a usporiadanie valcov: …

25. Zdvihový objem: …… $cm^3$

26. motorová nafta/benzín/LPG/CNG-biometán/LNG/etanol/bionafta/vodík ([1])

26.1. Jednopalivové/dvojpalivové/viacpalivové/duálne ([1])

26.2. (Iba dvojpalivové) Typ 1A/Typ 1B/Typ 2A/Typ 2B/Typ 3B ([1])

27. Maximálny výkon

27.1. Maximálny čistý výkon ([g]): kW pri … $min^{-1}$ (spaľovací motor) ([1])

27.2. Najvyšší hodinový výkon: … kW (elektrický motor) ([1])

27.3. Maximálny čistý výkon: … kW (elektrický motor) ([1])

27.4. Maximálny 30-minútový výkon: … kW (elektrický motor) ([1])

28. Spojka (typ): …

**Maximálna rýchlosť**

29. Maximálna rýchlosť: … km/h

**Nápravy a zavesenie**

30. Rozchod nápravy(-av): 1. … mm 2. … mm 3. … mm

33. Hnacie nápravy s pneumatickým pružením alebo uznané ako rovnocenné: áno/nie ([1])

35. Kombinácia pneumatika/koleso ([h]): …

**Brzdy**

36. Spôsob zapojenia brzd prípojného vozidla mechanický/elektrický/pneumatický/hydraulický ([1])

37. Tlak v napájaní brzdového systému prípojného vozidla: … bar

**Spojovacie zariadenie**

44. Číslo alebo značka typového schválenia spojovacieho zariadenia (ak je namontované): …

45. Typy alebo triedy spojovacích zariadení, ktoré sa môžu namontovať: ….

45.1. Charakteristické hodnoty ([1]): D: …/ V: …/ S: …/ U: …

**Environmentálne vlastnosti**

46. Hladina zvuku

Stojaceho vozidla: … dB(A) pri otáčkach motora: … $min^{-1}$

Za jazdy: … dB(A)

47. Úroveň výfukových emisií ([l]): Euro …

48. Výfukové emisie ([m])([m1])([m2]):

Číslo základného regulačného aktu a posledného meniaceho regulačného aktu: …

1.1. Skúšobný postup: Typ I alebo ESC ([1])

CO: … HC: … $NO_x$: … HC + $NO_x$: … Tuhé častice: …

Opacita dymu (ELR): … ($m^{-1}$)

1.2. Skúšobný postup: Typ I [Euro 5 alebo 6 ([1])] alebo WHSC (EURO VI) ([1])

CO: … THC: … NMHC: … $NO_x$: … THC + $NO_x$: …

$NH_3$: … Tuhé častice (hmotnosť): … Častice (množstvo): …

2.1. Skúšobný postup: ETC (v prípade potreby)

CO: … $NO_x$: … NMHC: … THC: … $CH_4$: … Tuhé častice: …

2.2. Skúšobný postup: WHTC (EURO VI)

CO: … $NO_x$: … NMHC: … THC: … $CH_4$: … $NH_3$: … Tuhé častice (hmotnosť): … Častice (množstvo): …

48.1. Korigovaná hodnota koeficientu absorpcie dymu: … ($m^{-1}$)

**Rôzne**

52. Poznámky ([n]): …

STRANA 2

VOZIDLO KATEGÓRIE $M_3$

(nedokončené vozidlá)

***Strana 2***

**Všeobecné konštrukčné charakteristiky**

1. Počet náprav: … a kolies: …

1.1. Počet a umiestnenie náprav so zdvojenými kolesami: …

2. Riaditeľné nápravy (počet, umiestnenie): …

3. Hnacie nápravy (počet, umiestnenie, prepojenie): … …

**Hlavné rozmery**

4. Rázvor ([e]): … mm

4.1. Vzdialenosť náprav: 1-2: … mm 2-3: … mm 3-4: … mm

5.1. Maximálna prípustná dĺžka: … mm

6.1. Maximálna prípustná šírka: … mm

7.1. Maximálna prípustná výška: … mm

12.1. Maximálne prípustný zadný previs: … mm

**Hmotnosti**

14. Hmotnosť nedokončeného vozidla v pohotovostnom stave: …..kg

14.1. Rozloženie tejto hmotnosti medzi nápravy: 1. … kg 2. … kg 3. … kg

14.2. Skutočná hmotnosť nedokončeného vozidla: …..kg

15. Minimálna hmotnosť vozidla po dokončení: … kg

15.1. Rozloženie tejto hmotnosti medzi nápravy: 1. … kg 2. … kg 3. … kg

16. Maximálne technicky prípustné hmotnosti

16.1. Maximálna technicky prípustná naložená hmotnosť: … kg

16.2. Technicky prípustná hmotnosť na každú nápravu: 1. … kg 2. … kg 3. … kg atď.

16.3. Technicky prípustná hmotnosť na každú skupinu náprav: 1. … kg 2. … kg 3. … kg atď.

16.4. Maximálna technicky prípustná hmotnosť jazdnej súpravy: … kg

17. Určené maximálne prípustné evidenčné/prevádzkové hmotnosti vo vnútroštátnej/medzinárodnej cestnej doprave ([1])([o])

17.1. Určená maximálna prípustná evidenčná/prevádzková hmotnosť v naloženom stave: … kg

17.2. Určená maximálna prípustná evidenčná/prevádzková hmotnosť zaťaženého vozidla na každú nápravu:

1. … kg 2. … kg 3. … kg

17.3. Určená maximálna prípustná evidenčná/prevádzková hmotnosť zaťaženého vozidla na každú skupinu náprav:
1. … kg 2. … kg 3. … kg

17.4. Určená maximálna prípustná evidenčná/prevádzková hmotnosť jazdnej súpravy: … kg

18. Maximálna technicky prípustná hmotnosť ťahaného prívesu v prípade:

18.1. ojového prívesu: … kg

18.3. prívesu so stredovou nápravou: … kg

18.4. nebrzdeného prívesu: … kg

19. Maximálna technicky prípustná statická hmotnosť v bode spojenia: … kg

**Pohonná jednotka**

20. Výrobca motora: …

21. Kód motora vyznačený na motore: …

22. Pracovný princíp: …

23. Výlučne elektrický: áno/nie ([1])

23.1. Hybridné (elektrické) vozidlo: áno/nie ([1])

24. Počet a usporiadanie valcov: …

25. Zdvihový objem: …… $cm^3$

26. Palivo: motorová nafta/benzín/LPG/CNG-biometán/LNG/etanol/bionafta/vodík ([1])

26.1. Jednopalivové/dvojpalivové/viacpalivové/duálne ([1])

26.2. (Iba dvojpalivové) Typ 1A/Typ 1B/Typ 2A/Typ 2B/Typ 3B ([1])

27. Maximálny výkon

27.1. Maximálny čistý výkon ([g]): kW pri … $min^{-1}$ (spaľovací motor) ([1])

27.2. Najvyšší hodinový výkon: … kW (elektrický motor) ([1])

27.3. Maximálny čistý výkon: … kW (elektrický motor) ([1])

27.4. Maximálny 30-minútový výkon: … kW (elektrický motor) ([1])

28. Spojka (typ): …

**Maximálna rýchlosť**

29. Maximálna rýchlosť: … km/h

**Nápravy a zavesenie**

30.1. Rozchod každej riadenej nápravy: … mm

30.2. Rozchod všetkých ostatných náprav: … mm

32. Poloha nápravy (náprav) s premiestniteľným zaťažením: …

33. Hnacie nápravy s pneumatickým pružením alebo uznané ako rovnocenné: áno/nie ([1])

35. Kombinácia pneumatika/koleso ([h]): …

**Brzdy**

36. Spôsob zapojenia brzd prípojného vozidla mechanický/elektrický/pneumatický/hydraulický ([1])

37. Tlak v napájaní brzdového systému prípojného vozidla: … bar

**Spojovacie zariadenie**

44. Číslo alebo značka typového schválenia spojovacieho zariadenia (ak je namontované): …

45. Typy alebo triedy spojovacích zariadení, ktoré sa môžu namontovať: ….

45.1. Charakteristické hodnoty ([1]): D: …/ V: …/ S: …/ U: …

**Environmentálne vlastnosti**

46. Hladina zvuku

Stojaceho vozidla: … dB(A) pri otáčkach motora: … $min^{-1}$

Za jazdy: … dB(A)

47. Úroveň výfukových emisií ([l]): Euro …

48. Výfukové emisie ([m])([m1])([m2]):

Číslo základného regulačného aktu a posledného meniaceho regulačného aktu: …

1.1. Skúšobný postup: Elektronické riadenie stability (ESC)

CO: … HC: … $NO_x$: … HC + $NO_x$: … Tuhé častice: …

Opacita dymu (ELR): … ($m^{-1}$)

1.2. Skúšobný postup: WHSC (EURO VI)

CO: … THC: … NMHC: … $NO_x$: … THC + $NO_x$: … $NH_3$: …
Tuhé častice (hmotnosť): … Častice (množstvo): …

2.1. Skúšobný postup: ETC (v prípade potreby)

CO: … $NO_x$: … NMHC: … THC: … $CH_4$: … Tuhé častice: …

2.2. Skúšobný postup: WHTC (EURO VI)

CO: … $NO_x$: … NMHC: … THC: … $CH_4$: … $NH_3$: …
Tuhé častice (hmotnosť): … Častice (množstvo): …

48.1. Korigovaná hodnota koeficientu absorpcie dymu: … ($m^{-1}$)

**Rôzne**

52. Poznámky ([n]): …

STRANA 2

VOZIDLO KATEGÓRIE $N_1$

(nedokončené vozidlá)

***Strana 2***

**Všeobecné konštrukčné charakteristiky**

1. Počet náprav: … a kolies: …

1.1. Počet a umiestnenie náprav so zdvojenými kolesami: …

3. Hnacie nápravy (počet, umiestnenie, prepojenie): … …

**Hlavné rozmery**

4. Rázvor ($^{e}$): … mm

4.1. Vzdialenosť náprav: 1-2: … mm 2-3: … mm 3-4: … mm

5.1. Maximálna prípustná dĺžka: … mm

6.1. Maximálna prípustná šírka: … mm

7.1. Maximálna prípustná výška: … mm

8. Zaťaženie točnice pre návesový ťahač (maximálne a minimálne): … mm

12.1. Maximálne prípustný zadný previs: … mm

**Hmotnosti**

14. Hmotnosť nedokončeného vozidla v pohotovostnom stave: …..kg

14.1. Rozloženie tejto hmotnosti medzi nápravy: 1. … kg 2. … kg 3. … kg

14.2. Skutočná hmotnosť nedokončeného vozidla: …..kg

15. Minimálna hmotnosť vozidla po dokončení: … kg

15.1. Rozloženie tejto hmotnosti medzi nápravy: 1. … kg 2. … kg 3. … kg

16. Maximálne technicky prípustné hmotnosti

16.1. Maximálna technicky prípustná naložená hmotnosť: … kg

16.2. Technicky prípustná hmotnosť na každú nápravu: 1. … kg 2. … kg 3. … kg atď.

16.4. Maximálna technicky prípustná hmotnosť jazdnej súpravy: … kg

18. Maximálna technicky prípustná hmotnosť ťahaného prívesu v prípade:

18.1. ojového prívesu: … kg

18.3. prívesu so stredovou nápravou: … kg

18.4. nebrzdeného prívesu: … kg

19. Maximálna technicky prípustná statická vertikálna hmotnosť v bode spojenia: … kg

**Pohonná jednotka**

20. Výrobca motora: …

21. Kód motora vyznačený na motore: …

22. Pracovný princíp: …

23. Výlučne elektrický: áno/nie ([1])

23.1. Hybridné (elektrické) vozidlo: áno/nie ([1])

24. Počet a usporiadanie valcov: …

25. Zdvihový objem: …… $cm^3$

26. Palivo: motorová nafta/benzín/LPG/CNG-biometán/LNG/etanol/bionafta/vodík ([1])

26.1. Jednopalivové/dvojpalivové/viacpalivové/duálne ([1])

26.2. (Iba dvojpalivové) Typ 1A/Typ 1B/Typ 2A/Typ 2B/Typ 3B ([1])

27. Maximálny výkon

27.1. Maximálny čistý výkon ([g]): kW pri … $min^{-1}$ (spaľovací motor) ([1])

27.2. Najvyšší hodinový výkon: … kW (elektrický motor) ([1])

27.3. Maximálny čistý výkon: … kW (elektrický motor) ([1])

27.4. Maximálny 30-minútový výkon: … kW (elektrický motor) ([1])

28. Spojka (typ): …

**Maximálna rýchlosť**

29. Maximálna rýchlosť: … km/h

**Nápravy a zavesenie**

30. Rozchod nápravy(-av): 1. … mm 2. … mm 3. … mm

35. Kombinácia pneumatika/koleso ([h]): …

**Brzdy**

36. Spôsob zapojenia brzd prípojného vozidla mechanický/elektrický/pneumatický/hydraulický ([1])

37. Tlak v napájaní brzdového systému prípojného vozidla: … bar

**Spojovacie zariadenie**

44. Číslo alebo značka typového schválenia spojovacieho zariadenia (ak je namontované): …

45. Typy alebo triedy spojovacích zariadení, ktoré sa môžu namontovať: …

45.1. Charakteristické hodnoty ([1]): D: …/ V: …/ S: …/ U: …

**Environmentálne vlastnosti**

46. Hladina zvuku

Stojaceho vozidla: … dB(A) pri otáčkach motora: … $min^{-1}$

Za jazdy: … dB(A)

47. Úroveň výfukových emisií ([l]): Euro …

48. Výfukové emisie ([m])([m1])([m2]):

Číslo základného regulačného aktu a posledného meniaceho regulačného aktu: …

1.1. Skúšobný postup: Typ I alebo ESC ([1])

CO: … HC: … $NO_x$: … HC + $NO_x$: …

Tuhé častice: …

Opacita dymu (ELR): … ($m^{-1}$)

1.2. Skúšobný postup: Typ I [Euro 5 alebo 6 ([1])] alebo WHSC (EURO VI) ([1])

CO: … THC: … NMHC: … $NO_x$: …

THC + $NO_x$: … $NH_3$: … Tuhé častice (hmotnosť): … Častice (množstvo): …

2.1. Skúšobný postup: ETC (v prípade potreby)

CO: … $NO_x$: … NMHC: … THC: … $CH_4$: … Tuhé častice: …

2.2. Skúšobný postup: WHTC (EURO VI)

CO: … $NO_x$: … NMHC: … THC: … $CH_4$: … $NH_3$: …
Tuhé častice (hmotnosť): … Častice (množstvo): …

48.1. Korigovaná hodnota koeficientu absorpcie dymu: … ($m^{-1}$)

49. Emisie $CO_2$/spotreba paliva/spotreba elektrickej energie ([m]):

1. Všetky hnacie sústavy okrem výlučne elektrických vozidiel

| | Hmotnostné emisie $CO^2$ | Spotreba paliva |
|---|---|---|
| V obci: | … g/km | … l/100 km/$m^3$/100 km ([1]) |
| Mimo obce: | … g/km | … l/100 km/$m^3$/100 km ([1]) |
| Kombinovaná: | … g/km | … l/100 km/$m^3$/100 km ([1]) |
| Vážená, kombinovaná | … g/km | … l/100 km |

2. Výlučne elektrické vozidlá a OVC hybridné elektrické vozidlá

Spotreba elektrickej energie [vážená, kombinovaná ([1])] … Wh/km

Dojazd na elektrický pohon … km

**Rôzne**

52. Poznámky ([n]): …

STRANA 2

VOZIDLO KATEGÓRIE $N_2$

(nedokončené vozidlá)

***Strana 2***

**Všeobecné konštrukčné charakteristiky**

1. Počet náprav: … a kolies: …

1.1. Počet a umiestnenie náprav so zdvojenými kolesami: …

2. Riaditeľné nápravy (počet, umiestnenie): …

3. Hnacie nápravy (počet, umiestnenie, prepojenie): … …

**Hlavné rozmery**

4. Rázvor ([e]): … mm

4.1. Vzdialenosť náprav: 1-2: … mm 2-3: … mm 3-4: … mm

5.1. Maximálna prípustná dĺžka: … mm

6.1. Maximálna prípustná šírka: … mm

7.1. Maximálna prípustná výška: … mm

8. Zaťaženie točnice pre návesový ťahač (maximálne a minimálne): … mm

12.1. Maximálne prípustný zadný previs: … mm

**Hmotnosti**

14. Hmotnosť nedokončeného vozidla v pohotovostnom stave: …..kg

14.1. Rozloženie tejto hmotnosti medzi nápravy: 1. … kg 2. … kg 3. … kg

14.2. Skutočná hmotnosť nedokončeného vozidla: …..kg

15. Minimálna hmotnosť vozidla po dokončení: … kg

15.1. Rozloženie tejto hmotnosti medzi nápravy: 1. … kg 2. … kg 3. … kg

16. Maximálne technicky prípustné hmotnosti

16.1. Maximálna technicky prípustná naložená hmotnosť: … kg

16.2. Technicky prípustná hmotnosť na každú nápravu: 1. … kg 2. … kg 3. … kg atď.

16.3. Technicky prípustná hmotnosť na každú skupinu náprav: 1. … kg 2. … kg 3. … kg atď.

16.4. Maximálna technicky prípustná hmotnosť jazdnej súpravy: … kg

17. Určené maximálne prípustné evidenčné/prevádzkové hmotnosti vo vnútroštátnej/medzinárodnej cestnej doprave ([1])([o])

17.1. Určená maximálna prípustná evidenčná/prevádzková hmotnosť v naloženom stave: … kg

17.2. Určená maximálna prípustná evidenčná/prevádzková hmotnosť zaťaženého vozidla na každú nápravu:
1. … kg 2. … kg 3. … kg

17.3. Určená maximálna prípustná evidenčná/prevádzková hmotnosť zaťaženého vozidla na každú skupinu náprav:
1. … kg 2. … kg 3. … kg

17.4. Určená maximálna prípustná evidenčná/prevádzková hmotnosť jazdnej súpravy: … kg

18. Maximálna technicky prípustná hmotnosť ťahaného prívesu v prípade:

18.1. ojového prívesu: … kg

18.3. prívesu so stredovou nápravou: … kg

18.4. nebrzdeného prívesu: … kg

19. Maximálna technicky prípustná statická hmotnosť v bode spojenia: … kg

**Pohonná jednotka**

20. Výrobca motora: …

21. Kód motora vyznačený na motore: …

22. Pracovný princíp: …

23. Výlučne elektrický: áno/nie ([1])

23.1. Hybridné (elektrické) vozidlo: áno/nie ([1])

24. Počet a usporiadanie valcov: …

25. Zdvihový objem: …… $cm^3$

26. Palivo: motorová nafta/benzín/LPG/CNG-biometán/LNG/etanol/bionafta/vodík ([1])

26.1. Jednopalivové/dvojpalivové/viacpalivové/duálne ([1])

26.2. (Iba dvojpalivové) Typ 1A/Typ 1B/Typ 2A/Typ 2B/Typ 3B ([1])

27. Maximálny výkon

27.1. Maximálny čistý výkon ([g]): kW pri … $min^{-1}$ (spaľovací motor) ([1])

27.2. Najvyšší hodinový výkon: … kW (elektrický motor) ([1])

27.3. Maximálny čistý výkon: … kW (elektrický motor) ([1])

27.4. Maximálny 30-minútový výkon: … kW (elektrický motor) ([1])

28. Spojka (typ): …

**Maximálna rýchlosť**

29. Maximálna rýchlosť: … km/h

**Nápravy a zavesenie**

31. Umiestnenie zdvíhateľnej nápravy, resp. náprav: …

32. Poloha nápravy (náprav) s premiestniteľným zaťažením: …

33. Hnacie nápravy s pneumatickým pružením alebo uznané ako rovnocenné: áno/nie ([1])

35. Kombinácia pneumatika/koleso ([h]): …

**Brzdy**

36. Spôsob zapojenia brzd prípojného vozidla mechanický/elektrický/pneumatický/hydraulický ([1])

37. Tlak v napájaní brzdového systému prípojného vozidla: … bar

**Spojovacie zariadenie**

44. Číslo alebo značka typového schválenia spojovacieho zariadenia (ak je namontované): …

45. Typy alebo triedy spojovacích zariadení, ktoré sa môžu namontovať: ….

45.1. Charakteristické hodnoty ([1]): D: …/ V: …/ S: …/ U: …

**Environmentálne vlastnosti**

46. Hladina zvuku

Stojaceho vozidla: … dB(A) pri otáčkach motora: … $min^{-1}$

Za jazdy: … dB(A)

47. Úroveň výfukových emisií ([l]): Euro …

48. Výfukové emisie ([m])([m1])([m2]):

Číslo základného regulačného aktu a posledného meniaceho regulačného aktu: …

1.1. Skúšobný postup: Typ I alebo ESC ([1])

CO: … HC: … $NO_x$: … HC + $NO_x$: … Tuhé častice: …

Opacita dymu (ELR): … ($m^{-1}$)

1.2. Skúšobný postup: Typ I [Euro 5 alebo 6 ([1])] alebo WHSC (EURO VI) ([1])

CO: … THC: … NMHC: … $NO_x$: … THC + $NO_x$: …

$NH_3$: … Tuhé častice (hmotnosť): … Častice (množstvo): …

2.1. Skúšobný postup: ETC (v prípade potreby)

CO: … $NO_x$: … NMHC: … THC: … $CH_4$: … Tuhé častice: …

2.2. Skúšobný postup: WHTC (EURO VI)

CO: … $NO_x$: … NMHC: … THC: … $CH_4$: … $NH_3$: …
Tuhé častice (hmotnosť): … Častice (množstvo): …

48.1. Korigovaná hodnota koeficientu absorpcie dymu: … ($m^{-1}$)

**Rôzne**

52. Poznámky ([n]): …

STRANA 2

VOZIDLO KATEGÓRIE $N_3$

(nedokončené vozidlá)

***Strana 2***

**Všeobecné konštrukčné charakteristiky**

1. Počet náprav: … a kolies: …

1.1. Počet a umiestnenie náprav so zdvojenými kolesami: …

2. Riaditeľné nápravy (počet, umiestnenie): …

3. Hnacie nápravy (počet, umiestnenie, prepojenie): … …

**Hlavné rozmery**

4. Rázvor ([e]): … mm

4.1. Vzdialenosť náprav: 1-2: … mm 2-3: … mm 3-4: … mm

5.1. Maximálna prípustná dĺžka: … mm

6.1. Maximálna prípustná šírka: … mm

8. Zaťaženie točnice pre návesový ťahač (maximálne a minimálne): … mm

12.1. Maximálne prípustný zadný previs: … mm

**Hmotnosti**

14. Hmotnosť nedokončeného vozidla v pohotovostnom stave: …..kg

14.1. Rozloženie tejto hmotnosti medzi nápravy: 1. … kg 2. … kg 3. … kg

14.2. Skutočná hmotnosť nedokončeného vozidla: …..kg

15. Minimálna hmotnosť vozidla po dokončení: … kg

15.1. Rozloženie tejto hmotnosti medzi nápravy: 1. … kg 2. … kg 3. … kg

16. Maximálne technicky prípustné hmotnosti

16.1. Maximálna technicky prípustná naložená hmotnosť: … kg

16.2. Technicky prípustná hmotnosť na každú nápravu: 1. … kg 2. … kg 3. … kg atď.

16.3. Technicky prípustná hmotnosť na každú skupinu náprav: 1. … kg 2. … kg 3. … kg atď.

16.4. Maximálna technicky prípustná hmotnosť jazdnej súpravy: … kg

17. Určené maximálne prípustné evidenčné/prevádzkové hmotnosti vo vnútroštátnej/medzinárodnej cestnej doprave ([1])([o])

17.1. Určená maximálna prípustná evidenčná/prevádzková hmotnosť v naloženom stave: … kg

17.2. Určená maximálna prípustná evidenčná/prevádzková hmotnosť zaťaženého vozidla na každú nápravu:

1. … kg 2. … kg 3. … kg

17.3. Určená maximálna prípustná evidenčná/prevádzková hmotnosť zaťaženého vozidla na každú skupinu náprav:
1. … kg 2. … kg 3. … kg

17.4. Určená maximálna prípustná evidenčná/prevádzková hmotnosť jazdnej súpravy: … kg

18. Maximálna technicky prípustná hmotnosť ťahaného prívesu v prípade:

18.1. ojového prívesu: … kg

18.3. prívesu so stredovou nápravou: … kg

18.4. nebrzdeného prívesu: … kg

19. Maximálna technicky prípustná statická hmotnosť v bode spojenia: … kg

**Pohonná jednotka**

20. Výrobca motora: …

21. Kód motora vyznačený na motore: …

22. Pracovný princíp: …

23. Výlučne elektrický: áno/nie ([1])

23.1. Hybridné (elektrické) vozidlo: áno/nie ([1])

24. Počet a usporiadanie valcov: …

25. Zdvihový objem: …… $cm^3$

26. Palivo: motorová nafta/benzín/LPG/CNG-biometán/LNG/etanol/bionafta/vodík ([1])

26.1. Jednopalivové/dvojpalivové/viacpalivové/duálne ([1])

26.2. (Iba dvojpalivové) Typ 1A/Typ 1B/Typ 2A/Typ 2B/Typ 3B ([1])

27. Maximálny výkon

27.1. Maximálny čistý výkon ([g]): kW pri … $min^{-1}$ (spaľovací motor) ([1])

27.2. Najvyšší hodinový výkon: … kW (elektrický motor) ([1])

27.3. Maximálny čistý výkon: … kW (elektrický motor) ([1])

27.4. Maximálny 30-minútový výkon: … kW (elektrický motor) ([1])

28. Spojka (typ): …

**Maximálna rýchlosť**

29. Maximálna rýchlosť: … km/h

**Nápravy a zavesenie**

30.1. Rozchod každej riadenej nápravy: … mm

30.2. Rozchod všetkých ostatných náprav: … mm

32. Poloha nápravy (náprav) s premiestniteľným zaťažením: …

33. Hnacie nápravy s pneumatickým pružením alebo uznané ako rovnocenné: áno/nie ([1])

35. Kombinácia pneumatika/koleso ([h]): …

**Brzdy**

36. Spôsob zapojenia brzd prípojného vozidla mechanický/elektrický/pneumatický/hydraulický ([1])

37. Tlak v napájaní brzdového systému prípojného vozidla: … bar

**Spojovacie zariadenie**

44. Číslo alebo značka typového schválenia spojovacieho zariadenia (ak je namontované): …

45. Typy alebo triedy spojovacích zariadení, ktoré sa môžu namontovať: ….

45.1. Charakteristické hodnoty ([1]): D: …/ V: …/ S: …/ U: …

**Environmentálne vlastnosti**

46. Hladina zvuku

Stojaceho vozidla: … dB(A) pri otáčkach motora: … $min^{-1}$

Za jazdy: … dB(A)

47. Úroveň výfukových emisií ([l]): Euro …

48. Výfukové emisie ([m])([m1])([m2]):

Číslo základného regulačného aktu a posledného meniaceho regulačného aktu: …

1.1 Skúšobný postup: Elektronické riadenie stability (ESC)

CO: … HC: … $NO_x$: … HC + $NO_x$: … Tuhé častice: …

Opacita dymu (ELR): … ($m^{-1}$)

1.2. Skúšobný postup: WHSC (EURO VI)

CO: … THC: … NMHC: … $NO_x$: … THC + $NO_x$: … $NH_3$: …
Tuhé častice (hmotnosť): … Častice (množstvo): …

2.1. Skúšobný postup: ETC (v prípade potreby)

CO: … $NO_x$: … NMHC: … THC: … $CH_4$: …

Tuhé častice: …

2.2. Skúšobný postup: WHTC (EURO VI)

CO: … $NO_x$: … NMHC: … THC: … $CH_4$: … $NH_3$: …
Tuhé častice (hmotnosť): … Častice (množstvo): …

48.1. Korigovaná hodnota koeficientu absorpcie dymu: … ($m^{-1}$)

**Rôzne**

52. Poznámky ([n]): …

STRANA 2

KATEGÓRIE VOZIDIEL $O_1$ a $O_2$

(nedokončené vozidlá)

***Strana 2***

**Všeobecné konštrukčné charakteristiky**

1. Počet náprav: … a kolies: …

1.1. Počet a umiestnenie náprav so zdvojenými kolesami: …

**Hlavné rozmery**

4. Rázvor ([e]): … mm

4.1. Vzdialenosť náprav: 1-2: … mm 2-3: … mm 3-4: … mm

5.1. Maximálna prípustná dĺžka: … mm

6.1. Maximálna prípustná šírka: … mm

7.1. Maximálna prípustná výška: … mm

10. Vzdialenosť medzi prednou časťou motorového vozidla a stredom spojovacieho zariadenia: … mm

12.1. Maximálne prípustný zadný previs: … mm

**Hmotnosti**

14. Hmotnosť nedokončeného vozidla v pohotovostnom stave: …..kg

14.1. Rozloženie tejto hmotnosti medzi nápravy: 1. … kg 2. … kg 3. … kg

14.2. Skutočná hmotnosť nedokončeného vozidla: …..kg

15. Minimálna hmotnosť vozidla po dokončení: … kg

15.1. Rozloženie tejto hmotnosti medzi nápravy: 1. … kg 2. … kg 3. … kg

16. Maximálne technicky prípustné hmotnosti

16.1. Maximálna technicky prípustná naložená hmotnosť: … kg

16.2. Technicky prípustná hmotnosť na každú nápravu: 1. … kg 2. … kg 3. … kg atď.

16.3. Technicky prípustná hmotnosť na každú skupinu náprav: 1. … kg 2. … kg 3. … kg atď.

19.1. Maximálna technicky prípustná maximálna statická hmotnosť v bode spojenia v prípade návesu alebo prívesu so stredovou nápravou: … kg

**Maximálna rýchlosť**

29. Maximálna rýchlosť: … km/h

**Nápravy a zavesenie**

30.1. Rozchod každej riadenej nápravy: … mm

30.2. Rozchod všetkých ostatných náprav: … mm

31. Umiestnenie zdvíhateľnej nápravy, resp. náprav: …

32. Poloha nápravy (náprav) s premiestniteľným zaťažením: …

34. Nápravy s pneumatickým pružením alebo uznané ako rovnocenné: áno/nie ([1])

35. Kombinácia pneumatika/koleso ([h]): …

**Spojovacie zariadenie**

44. Číslo alebo značka typového schválenia spojovacieho zariadenia (ak je namontované): …

45. Typy alebo triedy spojovacích zariadení, ktoré sa môžu namontovať: …

45.1. Charakteristické hodnoty ([1]): D: …/ V: …/ S: …/ U: …

**Rôzne**

52. Poznámky ([n]): …

STRANA 2

KATEGÓRIE VOZIDIEL $O_3$ a $O_4$

(nedokončené vozidlá)

***Strana 2***

**Všeobecné konštrukčné charakteristiky**

1. Počet náprav: … a kolies: …

1.1. Počet a umiestnenie náprav so zdvojenými kolesami: …

2. Riaditeľné nápravy (počet, umiestnenie): …

**Hmotnosti**

14. Hmotnosť nedokončeného vozidla v pohotovostnom stave: …..kg

14.1. Rozloženie tejto hmotnosti medzi nápravy: 1. … kg 2. … kg 3. … kg

14.2. Skutočná hmotnosť nedokončeného vozidla: …..kg

15. Minimálna hmotnosť vozidla po dokončení: … kg

15.1. Rozloženie tejto hmotnosti medzi nápravy: 1. … kg 2. … kg 3. … kg

16. Maximálne technicky prípustné hmotnosti

16.1. Maximálna technicky prípustná naložená hmotnosť: … kg

16.2. Technicky prípustná hmotnosť na každú nápravu: 1. … kg 2. … kg 3. … kg atď.

16.3. Technicky prípustná hmotnosť na každú skupinu náprav: 1. … kg 2. … kg 3. … kg atď.

17. Určené maximálne prípustné evidenčné/prevádzkové hmotnosti vo vnútroštátnej/medzinárodnej cestnej doprave ([1])([o])

17.1. Určená maximálna prípustná evidenčná/prevádzková hmotnosť v naloženom stave: … kg

17.2. Určená maximálna prípustná evidenčná/prevádzková hmotnosť zaťaženého vozidla na každú nápravu:

1. … kg 2. … kg 3. … kg

17.3. Určená maximálna prípustná evidenčná/prevádzková hmotnosť zaťaženého vozidla na každú skupinu náprav:

1. … kg 2. … kg 3. … kg

19.1. Maximálna technicky prípustná maximálna statická hmotnosť v bode spojenia v prípade návesu alebo prívesu so stredovou nápravou: … kg

**Maximálna rýchlosť**

29. Maximálna rýchlosť: … km/h

**Nápravy a zavesenie**

31. Umiestnenie zdvíhateľnej nápravy, resp. náprav: …

32. Poloha nápravy (náprav) s premiestniteľným zaťažením: …

34. Nápravy s pneumatickým pružením alebo uznané ako rovnocenné: áno/nie ([1])

35. Kombinácia pneumatika/koleso ([h]): …

**Spojovacie zariadenie**

44. Číslo alebo značka typového schválenia spojovacieho zariadenia (ak je namontované): …

45. Typy alebo triedy spojovacích zariadení, ktoré sa môžu namontovať: …

45.1. Charakteristické hodnoty ([1]): D: …/ V: …/ S: …/ U: …

**Rôzne**

52. Poznámky ([n]): …

## Vysvetlivky

([1]) Nehodiace sa prečiarknuť.

([a]) Uveďte identifikačný kód.

([b]) Uveďte, či je vozidlo vhodné na použitie v pravostrannej alebo ľavostrannej premávke, príp. v pravostrannej i ľavostrannej premávke.

([c]) Uveďte, či namontovaný rýchlometer má metrické alebo metrické i britské jednotky.

([d]) Toto vyhlásenie nesmie obmedziť právo členských štátov požadovať technické úpravy na zápis vozidla do evidencie v členskom štáte, pre ktorý nebolo určené, v prípade, že je smer premávky na opačnej strane vozovky.

([e]) Položky 4 a 4.1 sa vyplnia v súlade s definíciami rázvoru kolies a vzdialenosti náprav v článku 2 ods. 25 a 26 nariadenia (EÚ) č. 1230/2012.

([g]) V prípade hybridných elektrických vozidiel uveďte oba výstupné výkony.

([h]) Nepovinné vybavenie, možno doplniť v bode 52 „Poznámky“.

([i]) Použijú sa kódy opísané v oddiele C prílohy II.

([j]) Uveďte len základnú farbu, resp. farby: biela, žltá, oranžová, červená, fialová, modrá, zelená, sivá, hnedá alebo čierna.

([k]) Okrem sedadiel určených na používanie len keď vozidlo stojí a okrem počtu miest prístupných pre osoby na vozíku.

Pre autokary, ktoré patria do kategórie vozidiel $M^3$, sa do počtu cestujúcich zaráta aj počet členov posádky.

([l]) Doplňte číslo emisnej triedy Euro a znak, ktorý zodpovedá ustanoveniam používaným pri typovom schvaľovaní.

([m]) Opakovane uveďte v prípade rozličných palív, ktoré možno použiť. Vozidlá, ktoré môžu používať benzínové aj plynné palivo pri ktorých však benzínový systém slúži len na núdzové účely alebo štartovanie a vozidlá, ktorých benzínová nádrž nemôže obsahovať viac ako 15 litrov benzínu, sa považujú za vozidlá, ktoré používajú len plynové palivo.

([m1]) V prípade potreby zopakovať pri dvojpalivových motoroch a vozidlách spĺňajúcich normu EURO VI.

([m2]) Uvedú sa iba emisie, ktoré boli posúdené v súlade s relevantným regulačným aktom(-(mi).

([n]) Ak je vozidlo vybavené radarovým zariadením krátkeho dosahu v pásme 24 GHz v súlade s rozhodnutím Komisie 2005/50/ES[31], výrobca na tomto mieste uvedie: „Vozidlo vybavené radarovým zariadením krátkeho dosahu v pásme 24 GHz.“.

([o]) Výrobca môže tieto položky doplniť na účely medzinárodnej alebo vnútroštátnej cestnej dopravy, príp. oboch dopráv

Na účely vnútroštátnej cestnej dopravy sa v položke uvedie kód krajiny, v ktorej sa vozidlo má zapísať do evidencie. Uvedený kód musí byť v súlade s normou ISO 3166-1:2006.

Na účely medzinárodnej cestnej dopravy sa v položke uvedie číslo smernice (napr. „96/53/ES“ v prípade smernice Rady č. 96/53/ES).

([p]) Ekologické inovácie.

([p1]) Všeobecný kód ekologickej inovácie, resp. ekologických inovácií pozostáva z týchto častí oddelených medzerou:

— kód schvaľovacieho úradu stanovený v prílohe VII,

— Jednotlivý kód každej ekologickej inovácie, ktorou je vozidlo vybavené, uvádzaný v chronologickom poradí podľa schvaľovacích rozhodnutí Komisie.

---

[31] rozhodnutie Komisie 2005/50/ES zo 17. januára 2005 o zosúladení rádiového frekvenčného spektra v pásme 24 GHz na časovo obmedzené využitie pre automobilové radarové zariadenie krátkeho dosahu na území Spoločenstva (Ú. v. EÚ L 21, 25.1.2005, s. 15).

— Napr. všeobecný kód troch ekologických inovácií schválených chronologicky ako 10, 15 a 16, ktorými je vybavené vozidlo osvedčené nemeckým schvaľovacím úradom, má podobu: ‘e1 10 15 16’.)

([p2]) Výsledná úspora emisií $CO^2$ pre každú ekologickú inováciu osobitne.

([q]) V prípade dokončovaných vozidiel kategórie $N_1$, ktoré spadajú do pôsobnosti nariadenia (ES) č. 715/2007.

# PRÍLOHA X

## POSTUPY NA ZABEZPEČENIE ZHODY VÝROBY

1. **Ciele**

1.1. Cieľom postupu na zabezpečenie zhody výroby je, aby každé vyrobené vozidlo, systém, komponent, samostatná technická jednotka, časť alebo vybavenie boli zhodné so schváleným typom.

1.2. Neoddeliteľnou súčasťou postupu na zabezpečenie zhody výroby je posudzovanie systémov riadenia kvality, uvedené v bode 2 ako „počiatočné posúdenie“, a overovanie predmetu schvaľovania a kontroly týkajúce sa výrobkov, uvedené v bode 3 ako „opatrenia na zabezpečenie zhody výrobku“.

2. **Počiatočné posúdenie**

2.1. Pred udelením typového schválenia schvaľovací úrad overí, či výrobca zaviedol uspokojivé opatrenia a postupy na zabezpečenie, že sú vozidlá, systémy, komponenty, samostatné technické jednotky, časti alebo vybavenie vyrobené v zhode so schváleným typom.

2.2. Návod na vykonávanie týchto posúdení je možné nájsť v norme EN ISO 19011:2011 – Návod na auditovanie systému manažérstva kvality a/alebo systému environmentálneho manažérstva.

2.3. Súlad s požiadavkami bodu 2.1 sa overí k spokojnosti schvaľovacieho úradu, takto:

Schvaľovací úrad musí vyjadriť spokojnosť s počiatočným posúdením a opatreniami na zabezpečenie zhody výrobku uvedenými v bode 3, pričom podľa potreby zohľadní jedno z opatrení opísaných v bodoch 2.3.1 až 2.3.3, alebo prípadne úplnú alebo čiastočnú kombináciu uvedených opatrení.

2.3.1. Počiatočné posúdenie a overovanie opatrení na zabezpečenie zhody výrobku môže vykonať aj schvaľovací úrad alebo určený orgán menovaný na tento účel schvaľovacím úradom.

2.3.1.1. Pri stanovení rozsahu počiatočného posúdenia, ktoré sa má vykonať, môže schvaľovací úrad zohľadniť tieto informácie:

a) či výrobca má certifikáciu podobnú tej, ktorá je uvedená v bode 2.3.3, ktorá nespĺňa podmienky alebo nebola uznaná podľa uvedeného bodu;

b) v prípade typového schválenia systému, komponentu alebo samostatnej technickej jednotky, posúdenia systému kvality, ktoré vykonáva výrobca, resp. výrobcovia vozidla v priestoroch výrobcu systému, komponentu alebo samostatnej technickej jednotky v súlade s jednou alebo viacerými špecifikáciami priemyselného odvetvia, ktoré spĺňajú požiadavky noriem EN ISO 9001:2008 alebo ISO/TS16949:2009.

c) či v jednom z členských štátov jedno alebo viaceré typové schválenia výrobcu boli nedávno odňaté kvôli nedostatočnej kontrole zhody výroby. V takom prípade sa prvé posúdenie schvaľovacieho úradu neobmedzuje na akceptovanie systému kvality výrobcu, ale musí zahŕňať overenie, či boli

zavedené všetky potrebné zlepšenia na zabezpečenie účinnej kontroly, aby boli vozidlá, systémy, komponenty alebo samostatné technické jednotky vyrobené v zhode so schváleným typom.

2.3.2. Počiatočné posúdenie a overovanie opatrení na zabezpečenie zhody výrobku môže vykonať aj schvaľovací úrad iného členského štátu alebo určený orgán menovaný na tento účel schvaľovacím úradom.

2.3.2.1. V tom prípade vyhotoví schvaľovací úrad iného členského štátu vyhlásenie o zhode, v ktorom sa uvedú priestory a výrobné zariadenia, ktoré uvedený schvaľovací úrad považoval za relevantné pre výrobok, resp. výrobky, ktorým sa má udeliť typové schválenie, ako aj regulačné akty, podľa ktorých sa majú tieto výrobky typovo schváliť.

2.3.2.2. Po prijatí žiadosti o vyhlásenie o zhode od schvaľovacieho úradu členského štátu udeľujúceho typové schválenie schvaľovací úrad iného členského štátu pošle ihneď vyhlásenie o zhode alebo oznámi žiadajúcemu schvaľovaciemu úradu, že nie je schopný poskytnúť takéto vyhlásenie.

2.3.2.3. Vyhlásenie o zhode obsahuje aspoň tieto údaje:

| | | |
|---|---|---|
| a) | Skupina alebo spoločnosť | (napríklad automobilový závod XYZ) |
| b) | Konkrétna organizácia | (napríklad európska divízia) |
| c) | Závody/prevádzky | [napríklad závod na motory 1 (v krajine A) – závod na vozidlá 2 (v krajine B)] |
| d) | Sortiment vozidiel/komponentov | (napríklad všetky modely kategórie $M_1$) |
| e) | Posudzované oblasti | (napríklad montáž motorov, lisovanie a montáž karosérií, montáž vozidla) |
| f) | Preskúmané dokumenty | (napríklad príručka a postupy zabezpečenia kvality spoločnosti a prevádzky) |
| g) | Dátum posúdenia | (napr. audit vykonaný od dd/mm/rrrr do dd/mm/rrrr) |
| h) | Plánovaná monitorovacia návšteva | (napr. mm/rrrr) |

2.3.3. Schvaľovací úrad môže uznať aj osvedčenie výrobcu podľa normy EN ISO 9001: 2008 alebo normy ISO/TS16949:2009 (rozsah pôsobnosti tohto osvedčenia sa v tomto prípade vzťahuje na výrobok, resp. výrobky, ktoré sa majú schváliť), alebo rovnocennej normy ako osvedčenie spĺňajúce požiadavky počiatočného posúdenia podľa bodu 2.3 za predpokladu, že zhoda výroby sa vzťahuje na systém riadenia kvality výrobcu a že typové schválenie nebolo odňaté podľa bodu 2.3.1.1 písm. c). Výrobca poskytne podrobné údaje o osvedčovaní a informuje schvaľovací úrad o každej zmene platnosti alebo rozsahu osvedčovania.

2.4. Na účely typového schválenia vozidla sa nemusia opakovať počiatočné posúdenia vykonávané s cieľom udeliť typové schválenie pre systémy, komponenty a samostatné technické jednotky vozidla, doplnia sa však o posúdenie miest a činností súvisiacich s montážou vozidla ako celku, ktoré neboli zahrnuté v predchádzajúcich posúdeniach.

## 3. Opatrenia na zabezpečenie zhody výrobku

3.1. Každé vozidlo, systém, komponent alebo samostatná technická jednotku, časť alebo zariadenie schválené podľa predpisu EHK OSN pripojeného k revidovanej dohode z roku 1958 a podľa tohto predpisu musia byť vyrobené tak, aby boli zhodné s typom schváleným na základe splnenia požiadaviek tejto prílohy, uvedeného predpisu EHK OSN a tohto nariadenia.

3.2. Pred udelením typového schválenia podľa tohto predpisu a predpisu EHK OSN pripojeného k revidovanej dohode z roku 1958 schvaľovací úrad overí existenciu primeraných opatrení a zdokumentovaných plánov kontrol, ktoré sa dohodnú s výrobcom v prípade každého schválenia, s cieľom vykonať v určených intervaloch skúšky alebo súvisiace kontroly potrebné na overenie neustáleho súladu so schváleným typom, vrátane prípadných testov špecifikovaných v tomto nariadení a v uvedenom predpise EHK OSN.

3.3. Držiteľ typového schválenia predovšetkým:

3.3.1. zabezpečí existenciu a používanie postupov účinnej kontroly zhody výrobkov (vozidiel, systémov, komponentov alebo samostatných technických jednotiek, častí alebo vybavenia) so schváleným typom;

3.3.2. má prístup k skúšobnému alebo inému vhodnému zariadeniu potrebnému na kontrolu zhody s každým schváleným typom;

3.3.3. zabezpečí, aby boli údaje pochádzajúce zo skúšok alebo kontrol zaznamenávané a aby pripojené doklady boli prístupné počas obdobia do 10 rokov stanoveného po dohode so schvaľovacím úradom;

3.3.4. analyzuje výsledky každého typu skúšky alebo kontroly s cieľom overiť a zabezpečiť stabilitu charakteristík výrobku v prípustných odchýlkach priemyselnej výroby;

3.3.5. zabezpečí, aby sa pri každom type výrobku vykonávali aspoň kontroly predpísané v tomto nariadení a skúšky predpísané v relevantných regulačných aktoch uvedených v prílohe IV;

3.3.6. zabezpečí, že každá skupina vzoriek alebo testovacích výrobkov, ktorá preukáže nezhodu v danom druhu skúšky, vyvolá ďalší odber vzorky a skúšanie. Prijmú sa všetky potrebné kroky na obnovenie výrobného procesu, aby sa zabezpečila zhoda so schváleným typom.

3.4. V prípade postupného, zmiešaného alebo viacstupňového typového schválenia si môže schvaľovací úrad, ktorý udeľuje typové schválenie celého vozidla vyžiadať od ktoréhokoľvek schvaľovacieho úradu, ktorý udelil typové schválenie pre ktorýkoľvek príslušný systém, komponent alebo samostatnú technickú jednotku, konkrétne údaje týkajúce sa súladu s požiadavkami na zhodu výroby stanovenými v tejto prílohe.

3.5. Schvaľovací úrad, ktorý udeľuje typové schválenie celého vozidla, a nie je spokojný s vykazovanými údajmi uvedenými v bode 3.4., a ktorý to písomne oznámil príslušnému výrobcovi a schvaľovaciemu úradu udeľujúcemu typové schválenie pre systém, komponent alebo samostatnú technickú jednotku, musí požadovať vykonanie ďalších auditov alebo kontrol zhody výroby, ktoré musia prebiehať v priestoroch výrobcu, resp. výrobcov týchto systémov, komponentov alebo samostatných technických jednotiek. Výsledky týchto ďalších auditov alebo kontrol zhody výroby musia byť okamžite postúpené schvaľovaciemu úradu.

3.6. Ak sa uplatňujú body 3.4. a 3.5. a schvaľovací úrad, ktorý udeľuje typové schválenie celého vozidla nebol spokojný s výsledkami dodatočného auditu alebo kontroly, výrobca zabezpečí, aby sa zhoda výroby obnovila čo najskôr k spokojnosti tohto schvaľovacieho úradu a schvaľovacieho úradu udeľujúceho typové schválenie pre systém, komponent alebo samostatnú technickú jednotku.

4. **Opatrenia priebežného overovania**

4.1. Úrad, ktorý udelil typové schválenie, môže kedykoľvek overiť metódy kontroly zhody výroby uplatňované v každom výrobnom zariadení, a to prostredníctvom pravidelných auditov. Výrobca na tento účel umožní zástupcom tohto úradu prístup k miestu výroby, inšpekcie, testovania, skladovania a distribúcie a poskytne všetky potrebné informácie týkajúce sa dokumentácie a záznamov o systéme riadenia kvality.

4.1.1. Bežným prístupom v rámci takéhoto pravidelného auditu je monitorovanie priebežnej účinnosti postupov stanovených v oddieloch 1 a 2 (počiatočné posúdenie a opatrenia na zabezpečenie zhody výrobku).

4.1.1.1. Dozorné činnosti vykonávané technickými službami (kvalifikovanými alebo uznanými v súlade s požiadavkami bodu 2.3.3) sa akceptujú ako činnosti zodpovedajúce požiadavke bodu 4.1.1 z hľadiska postupov vytvorených pri počiatočnom posúdení.

4.1.1.2. Bežná frekvencia overovania zo strany schvaľovacieho úradu (iná než je uvedené v bode 4.1.1.1) má byť taká, aby zabezpečila, že sa príslušné kontroly vykonávané v súlade s oddielmi 1 a 2 preskúmajú v intervaloch na základe metodiky hodnotenia rizík, ktorá je v súlade s medzinárodnou normou ISO 31000: 2009 – Riadenie rizík – Zásady a usmernenia a takéto preverenie musí v každom prípade uskutočniť aspoň raz za tri roky. Táto metodológia predovšetkým zohľadní akékoľvek nezhody, ktoré uviedli ostatné členské štáty v kontexte článku 54 ods. 1.

4.2. Pri každom preskúmaní sa záznamy zo skúšok alebo kontrol a záznamy o výrobe, najmä záznamy tých skúšok alebo kontrol, ktoré sú zdokumentované v súlade s požiadavkami bodu 2.2 sprístupnia technikovi.

4.3. Inšpektor môže náhodne vybrať vzorky, ktoré sa majú skúšať v laboratóriu výrobcu alebo v priestoroch technickej služby. V takomto prípade sa vykoná iba fyzická skúška. Minimálny počet vzoriek sa môže stanoviť na základe výsledkov vlastných kontrol výrobcu.

4.4. Technik, ktorý zastáva názor, že úroveň kontroly je nedostatočná, alebo považuje za nevyhnutné preveriť platnosť skúšok vykonaných v súlade s bodom 4.2, musí vybrať vzorky, ktoré sa pošlú technickej službe na účel vykonania fyzických skúšok v súlade s požiadavkami zhody výroby, stanovenými v regulačných aktoch uvedených v prílohe IV.

4.5. Keď sa počas kontroly alebo monitorovacieho preskúmania zistia neuspokojivé výsledky, schvaľovací úrad podnikne všetky potrebné kroky aby zabezpečil, že výrobca čo najrýchlejšie obnoví zhodu výroby.

4.6. V prípadoch, keď sa vyžaduje súlad s predpismi EHK OSN podľa tohto nariadenia, výrobca sa môže rozhodnúť, že bude uplatňovať ustanovenia tejto prílohy ako rovnocennú alternatívu k požiadavkám na zhodu výroby uvedeným v

príslušných predpisoch EHK OSN. Ak sa však uplatňuje bod 4.4 alebo 4.5, všetky samostatné požiadavky na zhodu výroby uvedené v predpisoch EHK OSN musia byť splnené k spokojnosti schvaľovacieho úradu, pokiaľ tento úrad nerozhodne o tom, že zhoda výroby bola obnovená.

# PRÍLOHA XI

## VZOR A SYSTÉM ČÍSLOVANIA PRE POVOLENIE NA UVEDENIE NA TRH A DO PREVÁDZKY ČASTÍ ALEBO VYBAVENIA, KTORÉ MÔŽU PREDSTAVOVAŤ VÁŽNE RIZIKO PRE SPRÁVNE FUNGOVANIE DÔLEŽITÝCH SYSTÉMOV

1. **Všeobecné požiadavky**

1.1. Uvedenie na trh častí alebo vybavenia, ktoré môžu predstavovať vážne riziko pre správne fungovanie systémov dôležitých pre bezpečnosť vozidla alebo jeho environmentálne vlastnosti, podlieha povoleniu v súlade s článkom 55 ods. 1 nariadenia (EÚ) č. xxx/201X.

1.2. Takéto povolenie má formu osvedčenia, ktorého vzor je uvedený v dodatku k tejto prílohe, a čísluje sa v súlade s ustanoveniami bodu 2.

1.3. Osvedčenie uvedené v bode 1.2. obsahuje požiadavky týkajúce sa konštrukčnej a funkčnej bezpečnosti, ako aj ochrany životného prostredia a podľa potreby skúšobných noriem. Tieto požiadavky sa môžu zakladať na regulačných aktoch uvedených v prílohe IV k nariadeniu (EU) č. XXX/201X, môžu sa vypracovať podľa príslušného stavu bezpečnostnej, environmentálnej a skúšobnej technológie, alebo ak je to vhodný spôsob na dosiahnutie požadovaných bezpečnostných alebo environmentálnych cieľov, môžu pozostávať z porovnania časti alebo vybavenia s vlastnosťami pôvodného vozidla prípadne niektorej z jeho častí.

1.4. Táto príloha sa neuplatňuje na časť alebo vybavenie, ktoré nie je uvedené v prílohe XIII. Na uvedenie údajov alebo skupiny údajov v prílohe XIII sa stanoví primerané prechodné obdobie s cieľom umožniť výrobcovi časti alebo vybavenia, aby mohol požiadať o povolenie a získať ho. Zároveň sa v prípade potreby môže určiť dátum, s cieľom vylúčiť z uplatňovania tejto prílohy časti alebo vybavenie určené pre vozidlá typovo schválené pred týmto dátumom.

2. **Systém číslovania**

2.1. Číslo osvedčenia na uvedenie na trh a do prevádzky častí alebo vybavenia, ktoré môžu predstavovať vážne riziko pre správne fungovanie systémov dôležitých pre bezpečnosť vozidla alebo jeho environmentálne vlastnosti, pozostáva z piatich častí, ako sa uvádza v bodoch 2.1.1 až 2.1.5. Jednotlivé časti sa oddelia hviezdičkou („*“).

2.1.1. Časť 1: malé písmeno „e“, za ktorým nasleduje rozlišovacie číslo členského štátu (uvedené v dodatku k prílohe VII) vydávajúceho osvedčenie.

2.1.2. Časť 2: číslo nariadenia (EÚ) č. XXX/201X: uvedie sa „XXX/201X“.

2.1.3. Časť 3: Identifikácia časti alebo komponentu podľa zoznamu v prílohe XIII:

– Pre časti alebo vybavenie s významným vplyvom na konštrukčnú bezpečnosť a/alebo funkčnú bezpečnosť, to znamená symbol „I“, za ktorým nasleduje znak „/“ a príslušné „číslo položky“ zo zoznamu v bode I prílohy XIII. „Číslo položky“ má tri číslice a začína sa od „001“.

– Pre časti alebo vybavenie s významným vplyvom na environmentálne vlastnosti vozidla to znamená symbol „II“, za ktorým nasleduje znak „/“ a príslušné „číslo položky“ zo zoznamu v časti II prílohy XIII. „Číslo položky“ má tri číslice a začína sa od „001“.

2.1.4. Časť 4: poradové číslo osvedčenia.

– poradové číslo (podľa potreby s nulami na začiatku) na označenie čísla osvedčenia. Poradové číslo má tri číslice a začína sa od „001“.

2.1.5. Časť 5: Poradové číslo na označenie úrovne rozšírenia typového schválenia.

– dvojmiestne poradové číslo podľa potreby s nulou na začiatku začínajúce sa od „00“ pre každé vydané číslo typového schválenia.

2.2. Formát číslovania osvedčenia (s fiktívnymi poradovými číslami na účely vysvetlenia).

Príklad čísla osvedčenia vydaného Bulharskom pre časti alebo vybavenie integrované vo vozidle typovo schválenom podľa nariadenia (EÚ) č. XXX/201X:

– e34*XXX/201X*II/002*148*00

  – e34 = Bulharsko (časť 1)

  – XXX/201X – nariadenie (EÚ) XXX/201X (časť 2)

  – II/002 = položka 002 v zozname častí alebo vybavenia s významným vplyvom na environmentálne vlastnosti vozidla (časť 3)

  – 148 = poradové číslo osvedčenia (oddiel 4)

  – 00 = číslo úrovne rozšírenia (časť 5)

Príklad čísla osvedčenia vydaného Rakúskom pre časti alebo vybavenie integrované vo vozidle typovo schválenom podľa nariadenia (EÚ) č. XXX/201X, ktoré bolo raz rozšírené:

  – e12*168/2013*I/034*225*01

    – e12 = Rakúsko (časť 1)

    – XXX/201X – nariadenie (EÚ) XXX/201X (časť 2)

    – I/034 = Položka 034 v zozname častí alebo vybavenia s významným vplyvom na konštrukčnú a/alebo funkčnú bezpečnosť vozidla (časť 3)

    – 225 = poradové číslo osvedčenia (oddiel 4)

    – 01 = číslo úrovne rozšírenia (časť 5)

*Dodatok*

**VZORY OSVEDČENIA O TYPOVOM SCHVÁLENÍ EÚ**

VZOR

Najväčší formát: A4 (210 × 297 mm)

**OSVEDČENIE O POVOLENÍ EÚ**

Pečiatka schvaľovacieho úradu

| | | |
|---|---|---|
| Oznámenie o: | } | na uvedenie na trh častí alebo vybavenia, ktoré môžu predstavovať vážne riziko pre správne fungovanie systémov dôležitých pre bezpečnosť vozidla alebo jeho environmentálne vlastnosti |
| — udelení osvedčenia o povolení ([1])<br>— rozšírení osvedčenia o povolenia ([1])<br>— zamietnutí osvedčenia o povolení ([1])<br>— odňatí osvedčenia o povolení ([1]) | | |

ODDIEL I

Druh časti/vybavenia: …….

Čísla časti/vybavenia([1]): …….

Číslo osvedčenia o povolení EÚ: …….

Dôvod rozšírenia: …….

Názov a adresa výrobcu: …….

Názov a adresa, resp. názvy a adresy montážnych závodov:
…….

Meno a adresa zástupcu výrobcu (ak je ustanovený): ……..

ODDIEL II

Časť/vybavenie([1]) je konkrétne určené na montáž do tohto vozidla, resp. vozidiel:

Značka (obchodné meno výrobcu): …….

Typ, resp. typy([2]): …….

Variant, resp. varianty([2]): …….

Verzia, resp. verzie([2]): …….

ODDIEL III :

Požiadavky na:

a) konštrukčnú bezpečnosť vozidla([1]): …….

b) funkčnú bezpečnosť vozidla([1]): …….

c) environmentálnu ochranu vozidla([1]): …….

d) skúšobné normy([1]): …….

ODDIEL IV:

Požiadavky založené na:

a) prílohe, resp. prílohách([3]) ... k delegovanému nariadeniu Komisie (EÚ) č. …/…, (a prílohe, resp. prílohách([3]) …(a) k delegovanému nariadeniu Komisie (EÚ) č. …/…)([1]) naposledy zmenenému (delegovaným) nariadením (Komisie)([1]) (EÚ) č. …/…([1])([4])

b) porovnaní časti/vybavenia([1]) s bezpečnostnými/environmentálnymi([1]) vlastnosťami pôvodného vozidla/častí pôvodného vozidla([1]) (vysvetlite)([1])…….……
…….……
…

ODDIEL V

Technická služba zodpovedná za vykonávanie skúšok: …….

Dátum skúšobného protokolu: …….

Číslo skúšobného protokolu: …….

ODDIEL VI

Časť/vybavenie([1]) zhoršuje/nezhoršuje([1]) fungovanie systémov dôležitých pre bezpečnosť vozidla alebo jeho environmentálne vlastnosti.

Osvedčenie a povolení sa udeľuje/rozširuje/zamieta/odoberá([1])

Miesto: …….……

Dátum: …….……

Meno a podpis (alebo obrazová podoba „zdokonaleného elektronického podpisu“ podľa smernice 1999/93/ES vrátane údajov na overenie): . . . . . .
. . . . . ……..…

Prílohy:

Skúšobný protokol

## Vysvetlivky

*(Tieto vysvetlivky nemajú byť zahrnuté do osvedčenia)*

([1]) Nehodiace sa prečiarknuť.

([2]) Uveďte typ, variant a verziu v súlade s kritériami kategorizácie stanovenými v prílohe II.

([3]) Rímska číslica príslušnej prílohy k delegovanému nariadeniu Komisie alebo viacero rímskych číslic príslušných príloh k rovnakému delegovanému nariadeniu Komisie.

([4]) Uveďte poslednú zmenu delegovaného nariadenia Komisie podľa zmeny uplatňovanej na typové schválenie EÚ.

# PRÍLOHA XII

## OBMEDZENIA MALÝCH SÉRIÍ

1. Počet kusov jedného typu vozidla, ktorý sa má evidovať, predať alebo uviesť do prevádzky ročne v Únii podľa článku 39 neprekročí pre príslušnú kategóriu vozidiel počet uvedený v tabuľke:

| Kategória | Jednotky |
|---|---|
| $M_1$ | 1 000 |
| $M_2$, $M_3$ | 0 |
| $N_1$ | 1000 |
| $N_2$, $N_3$ | 0 |
| $O_1$, $O_2$ | 0 |
| $O_3$, $O_4$ | 0 |

2. Počet kusov jedného typu vozidla, ktorý sa má evidovať, predať alebo uviesť do prevádzky ročne v členskom štáte, bude stanovený týmto členským štátom, avšak v súlade s článkom 40 neprekročí pre príslušnú kategóriu vozidiel počet uvedený v tabuľke:

| Kategória | Jednotky |
|---|---|
| $M_1$ | 100 |
| $M_2$, $M_3$ | 250 |
| $N_1$ | 500 do 31. októbra 2016<br>250 od 1. novembra 2016 |
| $N_2$, $N_3$ | 250 |
| $O_1$, $O_2$ | 500 |
| $O_3$, $O_4$ | 250 |

3. Počet kusov jedného typu vozidla, ktorý sa má evidovať, predať alebo uviesť do prevádzky ročne v členskom štáte, bude stanovený týmto členským štátom, avšak v súlade s článkom 6 ods. 2 nariadenia (EÚ) č. 1230/2012 neprekročí pre príslušnú kategóriu vozidiel počet uvedený v tabuľke:

| Kategória | Jednotky |
|---|---|
| $M_2$, $M_3$ | 1 000 |
| $N_2$, $N_3$ | 1 200 |
| $O_3$, $O_4$ | 2 000 |

## PRÍLOHA XIII

## ZOZNAM ČASTÍ ALEBO VYBAVENIA, KTORÉ MÔŽU PREDSTAVOVAŤ ZÁVAŽNÉ NEBEZPEČENSTVO PRE SPRÁVNE FUNGOVANIE SYSTÉMOV DÔLEŽITÝCH PRE BEZPEČNOSŤ VOZIDLA ALEBO JEHO ENVIRONMENTÁLNE VLASTNOSTI, POŽIADAVKY NA VÝKON TÝCHTO ČASTÍ A VYBAVENIA, PRIMERANÉ SKÚŠOBNÉ POSTUPY,A USTANOVENIA O OZNAČOVANÍ A BALENÍ

### I. Časti alebo vybavenie, ktoré majú výrazný vplyv na bezpečnosť vozidla

| Číslo položky | Opis položky | Výkonnostná požiadavka | Skúšobný postup | Požiadavka na označovanie | Požiadavky na balenie |
|---|---|---|---|---|---|
| 1 | […] | | | | |
| 2 | | | | | |
| 3 | | | | | |

### II. Časti alebo vybavenie s významným vplyvom na environmentálne vlastnosti vozidla

| Číslo položky | Opis položky | Výkonnostná požiadavka | Skúšobný postup | Požiadavka na označovanie | Požiadavky na balenie |
|---|---|---|---|---|---|
| 1 | […] | | | | |
| 2 | | | | | |
| 3 | | | | | |

## PRÍLOHA XIV

## ZOZNAM TYPOVÝCH SCHVÁLENÍ EÚ UDELENÝCH, ZAMIETNUTÝCH ALEBO ODŇATÝCH PODĽA PRÍSLUŠNÝCH REGULAČNÝCH AKTOV

Pečiatka schvaľovacieho úradu

Číslo zoznamu:

Vzťahuje sa na obdobie: … do …

Poskytujú sa tieto informácie týkajúce sa každého typového schválenia EÚ, ktoré bolo udelené, zamietnuté alebo odňaté vo vyššie uvedenom období:

Výrobca:

Číslo typového schválenia EÚ:

Dôvod predĺženia (ak je to uplatniteľné):

Značka:

Typ:

Dátum vydania:

Dátum prvého vydania (v prípade predĺženia):

Dôvod zamietnutia (ak sa uplatňuje):

Dôvod odňatia (ak sa uplatňuje):

# PRÍLOHA XV

## REGULAČNÉ AKTY, V PRÍPADE KTORÝCH MOŽNO URČIŤ VÝROBCU ZA TECHNICKÚ SLUŽBU

1. **Ciele a rozsah pôsobnosti**

1.1. V tejto prílohe sa stanovuje zoznam regulačných aktov, v prípade ktorých možno určiť výrobcu za technickú službu v súlade s článkom 76 ods. 1.

1.2. Táto príloha obsahuje aj príslušné ustanovenia týkajúce sa určenia výrobcu za technickú službu, ktoré sa majú uplatňovať v rámci typového schvaľovania vozidiel, komponentov a samostatných technických jednotiek, na ktoré sa vzťahuje časť I prílohy IV.

1.3. Táto príloha sa však neuplatňuje na výrobcov, ktorí žiadajú o typové schválenie EÚ vozidiel vyrábaných v malých sériách, ako je uvedené v článku 39.

2. **Určenie výrobcu za technickú službu**

2.1. Výrobca určený za technickú službu je výrobca, ktorého určil schvaľovací úrad za skúšobné laboratórium, v ktorom sa vykonávajú schvaľovacie skúšky v jeho mene.

Výraz ‚vykonať skúšky' nie je obmedzený na meranie výkonu, ale vzťahuje sa aj na zaznamenávanie výsledkov skúšky a predloženie protokolu schvaľovaciemu úradu, vrátane súvisiacich záverov.

Zahŕňa kontrolu zhody s ustanoveniami, ktoré nemusia nevyhnutne vyžadovať meranie. To platí pre posúdenie otázky, či konštrukcia spĺňa legislatívne požiadavky.

3. **Zoznam regulačných aktov a obmedzení**

| | Predmet | Odkaz na regulačný akt |
|---|---|---|
| 4 A | Miesto na montáž a upevnenie zadných tabuliek s evidenčným číslom | Nariadenie (ES) č. 661/2009<br>Nariadenie (EÚ) č. 1003/2010 |
| 7 A | Zvukové výstražné zariadenia a signály | Nariadenie (ES) č. 661/2009<br>Predpis EHK OSN č. 28 |
| 10 A | Elektromagnetická kompatibilita | Nariadenie (ES) č. 661/2009<br>Predpis EHK OSN č. 10 |
| 18 A | Povinný štítok výrobcu a identifikačné číslo vozidla | Nariadenie (ES) č. 661/2009<br>Nariadenie (EÚ) č. 19/2011 |
| 20 A | Montáž zariadení na osvetlenie a svetelnú signalizáciu na vozidlá | Nariadenie (ES) č. 661/2009<br>Predpis EHK OSN č. 48 |

| | | |
|---|---|---|
| 27 A | Ťažné zariadenie | Nariadenie (ES) č. 661/2009<br>Nariadenie (EÚ) č. 1005/2010[32] |
| 33 A | Umiestnenie a identifikácia ručných ovládačov, kontroliek a indikátorov | Nariadenie (ES) č. 661/2009<br>Predpis EHK OSN č. 121 |
| 34 A | Systémy odmrazovania a odhmlievania čelného skla | Nariadenie (ES) č. 661/2009<br>Nariadenie (EÚ) č. 672/2010 |
| 35 A | Systémy stierania a ostrekovania čelného skla | Nariadenie (ES) č. 661/2009<br>Nariadenie (EÚ) č. 1008/2010 |
| 36 A | Vykurovacie systémy | Nariadenie (ES) č. 661/2009<br>Predpis EHK OSN č. 122<br>Okrem ustanovení prílohy 8 súvisiacich so spaľovacími vykurovacími zariadeniami na LPG a vykurovacími systémami na LPG |
| 37 A | Kryty kolies | Nariadenie (ES) č. 661/2009<br>Nariadenie (EÚ) č. 1009/2010 |
| 44 A | Hmotnosti a rozmery | Nariadenie (ES) č. 661/2009<br>Nariadenie (EÚ) č. 1230/2012 |
| 45 A | Bezpečnostné zasklievacie materiály a ich montáž na vozidlá | Nariadenie (ES) č. 661/2009<br>Predpis EHK OSN č. 43<br>Obmedzené na ustanovenia zahrnuté do prílohy 21 |
| 46 | Pneumatiky | smernica 92/23/EHS |
| 46 A | Montáž pneumatík | Nariadenie (ES) č. 661/2009<br>Nariadenie (EÚ) č. 458/2011 |
| 48 A | Hmotnosti a rozmery | Nariadenie (ES) č. 661/2009<br>Nariadenie (EÚ) č. 1230/2012 |
| 49 A | Úžitkové vozidlá, pokiaľ ide o ich vonkajšie výčnelky pred zadným panelom kabíny | Nariadenie (ES) č. 661/2009<br>Predpis EHK OSN č. 61 |
| 50 A | Mechanické spojovacie komponenty | Nariadenie (ES) č. 661/2009 |

[32] Nariadenie Komisie (EÚ) č. 1005/2010 z 8. novembra 2010 týkajúce sa požiadaviek typového schvaľovania vlečných zariadení motorových vozidiel a ktorým sa vykonáva nariadenie Európskeho parlamentu a Rady (ES) č. 661/2009 o požiadavkách typového schvaľovania na všeobecnú bezpečnosť motorových vozidiel, ich prípojných vozidiel a systémov, komponentov a samostatných technických jednotiek určených pre tieto vozidlá (Ú. v. EÚ L 291, 9.11.2010, s. 36).

| | | |
|---|---|---|
| | jazdných súprav | Predpis EHK OSN č. 55<br>Obmedzené na ustanovenia uvedené v prílohe 5 (po bod 8 vrátane) a prílohe 7. |
| 61 | Klimatizačný systém | Smernica 2006/40/ES |

*Dodatok*

**Určenie výrobcu za technickú službu a využívanie subdodávateľov**

1. **Všeobecné informácie**

1.1. Označenie a oznámenie výrobcu vo funkcii technickej služby sa vykoná v súlade s článkami 72 až 86 a akékoľvek využívanie subdodávateľov bude v súlade s týmto dodatkom.

2. **Využívanie subdodávateľov**

2.1. V súlade s ustanoveniami článku 75 ods. 1 môže technická služba menovať subdodávateľa, ktorý bude skúšky vykonávať v jeho mene.

2.2. Na účely tohto dodatku sa uplatňuje toto vymedzenie pojmov:

„subdodávateľ“ je buď dcérska spoločnosť technickej služby, ktorá bola poverená touto technickou službou vykonávaním skúšobných činností v rámci vlastnej organizácie, alebo tretia strana na základe zmluvy s touto technickou službou na vykonanie skúšobných činností.

2.3. Využitím služieb subdodávateľa sa technická služba nezbavuje povinnosti dodržiavať ustanovenia článkov 73, 74, 84 a 85, a najmä s článkami, ktoré sa týkajú kvalifikácií technických služieb a súladu s normou EN ISO/IEC 17025:2005.

2.4. Oddiel 2 prílohy XV sa vzťahuje na subdodávateľa.

3. **Skúšobný protokol**

Skúšobné protokoly sa vypracujú v súlade so všeobecnými požiadavkami stanovenými v dodatku 3 k prílohy V k nariadeniu (EÚ) č. XXX/201X.

## PRÍLOHA XVI

## PODMIENKY PRE POUŽITIE VIRTUÁLNYCH SKÚŠOBNÝCH METÓD VÝROBCOM ALEBO TECHNICKOU SLUŽBOU

### 1. Ciele a rozsah pôsobnosti

V tejto prílohe sú uvedené ustanovenia týkajúce sa virtuálnych skúšok v súlade s článkom 28 ods. 4.

.

### 2. Zoznam regulačných aktov

| | **Predmet** | **Odkaz na regulačný akt** |
|---|---|---|
| 3 B | Zadné ochranné zariadenia proti podbehnutiu (RUPD) a ich montáž; zadná ochrana proti podbehnutiu (RUP) | Nariadenie (ES) č. 661/2009<br><br>Predpis EHK OSN č. 58 |
| 6 A | Vstup do vozidla a jeho manévrovateľnosť | Nariadenie (ES) č. 661/2009<br><br>Nariadenie (EÚ) č. 130/2012 |
| 6 B | Zámky dverí a komponenty upevnenia dverí | Nariadenie (ES) č. 661/2009<br><br>Predpis EHK OSN č. 11 |
| 8 A | Zariadenia pre nepriamy výhľad a ich montáž | Nariadenie (ES) č. 661/2009<br><br>Predpis EHK OSN č. 46 |
| 12A | Vnútorné vybavenie | Nariadenie (ES) č. 661/2009<br><br>Predpis EHK OSN č. 21 |
| 16 A | Vonkajšie výčnelky | Nariadenie (ES) č. 661/2009<br><br>Predpis EHK OSN č. 26 |
| 20 A | Montáž zariadení na osvetlenie a svetelnú signalizáciu na vozidlá | Nariadenie (ES) č. 661/2009<br><br>Predpis EHK OSN č. 48 |
| 27 A | Ťažné zariadenie | Nariadenie (ES) č. 661/2009<br><br>Nariadenie (EÚ) č. 1005/2010 |

| | | |
|---|---|---|
| 32 A | Výhľad vodiča smerom dopredu | Nariadenie (ES) č. 661/2009<br><br>Predpis EHK OSN č. 125 |
| 35 A | Systémy stierania a ostrekovania čelného skla | Nariadenie (ES) č. 661/2009<br><br>Nariadenie (EÚ) č. 1008/2010 |
| 37 A | Kryty kolies | Nariadenie (ES) č. 661/2009<br><br>Nariadenie (EÚ) č. 1009/2010 |
| 42 A | Bočná ochrana nákladných vozidiel | Nariadenie (ES) č. 661/2009<br><br>Predpis EHK OSN č. 73 |
| 48 A | Hmotnosti a rozmery | Nariadenie (ES) č. 661/2009<br><br>Nariadenie (EÚ) č. 1230/2012 |
| 49 A | Úžitkové vozidlá, pokiaľ ide o ich vonkajšie výčnelky pred zadným panelom kabíny | Nariadenie (ES) č. 661/2009<br><br>Predpis EHK OSN č. 61 |
| 50 A | Mechanické spojovacie komponenty jazdných súprav | Nariadenie (ES) č. 661/2009<br><br>Predpis EHK OSN č. 55 |
| 50 B | Tesné spojovacie zariadenie (CCD); montáž schváleného typu CCD | Nariadenie (ES) č. 661/2009<br><br>Predpis EHK OSN č. 102 |
| 52 A | Vozidlá kategórie M2 a M3 | Nariadenie (ES) č. 661/2009<br><br>Predpis EHK OSN č. 107 |
| 52 B | Pevnosť nadstavby veľkých osobných vozidiel | Nariadenie (ES) č. 661/2009<br><br>Predpis EHK OSN č. 66 |
| 57 A | Predné ochranné zariadenia proti podbehnutiu (FUPD) a ich montáž; predná ochrana proti podbehnutiu (FUP) | Nariadenie (ES) č. 661/2009<br><br>Predpis EHK OSN č. 93 |

*Dodatok 1*

**Všeobecné podmienky pre použitie virtuálnych skúšobných metód**

1. **Vzor virtuálnych skúšok**

Na opis a vykonávanie virtuálnych skúšok sa ako základná štruktúra použije táto schéma:

a) účel;

b) model konštrukcie;

c) hraničné podmienky;

d) predpoklady záťaže;

e) výpočet;

f) posúdenie;

g) dokumentácia.

2. **Základy počítačovej simulácie a výpočtu**

2.1. *Matematický model*

Výrobca dodá matematický model. Tento model musí zodpovedať zložitosti konštrukcie vozidla, systému, komponentu alebo samostatnej technickej jednotky, ktoré sa majú skúšať v súvislosti s požiadavkami relevantného regulačného aktu a jeho hraničnými podmienkami.

Tie isté ustanovenia sa uplatnia v prípade skúšania komponentov alebo samostatných technických jednotiek nezávisle od vozidla.

2.2. *Overovací proces matematického modelu*

Matematický model sa overí na základe podmienok skutočnej skúšky.

Na tento účel sa vykoná fyzická skúška na porovnanie výsledkov získaných pri použití matematického modelu s výsledkami fyzickej skúšky. Musí sa dokázať porovnateľnosť výsledkov skúšky. Výrobca alebo technická služba vypracuje správu o overení a predloží ju schvaľovaciemu úradu.

Na akúkoľvek zmenu matematického modelu alebo softvéru, ktorá môže zrušiť platnosť správy o overení, musí byť upozornený schvaľovací úrad, ktorý môže vyžadovať vykonanie nového overovacieho postupu.

V dodatku 3 sa nachádza bloková schéma overovacieho procesu.

2.3. *Dokumentácia*

Výrobca zdokumentuje a predloží technickej službe údaje a pomocné nástroje použité pri simulácii a výpočte.

3. **Nástroje a podpora**

Výrobca na požiadanie poskytne technickej službe potrebné nástroje na vykonávanie virtuálnych skúšok vrátane vhodného softvéru, alebo technickej službe poskytne prístup k týmto nástrojom.

Výrobca okrem toho technickej službe poskytne aj vhodnú podporu.

Poskytnutie prístupu a podpory výrobcom technickej službe nezbavuje technickú službu povinností v súvislosti s kvalifikáciou jej zamestnancov, úhradou licenčných poplatkov a zachovaním dôvernosti.

*Dodatok 2*

## Osobitné podmienky pre použitie virtuálnych skúšobných metód

### 1. Zoznam regulačných aktov

| | Odkaz na regulačný akt | Príloha a odsek | Osobitné podmienky |
|---|---|---|---|
| 3 B | Nariadenie (ES) č. 661/2009<br>Predpis EHK OSN č. 58 | Body 2.3, 7.3. a 25.6 predpisu EHK OSN č. 58. | Rozmery a odolnosť proti silám |
| 6 A | Nariadenie (ES) č. 661/2009<br>Nariadenie (EÚ) č. 130/2012 | Príloha II, časť I a 2 nariadenia (EÚ) č. 130/2012. | Rozmery schodíkov, stúpačiek a držadiel |
| 6 B | Nariadenie (ES) č. 661/2009<br>Predpis EHK OSN č. 11 | Príloha 3 k predpisu EHK OSN č. 11.<br>Príloha 4, bod 2.1 k predpisu EHK OSN č. 11.<br>Príloha 5 k predpisu EHK OSN č. 11. | Skúšanie pevnosti v ťahu a odolnosť zámok proti akcelerácii |
| 8 A | Nariadenie (ES) č. 661/2009<br>Predpis EHK OSN č. 46 | Bod 15.2.4. predpisu EHK OSN č. 46. | Predpísané polia výhľadu spätných zrkadiel. |
| 12A | Nariadenie (ES) č. 661/2009<br>Predpis EHK OSN č. 21 | a) Body 5. až 5.7. predpisu EHK OSN č. 21.<br>b) Bod 2.3. predpisu EHK OSN č. 21. | a) Meranie všetkých polomerov zakrivenia a všetkých výčnelkov okrem požiadaviek, pri ktorých sa musí na kontrolu súladu s ustanoveniami použiť sila.<br>b) Stanovenie zóny nárazu hlavy. |
| 16 A | Nariadenie (ES) č. 661/2009<br>Predpis EHK OSN č. 26 | Bod 5.2.4. predpisu EHK OSN č. 26.<br>Všetky ustanovenia v bodoch 5 (Všeobecné ustanovenia) a 6 (Zvláštne ustanovenia) predpisu EHK OSN č. 26. | Meranie všetkých polomerov zakrivenia a všetkých výčnelkov okrem požiadaviek, pri ktorých sa musí na kontrolu súladu s ustanoveniami použiť sila. |
| 20 A | Nariadenie (ES) č. 661/2009<br>Predpis EHK OSN č. 48 | Bod 6. (Osobitné špecifikácie), a prílohy 4, 5 a 6 k predpisu EHK OSN č. 48. | Skúšobná jazda stanovená v bode 6.22.9.2.2 sa vykoná na skutočnom vozidle. |
| 27 A | Nariadenie (ES) | Príloha III bod 1.2 | Statická ťažná a tlačná sila. |

| | | | |
|---|---|---|---|
| | č. 661/2009<br>Nariadenie (EÚ) č. 1005/2010 | nariadenia (EÚ) č. 1005/2010 | |
| 32 A | Nariadenie (ES) č. 661/2009<br>Predpis EHK OSN č. 125 | Bod 5. (Špecifikácie) predpisu EHK OSN č. 125. | Prekážky a výhľad vodiča. |
| 35 A | Nariadenie (ES) č. 661/2009<br>Nariadenie (EÚ) č. 1008/2010 | Príloha III body 1.1.2 a 1.1.3 nariadenia (EÚ) č. 1008/2010. | Určenie iba stieranej plochy. |
| 37 A | Nariadenie (ES) č. 661/2009<br>Nariadenie (EÚ) č. 1009/2010 | Príloha II, bod 2. nariadenia (EÚ) č. 1009/2010. | Overenie požiadaviek na rozmery. |
| 42 A | Nariadenie (ES) č. 661/2009<br>Predpis EHK OSN č. 73 | Bod 12.10 predpisu EHK OSN č. 73. | Meranie odolnosti proti horizontálnej sile a priehybu. |
| 48 A | Nariadenie (ES) č. 661/2009<br>Nariadenie (EÚ) č. 1230/2012 | a) Príloha I, časť B, body 7 a 8 nariadenia (EÚ) č. 1230/2012.<br>b) Príloha I, časť C, body 6 a 7 nariadenia (EÚ) č. 1230/2012. | a) Skontrolujte súlad s požiadavkami na manévrovateľnosť vrátane manévrovateľnosti vozidiel vybavených zdvíhateľnými nápravami alebo nápravami s premiestniteľným zaťažením.<br>b) Meranie maximálneho zadného vybočenia. |
| 49 A | Nariadenie (ES) č. 661/2009<br>Predpis EHK OSN č. 61 | Body 5 a 6 predpisu EHK OSN č. 61. | Meranie všetkých polomerov zakrivenia a všetkých výčnelkov okrem požiadaviek, pri ktorých sa musí na kontrolu súladu s ustanoveniami použiť sila. |
| 50 A | Nariadenie (ES) č. 661/2009<br>Predpis EHK OSN č. 55 | a) Príloha 5 „Požiadavky na mechanické spojovacie zariadenia“ predpisu EHK OSN č. 55.<br>b) Príloha 6, bod 1.1 k predpisu EHK OSN č. 55.<br>c) Príloha 6, bod 3 k predpisu EHK OSN č. 55. | a) Všetky ustanovenia bodov 1 až 8 vrátane.<br>b) Skúšky pevnosti mechanických spojovacích zariadení jednoduchej konštrukcie sa môžu nahradiť virtuálnymi skúškami.<br>c) Body 3.6.1. (Skúška pevnosti), 3.6.2. (Vzperná pevnosť) a 3.6.3. (Odolnosť proti ohnutiu). |
| 52 A | Nariadenie (ES) č. 661/2009 | Príloha 3 k predpisu EHK OSN č. 107. | Bod 7.4.5. (spôsob výpočtu). |

| | | | |
|---|---|---|---|
| | Predpis EHK OSN č. 107 | | |
| 52 B | Nariadenie (ES) č. 661/2009<br>Predpis EHK OSN č. 66 | Príloha 9 k predpisu EHK OSN č. 66. | Počítačová simulácia skúšky prevrátením celého vozidla ako rovnocenná schvaľovacia metóda. |
| 57 A | Nariadenie (ES) č. 661/2009<br>Predpis EHK OSN č. 93 | Príloha 5, bod 3 k predpisu EHK OSN č. 93. | Meranie odolnosti proti horizontálnej sile a priehybu. |

*Dodatok 3*

**Overovací postup**

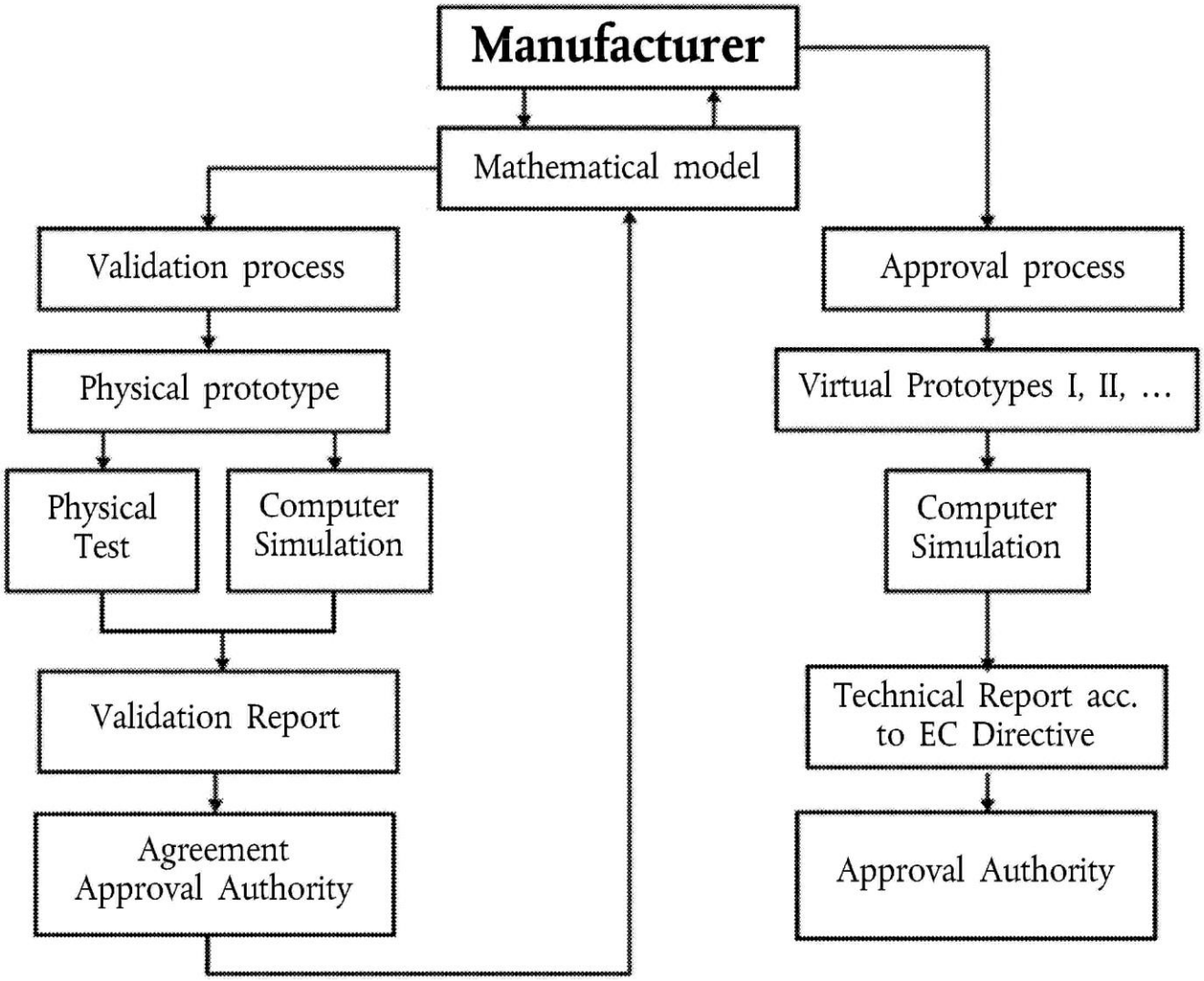

# PRÍLOHA XVII

## POSTUPY, KTORÉ JE POTREBNÉ DODRŽIAVAŤ POČAS VIACSTUPŇOVÉHO TYPOVÉHO SCHVAĽOVANIA EÚ

**1. Povinnosti výrobcov**

1.1. Uspokojivý priebeh viacstupňového typového schválenia EÚ vyžaduje spoločnú činnosť všetkých zúčastnených výrobcov. Na tento účel musia schvaľovacie úrady pred udelením prvého a ďalších stupňov schválenia zaistiť, aby boli prijaté vhodné opatrenia medzi príslušnými výrobcami na poskytovanie a výmenu dokumentov a informácií, aby dokončený typ vozidla spĺňal technické požiadavky všetkých relevantných regulačných aktov uvedených v prílohe IV. Tieto informácie musia obsahovať údaje o príslušných schváleniach systému, komponentov a samostatných technických jednotiek a častí vozidla, ktoré sú súčasťou nedokončeného vozidla, ktoré však neboli ešte schválené.

1.2. V procese viacstupňového typového schválenia EÚ každý zainteresovaný výrobca zodpovedá za schválenie a zhodu výroby všetkých systémov, komponentov alebo samostatných technických jednotiek, ktoré výrobca vyrobil alebo doplnil k predchádzajúcemu stupňu výroby. Výrobca nasledujúceho stupňa nie je zodpovedný za predmety, ktoré boli schválené na predchádzajúcom stupni s výnimkou tých prípadov, ak mení príslušné časti v takom rozsahu, že sa predtým udelené schválenie stáva neplatným.

**2. Záväzky schvaľovacích úradov**

2.1. Schvaľovací úrad:

a) overí, či sa všetky osvedčenia typového schválenia EÚ vydali podľa regulačných aktov, ktoré sa uplatňujú na typové schválenie vzťahujúce sa na typ vozidla v stave dokončenia a zodpovedajú predpísaným požiadavkám;

b) zabezpečí, aby sa všetky relevantné údaje zahrnuli do informačnej zložky pri zohľadnení stavu dokončenia vozidla;

c) prostredníctvom odkazu na dokumentáciu zaistí, že špecifikácie vozidla a údaje obsiahnuté v časti I informačného zväzku vozidla sú zahrnuté v údajoch v informačných zväzkoch a v osvedčeniach o typovom schválení EÚ udelených podľa príslušných regulačných aktov; a v prípade dokončeného vozidla, ak číslo položky v časti I informačného dokumentu nie je zahrnuté v informačnom zväzku ktoréhokoľvek regulačného aktu, potvrdí, že príslušná časť charakteristík zodpovedá údajom v informačnej zložke;

d) vykoná alebo zariadi vykonanie kontroly časti vozidiel a systémov na vybranej vzorke vozidiel typu, ktorý má byť schválený, za účelom overenia skutočnosti, či vozidlo, resp. vozidlá sú vyrobené v súlade s príslušnými údajmi obsiahnutými v overenom informačnom zväzku, v súlade so všetkými príslušnými regulačnými aktmi;

e) v prípade potreby vykoná alebo zariadi vykonanie príslušnej kontroly montáže samostatných technických jednotiek.

2.2. Počet vozidiel, ktoré sa majú kontrolovať na účely odseku 2,1 písm. d), musí byť dostatočný na to, aby umožnil primeranú kontrolu rôznych kombinácií, ktoré sa majú podľa stavu dokončenia vozidla a podľa týchto kritérií schváliť podľa typového schválenia EÚ:

– motor,

– prevodovku,

– hnacie nápravy (počet, umiestnenie, prepojenie),

– riadené nápravy (počet a umiestnenie),

– typ karosérie,

– počet dverí,

– riadenie ľavostranné alebo pravostranné,

– počet sedadiel,

– úroveň vybavenia.

**3. Uplatniteľné požiadavky**

3.1. Viacstupňové typové schválenia EÚ musia byť podľa tejto prílohy udelené na základe stavu dokončenosti typu vozidla a musia zahŕňať všetky schválenia udelené v predchádzajúcich stupňoch.

3.2. Pre typové schválenie celého vozidla sa toto nariadenie (najmä požiadavky prílohy II a najmä akty uvedené v prílohe IV) uplatňuje rovnako, ako keby sa schválenie bolo udelené (alebo rozšírené) výrobcovi základného vozidla.

3.2.1 Ak typ systému, komponentu alebo samostatnej technickej jednotky nebol upravený, typové schválenie systému, komponentu alebo samostatnej technickej jednotky udelené na predchádzajúcom stupni zostáva platné až do uplynutia dátumu platnosti prvej registrácie, ako sa uvádza v konkrétnom regulačnom akte.

3.2.2. Ak typ systému bol upravený na nasledujúcom stupni dokončovania vozidla v takom rozsahu, že je potrebné systém opätovne preskúšať na účely typového schválenia, opätovné skúšanie sa obmedzí len tie časti systému, ktoré boli upravené alebo ktoré sú zmenami ovplyvnené.

3.2.3 Ak typ vozidla alebo typ systému bolo upravené iným výrobcom na nasledujúcom stupni dokončovania vozidla do tej miery, že okrem názvu výrobcu vozidla alebo systému sa môže stále považovať za rovnaký typ, požiadavka uplatňovaná na existujúce typy sa môže naďalej uplatňovať až do dátumu prvého zápisu do evidencie v príslušnom regulačnom akte.

3.2.4. Zmena kategórie vozidla povedie k uplatňovaniu príslušných požiadaviek na novú kategóriu vozidla. Osvedčenia o typovom schválení z predchádzajúcej kategórie sa prijmú, ak toto vozidlo spĺňa rovnaké alebo prísnejšie požiadavky ako tie, ktoré sa uplatňujú na novú kategóriu.

3.3. So súhlasom schvaľovacieho úradu sa typové schválenie celého vozidla udelené výrobcovi na nasledujúcom stupni dokončovania vozidla nemusí rozšíriť ani pozmeniť, ak rozšírenie udelené na predchádzajúcom stupni vozidla nemá vplyv na nasledujúci stupeň alebo technické údaje vozidla. Číslo typového schválenia vrátane rozšírenia predchádzajúceho stupňa, resp. stupňov sa skopíruje do bodu 1.2.2. osvedčenia o zhode nasledujúceho stupňa vozidla.

3.4. Ak iný výrobca upraví nákladový priestor dokončeného alebo dokončovaného vozidla kategórie N alebo O na účely pridania odnímateľného príslušenstva na uloženie a zabezpečenie nákladu (napríklad obloženia úložného priestoru, regálov úložného priestoru a strešných nosičov), možno takéto predmety považovať za súčasť užitočného zaťaženia a ich schválenie sa nevyžaduje, ak sú splnené tieto podmienky:

a) úpravy žiadnym spôsobom neovplyvňujú typové schválenie vozidla, s výnimkou zvýšenia skutočnej hmotnosti vozidla;

b) pridané príslušenstvo možno odstrániť bez použitia osobitných nástrojov.

**4. Identifikácia vozidla**

4.1. Identifikačné číslo vozidla (VIN) predpísané nariadením (EÚ) č. 19/2011/EHS sa zachová počas každej nasledujúcej etapy procesu typového schvaľovania, aby sa zabezpečila „sledovateľnosť“ procesu.

4.2. Každý výrobca musí dodatočne k povinnému štítku predpísanému nariadením (EÚ) č. 19/2011, na druhom stupni a ďalších stupňoch upevniť na vozidlo doplnkový štítok, ktorého vzor je uvedený v doplnku k tejto prílohe. Tento štítok musí byť pevne pripevnený na viditeľnom a ľahko prístupnom mieste na časti, ktorá sa pri používaní vozidla nevymieňa. Musia byť na ňom jasne a nezmazateľne uvedené tieto informácie v uvedenom poradí:

– názov výrobcu,

– časti 1, 3 a 4 čísla typového schválenia EÚ,

– stupeň schválenia,

– číslo VIN základného vozidla,

– maximálnu technicky prípustnú hmotnosť zaťaženého vozidla, ak sa táto hodnota zmenila v priebehu vykonávaného stupňa schválenia,

– maximálnu technicky prípustnú hmotnosť zaťaženej jazdnej súpravy (ak sa táto hodnota zmenila v priebehu vykonávaného stupňa schválenia a ak má vozidlo povolené ťahať prípojné vozidlo). Použije sa „0“, ak vozidlo nemá povolené ťahať prípojné vozidlo.

– maximálnu technicky prípustnú hmotnosť na každú nápravu, uvedenú v poradí spredu dozadu, ak sa táto hodnota zmenila v priebehu vykonávaného stupňa schválenia,

– v prípade návesu alebo prívesov so stredovou nápravou, maximálnu technicky prípustnú hmotnosť v bode spojenia, ak sa táto hodnota zmenila v priebehu vykonávaného stupňa schválenia.

Pokiaľ nie je inak ustanovené v bodoch 4.1 a 4.2, tabuľka musí spĺňať požiadavky stanovené v prílohe I a II k nariadeniu (EÚ) č. 19/2011.

*Dodatok*

**VZOR DOPLNKOVÉHO ŠTÍTKU VÝROBCU**

Nižšie uvedený príklad je len orientačný.

| |
|---|
| NÁZOV VÝROBCU (stupeň 3) |
| e2*201X/XX*2609 |
| Stupeň 3 |
| WD9VD58D98D234560 |
| |
| 1 500 kg |
| 2 500 kg |
| 1 – 700 kg |
| 2 – 810 kg |

# PRÍLOHA XVIII
# PRÍSTUP K INFORMÁCIÁM O SYSTÉME OBD, OPRAVÁCH A ÚDRŽBE VOZIDLA

## 1. Úvod

Táto príloha stanovuje technické požiadavky, pokiaľ ide o dostupnosť informácií o systéme OBD, opravách a údržbe vozidla.

## 2. Prístup k informáciám palubného diagnostického systému a informáciám, opravách a údržbe vozidla

2.1. Výrobcovia zavedú potrebné mechanizmy a postupy v súlade s článkom 65 s cieľom zabezpečiť, aby bol k informáciám o systéme OBD, opravách a údržbe vozidla ľahký a rýchly prístup prostredníctvom webových stránok používajúcich štandardizovaný formát a zároveň, aby bol tento prístup nediskriminačný v porovnaní s ustanoveniami týkajúcimi sa autorizovaných predajcov a opravovní alebo s prístupom, ktorý im bol udelený.

2.2. Schvaľovací úrad udeľuje typové schválenie až po tom, ako dostanú od výrobcu osvedčenie o prístupe k informáciám o systéme OBD, opravách a údržbe vozidla.

2.3. Osvedčenie o prístupe k informáciám o systéme OBD, opravách a údržbe vozidla slúži ako dôkaz súladu s článkom 68.

2.4. Osvedčenie o prístupe k informáciám o systéme OBD, opravách a údržbe vozidla sa zostavuje v súlade so vzorom uvedeným v dodatku 1 k tejto prílohe.

2.5. Informácie o systéme OBD, opravách a údržbe vozidla obsahujú:

2.5.1. jednoznačnú identifikáciu vozidla, systému, komponentu alebo samostatnej technickej jednotky, za ktoré zodpovedá výrobca;

2.5.2. servisnú príručku vrátane záznamov o opravách a údržbe;

2.5.3. technické príručky;

2.5.4. informácie o komponentoch a diagnostické informácie (ako sú minimálne a maximálne teoretické hodnoty pre merania);

2.5.5. schémy zapojenia;

2.5.6. diagnostické poruchové kódy vrátane osobitných kódov výrobcu;

2.5.7. kalibračné identifikačné číslo softvéru platné pre typ vozidla;

2.5.8. informácie týkajúce sa značkových nástrojov a zariadení a poskytované a doručované pomocou nich;

2.5.9. informácie o zaznamenávaní údajov a údaje o obojsmernom monitorovaní a skúškach;

2.5.10. štandardné pracovné jednotky alebo časové obdobia pre úlohy opravy a údržby, ak sa priamo alebo prostredníctvom tretej osoby sprístupnia autorizovaným predajcom a opravovniam výrobcu;

2.5.11. v prípade viacstupňového typového schválenia, informácie požadované podľa oddielu 3 a všetky ostatné informácie potrebné na dosiahnutie súladu s požiadavkami stanovenými v článku 65.

2.6. Výrobca sprístupní osobám, ktoré prejavili záujem, tieto informácie:

2.6.1. príslušné informácie, ktoré umožnia vývoj náhradných súčiastok, ktoré sú nevyhnutné pre správne fungovanie systému OBD;

2.6.2. informácie, ktoré umožnia vývoj generických diagnostických nástrojov.

2.7. Na účely bodu 2.6.1 nesmie byť vývoj náhradných súčiastok obmedzený žiadnym z týchto prípadov:

2.7.1. nedostupnosťou potrebných informácií;

2.7.2. technickými požiadavkami týkajúcimi sa stratégií indikácie funkčnej poruchy, ak sú prekročené prahové hodnoty OBD, alebo ak tento systém nie je schopný plniť základné monitorovacie požiadavky tohto nariadenia na systém OBD;

2.7.3. osobitnými úpravami týkajúcimi sa nakladania s informáciami o systéme OBD s cieľom zabezpečiť nezávislú prevádzku vozidla na benzínový alebo plynový pohon;

2.7.4. typovým schválením vozidiel poháňaných palivovým plynom, ktoré majú niekoľko menších nedostatkov.

2.8. So zreteľom na vozidlá kategórií patriacich do rozsahu pôsobnosti nariadenia č. 595/2009/ES na účely bodu 2.6.2., ak výrobcovia používajú diagnostické a skúšobné nástroje v súlade s normou ISO 22900 – Modulárne komunikačné rozhranie vozidla (MVCI) a normou ISO 22901 –Otvorená výmena diagnostických údajov (ODX) vo svojich sieťach –, súbory ODX sú dostupné nezávislým prevádzkovateľom prostredníctvom internetovej stránky výrobcu.

**3. Viacstupňové typové schválenie**

3.1. V prípade viacstupňového typového schválenia, konečný výrobca je zodpovedný za poskytnutie prístupu k informáciám o systéme OBD, opravách a údržbe vozidla, pokiaľ ide o jeho stupeň, resp. stupne výroby a prepojenie k predchádzajúcemu stupňu, resp. stupňom.

3.2. Konečný výrobca okrem toho na svojej webovej stránke poskytne nezávislým prevádzkovateľom tieto informácie:

3.2.1. adresu webovej stránky výrobcu resp. výrobcov zodpovedných za predchádzajúci stupeň resp. stupne;

3.2.2. názov a adresu všetkých výrobcov zodpovedných za predchádzajúci stupeň resp. stupne;

3.2.3. číslo resp. čísla typového schválenia predchádzajúceho stupňa resp. stupňov;

3.2.4. číslo motora.

3.3. Každý výrobca zodpovedný za určitý stupeň alebo určité stupne typového schválenia zodpovedá za poskytnutie prístupu k informáciám o systéme OBD, opravách a údržbe vozidla, ktoré sa týkajú stupňa, resp. stupňov typového schválenia, za ktoré je zodpovedný, na svojej webovej stránke a prepojenia k predchádzajúcemu stupňu, resp. stupňom.

3.4. Výrobca zodpovedný za určitý stupeň alebo stupne typového schválenia poskytuje výrobcovi zodpovednému za nasledujúci stupeň tieto informácie:

3.4.1. osvedčenie o zhode týkajúce sa stupňa, resp. stupňov, za ktoré je zodpovedný;

3.4.2. osvedčenie o prístupe k informáciám o systéme OBD, opravách a údržbe vozidla vrátane jeho doplnkov;

3.4.3. číslo typového schválenia zodpovedajúce stupňu(-ňom), za ktorý(-ré) je zodpovedný;

3.4.4. dokumenty uvedené v bodoch 3.4.1., 3.4.2. a 3.4.3., ktoré poskytuje výrobca resp. výrobcovia zapojení do predchádzajúceho stupňa resp. stupňov.

3.5 Každý výrobca oprávni výrobcu zodpovedného za nasledujúci stupeň, aby dokumenty odovzdal výrobcom zodpovedným za všetky nasledujúce stupne a posledný stupeň.

3.6. Okrem toho, výrobca zodpovedný za určitý stupeň alebo stupne typového schválenia na zmluvnom základe:

3.6.1. poskytne výrobcovi zodpovednému za ďalší stupeň prístup k informáciám o systéme OBD, opravách a údržbe vozidla a informáciám o rozhraní zodpovedajúcom konkrétnemu stupňu, resp. stupňom, za ktoré je zodpovedný;

3.6.2. na požiadanie poskytne výrobcovi zodpovednému za nasledujúci stupeň typového schválenia prístup k informáciám o systéme OBD, opravách a údržbe vozidla a informáciám o rozhraní zodpovedajúcom konkrétnemu stupňu resp. stupňom, za ktoré je zodpovedný.

3.7. Výrobca vrátane konečného výrobcu môže účtovať poplatky v súlade s článkom 67 len za konkrétny stupeň, resp. stupne, za ktoré je zodpovedný.

Výrobca vrátane konečného výrobcu neúčtuje poplatky za poskytovanie informácií o adrese webovej stránky alebo kontaktných údajoch ktoréhokoľvek iného výrobcu.

**4. Zákaznícke úpravy**

4.1. Odchylne od odseku 2, ak je počet systémov, komponentov alebo samostatných technických jednotiek, ktoré sú predmetom osobitnej zákazníckej úpravy, nižší ako 250 jednotiek vyrobených na celom svete, informácie pri zákazníckej úprave o opravách a údržbe sa poskytujú ľahko dostupným a rýchlym spôsobom a nediskriminačne v porovnaní s ustanoveniami týkajúcimi sa autorizovaných predajcov a opravovní alebo prístupom, ktorý sa im udeľuje.

Pri kontrole a preprogramovaní elektronických riadiacich jednotiek súvisiacich so zákazníckou úpravou výrobca sprístupní príslušné značkové špecializované diagnostické nástroje alebo skúšobné zariadenie nezávislým prevádzkovateľom tak, ako ich poskytuje autorizovaným opravovniam.

Zákaznícke úpravy sú uvedené na webovej stránke s informáciami výrobcu o opravách a údržbe a uvádzajú sa v osvedčení o prístupe k informáciám o systéme OBD, opravách a údržbe vozidla v čase typového schválenia.

4.2. Výrobcovia sprístupnia príslušné značkové špecializované diagnostické nástroje alebo skúšobné zariadenie na kontrolu zákaznícky upravených systémov, komponentov alebo technických jednotiek nezávislým prevádzkovateľom prostredníctvom predaja alebo prenájmu.

4.3. Výrobca v osvedčení o prístupe k informáciám o systéme OBD, opravách a údržbe vozidla v čase typového schválenia uvedie zákaznícke úpravy, pri ktorých sa odchyľuje od povinnosti podľa odseku 2 poskytnúť prístup k informáciám o systéme OBD, opravách a údržbe vozidla v štandardizovanom formáte, a každú elektronickú riadiacu jednotku, ktorá s nimi súvisí.

Tieto zákaznícke úpravy a všetky elektronické riadiace jednotky, ktoré s nimi súvisia, sú uvedené aj na webovej stránke výrobcu s informáciami o opravách a údržbe.

**5. Malovýrobcovia**

5.1. Odchylne od odseku 2 výrobcovia, ktorých celosvetová ročná výroba typu vozidla, systému, komponentu alebo samostatnej technickej jednotky, na ktoré sa vzťahuje toto nariadenie platí pre vozidlá kategórie M1 a N1 menej než 1000 vozidiel alebo vozidiel kategórie M2, M3, N2, N3 a O menej ako 250 jednotiek, poskytnú prístup k informáciám o opravách a údržbe ľahko a rýchlo dostupným spôsobom a spôsobom, ktorý je nediskriminačný v porovnaní s ustanoveniami a prístupom, ktorý poskytujú autorizovaným predajniam a opravovniam.

5.2. Vozidlo, systém, komponent a samostatná technická jednotka, ktorých sa týka odsek 5.1, sú uvedené na webovej stránke výrobcu s informáciami o opravách a údržbe.

5.3. Schvaľovací úrad informuje Komisiu o každom typovom schválení udelenom malovýrobcom.

**6. Požiadavky**

6.1. Informácie o systéme OBD vozidla a o opravách a údržbe vozidla dostupné na webových stránkach musia byť v súlade so spoločnou normou uvedenou v článku 65.

Osoby požadujúce právo reprodukovať alebo ďalej zverejňovať informácie rokujú priamo s príslušným výrobcom. Sprístupňujú aj informácie o vzdelávacích materiáloch, ale tie môžu byť prezentované cez iné prostriedky, ako sú webové stránky.

Informácie o všetkých častiach vozidla, ktorými výrobca vybaví vozidlo určené na základe identifikačného čísla vozidla (VIN) a ďalších kritérií, ako rázvoru kolies, výkonu motora, rozsahu alebo možností vyhotovenia vozidla, a ktoré môžu byť nahradené náhradnými dielmi ponúkanými výrobcom vozidla jeho autorizovaným opravovniam, predajcom alebo tretím osobám prostredníctvom odkazu na číslo pôvodných častí, sa sprístupnia v databáze, ktorá je ľahko dostupná pre nezávislých prevádzkovateľov.

Táto databáza obsahuje čísla VIN, čísla pôvodných častí, pôvodné názvy týchto častí, údaje o platnosti (dátumy začiatku a ukončenia platnosti), údaje o montáži a v prípade potreby charakteristiky usporiadania.

Informácie v databáze sa pravidelne aktualizujú. Ak sú tieto informácie k dispozícii autorizovaným predajcom, aktualizácie predovšetkým obsahujú všetky úpravy jednotlivých vozidiel po výrobe.

6.2. Prístup k informáciám o bezpečnosti vozidiel, ktoré používajú autorizovaní predajcovia a opravovne, sa sprístupnia nezávislým prevádzkovateľom za podmienok ochrany bezpečnostnej technológie v súlade s týmito požiadavkami:

6.2.1. pri výmene údajov treba zabezpečiť dôvernosť, celistvosť a ochranu údajov pred kopírovaním;

6.2.2. používa sa štandard https//ssl-tls (RFC4346);

6.2.3. na vzájomné overenie nezávislých prevádzkovateľov a výrobcov sa použijú bezpečnostné certifikáty v súlade s normou ISO 20828;

6.2.4. súkromný kľúč nezávislého prevádzkovateľa musí byť chránený bezpečným hardvérom.

6.3. V rámci fóra o prístupe k informáciám o vozidle uvedeného v článku 70 sa stanovia parametre plnenia týchto požiadaviek v súlade s aktuálnym stavom techniky. Nezávislý prevádzkovateľ musí byť schválený a autorizovaný na tento účel na základe dokumentov, ktoré preukazujú, že vykonáva legitímnu podnikateľskú činnosť a nebol odsúdený za žiadnu trestnú činnosť.

6.4. So zreteľom na vozidlá patriace do rozsahu pôsobnosti nariadenia (ES) č. 595/2009, preprogramovania riadiacich jednotiek sa vykonávajú buď v súlade s normou ISO 22900-2 alebo SAE J 2534, alebo TMC RP1210B, pričom sa použije iný ako značkový hardvér. Možno použiť aj sieť ethernet, sériový kábel alebo rozhranie siete LAN (Local Area Network) a alternatívne médiá ako CD (Compact Disc), DVD (Digital Versatile Disc) alebo pevné pamäťové zariadenie pre infotainmentové systémy (napr. navigačné systémy, telefón), avšak za podmienky, že nie je potrebný žiadny značkový komunikačný softvér (napr. ovládače alebo výmenné diely) a hardvér. Na overenie kompatibility aplikácie špecifickej pre výrobcu a komunikačného rozhrania vozidiel (VCI) v súlade s normou ISO 22900-2 alebo SAE J2534, alebo TMC RP1210B ponúkne výrobca buď overenie nezávisle vyvinutého VCI, alebo informácií a zapožičanie akéhokoľvek osobitného hardvéru potrebného na to, aby výrobca VCI toto overenie vykonal sám. Na poplatky za takéto overenie alebo informácie a hardvér sa uplatňujú podmienky článku 67 ods. 1.

6.5. Požiadavky bodu 6.4 sa neuplatňujú v prípade preprogramovania zariadení na obmedzovanie rýchlosti a záznamových zariadení.

6.6. Všetky DTC súvisiace s emisiami musia byť v súlade s prílohou XI k nariadeniu Komisie (ES) č. 692/2008[33] a prílohy X k nariadeniu Komisie (EÚ) č. 582/2011[34].

6.7. Pokiaľ ide o prístup k akýmkoľvek informáciám o systéme OBD, opravách a údržbe vozidla iným ako tie, ktoré sa týkajú bezpečnostných častí vozidla, v registračných požiadavkách na používanie webovej stránky výrobcu nezávislým prevádzkovateľom sa musia požadovať len také informácie, ktoré sú potrebné na potvrdenie spôsobu platby za informácie. V prípade informácií týkajúcich sa prístupu k bezpečnostným častiam vozidla nezávislý prevádzkovateľ predkladá osvedčenie v súlade s normou ISO 20828, ktorým preukáže svoju totožnosť i totožnosť organizácie, ku ktorej patrí, a výrobca odpovedá svojím vlastným osvedčením v súlade s normou ISO 20828, aby potvrdil nezávislému prevádzkovateľovi, že pristupuje k legálnej stránke zamýšľaného výrobcu. Obidve strany musia viesť záznam o všetkých takýchto transakciách, v ktorom sú uvedené vozidlá a zmeny vykonané v súvislosti s nimi podľa tohto ustanovenia.

6.8. Výrobcovia uvádzajú na svojich internetových stránkach obsahujúcich informácie o opravách číslo typového schválenia pre jednotlivé modely.

## 7. Požiadavky na typové schvaľovanie

---

[33] Nariadenie Komisie (ES) č. 692/2008 z 18. júla 2008, ktorým sa vykonáva, mení a dopĺňa nariadenie Európskeho parlamentu a Rady (ES) č. 715/2007 o typovom schvaľovaní motorových vozidiel so zreteľom na emisie ľahkých osobných a úžitkových vozidiel (Euro 5 a Euro 6) a o prístupe k informáciám o opravách a údržbe vozidiel (Ú. v. EÚ L 199, 28.7.2008, s. 1).

[34] Nariadenie Komisie (EÚ) č. 582/2011 z 25. mája 2011, ktorým sa vykonáva, mení a dopĺňa nariadenie Európskeho parlamentu a Rady (ES) č. 595/2009 vzhľadom na emisie z ťažkých úžitkových vozidiel (Euro VI) a ktorým sa menia a dopĺňajú prílohy I a III k smernici Európskeho parlamentu a Rady 2007/46/ES (Ú. v. EÚ L 167, 25.6.2011, s. 1).

7.1. Na získanie typového schválenia výrobca predloží vyplnené osvedčenie, ktorého vzor je uvedený v prílohe I.

7.2. Ak nie sú dostupné informácie o systéme OBD vozidla a informácie o opravách a údržbe vozidla alebo nezodpovedajú požiadavkám tejto prílohy, výrobca poskytne uvedené informácie do šiestich mesiacov od príslušného dátumu vydania typového schválenia.

7.3. Povinnosť poskytnúť informácie v rámci lehôt určených v bode 7.2 sa uplatňuje, iba ak sa vozidlo po typovom schválení uvedie na trh.

Ak je vozidlo umiestnené na trhu viac ako šesť mesiacov po typovom schválení, informácie sa poskytujú k dátumu, keď bolo vozidlo umiestnené na trh.

7.4. Schvaľovací úrad môže na základe vystaveného osvedčenia o prístupe k informáciám o systéme OBD, opravách a údržbe vozidla predpokladať, že výrobca zaviedol vyhovujúce mechanizmy a postupy, pokiaľ ide o prístup k informáciám o systéme OBD, opravách a údržbe vozidla za predpokladu, že nebola podaná žiadna sťažnosť a že výrobca poskytne osvedčenie v rámci lehoty stanovenej v bode 7.2.

Ak nie je osvedčenie o súlade poskytnuté v uvedenej lehote, schvaľovací úrad prijme potrebné opatrenia na zabezpečenie súladu.

*Dodatok 1*

Osvedčenie výrobcu o prístupe k informáciám o palubnom diagnostickom systéme a opravách a údržbe vozidla

(Výrobca): …

(Adresa výrobcu): …

osvedčuje, že

poskytuje prístup k informáciám o systéme OBD, opravách a údržbe vozidla v súlade s ustanoveniami:

článku 65 nariadenia (EÚ) č. [...] a prílohy XVIII k uvedenému nariadeniu

pokiaľ ide o typy vozidla, systému, komponentu alebo samostatnej technickej jednotky, ktoré sú uvedené v prílohe k tomuto osvedčeniu.

Uplatňujú sa tieto odchýlky: Zákaznícke úpravy ([13]) – malovýroba ([13]) –.

Hlavná adresa webovej stránky, ktorá umožňuje prístup k relevantným informáciám a o ktorej sa týmto osvedčuje, že je v súlade s uvedenými ustanoveniami, je uvedená v prílohe k tomuto osvedčeniu spolu s kontaktnými údajmi zodpovedného zástupcu výrobcu, ktorý podpísal toto osvedčenie.

Podľa potreby: Výrobca týmto tiež osvedčuje, že splnil povinnosť stanovenú v článku 66 nariadenia (EÚ) č. .../201.. poskytnúť relevantné informácie o predchádzajúcich schváleniach týchto typov vozidiel najneskôr šesť mesiacov od dátumu typového schválenia.

[miesto]

Dňa … [dátum]

[podpis] [funkcia]

Prílohy:

— Príloha A: adresy webovej stránky,

— Príloha B: kontaktné údaje.

---

PRÍLOHA A

Adresy webovej stránky, na ktoré odkazuje toto osvedčenie

---

PRÍLOHA B

Kontaktné údaje zástupcu výrobcu, na ktorého sa odkazuje v tomto osvedčení:

---

*Dodatok 2*

Informácie o systéme OBD vozidla

1. Výrobca vozidla poskytne informácie požadované v tomto dodatku s cieľom umožniť výrobu náhradných alebo servisných dielov kompatibilných so systémom OBD, ako aj diagnostických nástrojov a skúšobného zariadenia.

2. Tieto údaje sa na požiadanie poskytnú na nediskriminačnom základe všetkým zainteresovaným výrobcom komponentov, diagnostických nástrojov alebo skúšobného zariadenia:

   2.1. opis typu a počtu prekondicionovacích cyklov použitých na pôvodné typové schválenie vozidla;

   2.2. opis typu predvádzacieho cyklu systému OBD použitého na pôvodné typové schválenie vozidla pre komponent monitorovaný systémom OBD;

   2.3. komplexný dokument opisujúci všetky snímané komponenty so stratégiou pre detekciu porúch a aktiváciu indikátora funkčnej poruchy (pevne stanovený počet jazdných cyklov alebo štatistická metóda) vrátane zoznamu príslušných sekundárnych snímaných parametrov pre každý komponent monitorovaný systémom OBD a zoznam všetkých použitých výstupných kódov a formátov systému OBD (s vysvetlením každého kódu a formátu) pre jednotlivé komponenty hnacej sústavy, ktoré sa vzťahujú na emisie a jednotlivé komponenty, ktoré sa nevzťahujú na emisie, keď sa monitorovanie komponentov používa na určenie aktivácie indikátora funkčnej poruchy. V prípade typov vozidiel, ktoré používajú komunikačné spojenie v súlade s normou ISO 15765-4 „Cestné vozidlá, diagnostika siete operátora oblasti (CAN) – časť 4: požiadavky na systémy týkajúce sa emisií“, sa poskytuje podrobné vysvetlenie údajov uvedených v moduse $05 Test ID $21 až FF a údajov uvedených v moduse $06 a podrobné vysvetlenie údajov uvedených v moduse $06 Test ID $00 až FF, a to pre každé monitorované ID systému OBD.

   V prípade použitia iných noriem komunikačných protokolov sa poskytne ekvivalentné komplexné vysvetlenie.

   Tieto informácie sa môžu poskytnúť vo forme tabuľky, s týmito názvami stĺpcov a riadkov:

   Poruchový kód; Monitorovacia stratégia; Kritériá detekcie porúch; Kritériá aktivácie indikátora funkčnej poruchy; Sekundárne parametre; Predkondicionovanie – Preukazovacia skúška.

   Katalyzátor; P 0420; Signály z kyslíkového snímača 1 a 2; Rozdiel medzi signálmi zo snímača 1 a 2; Tretí cyklus; Otáčky motora; zaťaženie motora; Režim A/F; teplota katalyzátora; Dva cykly typu 1;

3. Informácie potrebné na výrobu diagnostických nástrojov

   S cieľom uľahčiť poskytovanie generických diagnostických nástrojov podnikom vykonávajúcim opravy viacerých značiek výrobcovia vozidiel sprístupňujú informácie uvedené v bodoch 3.1, 3.2 a 3.3 prostredníctvom svojich webových stránok s informáciami o opravách. Tieto informácie zahŕňajú všetky funkcie diagnostických nástrojov a všetky prepojenia na informácie o oprave a pokyny na odstraňovanie porúch. Prístup k informáciám môže byť podmienený zaplatením primeraného poplatku.

   3.1. *Informácie komunikačného protokolu*

Vyžadujú sa tieto informácie indexované podľa značky vozidla, modelu a variantu, alebo iné spracovateľné definície, ako je číslo VIN alebo identifikácia vozidla a systémov:

3.1.1 všetky doplňujúce protokolové informácie o systéme potrebné na to, aby sa umožnila úplná diagnostika, okrem noriem opísaných v bode 4.7.3 prílohy 9B k predpisu EHK OSN č. 49, vrátane všetkých doplňujúcich informácií o hardvérových a softvérových protokoloch, identifikácii parametrov, prenosových funkcií, požiadavkách „udržať v činnosti“, alebo poruchových stavoch;

3.1.2. podrobné údaje o tom, ako získať a interpretovať všetky poruchové kódy, ktoré nie sú v súlade s normami opísanými v bode 4.7.3 prílohy 9B k predpisu EHK OSN č. 49;

3.1.3. zoznam všetkých dostupných parametrov živých údajov vrátane informácií o vážení a prístupe;

3.1.4. zoznam všetkých dostupných funkčných skúšok vrátane aktivácie alebo kontroly zariadenia a prostriedkov na ich realizáciu;

3.1.5. podrobné údaje o tom, ako získať všetky informácie o komponentoch a stave, časové pečiatky, nedokončené DTC a pozastavenia;

3.1.6. nové nastavenia adaptívnych parametrov s pamäťou, kódovanie variantov a nastavenie náhradných komponentov a zákaznícke preferencie;

3.1.7. identifikácia elektronickej riadiacej jednotky (ECU) a kódovanie variantov;

3.1.8. podrobné údaje o tom, ako znovu nastaviť prevádzkové svetlá;

3.1.9. umiestnenie diagnostického konektora a údaje o konektore;

3.1.10. označenie kódu motora.

3.2. *Skúška a diagnostika komponentov monitorovaných systémom OBD*

Vyžadujú sa tieto informácie:

3.2.1. opis skúšok na potvrdenie jeho funkčnosti pri komponente alebo v zapojení;

3.2.2. informácie týkajúce sa postupu skúšky, vrátane parametrov skúšky a informácií o komponente;

3.2.3. podrobné údaje o pripojení, vrátane minimálnych a maximálnych vstupných a výstupných hodnôt a hodnôt pri jazde a zaťažení;

3.2.4. hodnoty očakávané za určitých jazdných podmienok vrátane voľnobehu;

3.2.5. elektrické hodnoty pre komponent v jeho statických a dynamických stavoch;

3.2.6. hodnoty poruchového režimu pre každý zo scenárov;

3.2.7. diagnostické sekvencie poruchového režimu vrátane stromu porúch a riadenej diagnostickej eliminácie.

3.3. *Údaje potrebné na vykonávanie opráv*

Vyžadujú sa tieto informácie:

3.3.1. spustenie ECU a komponentu (ak je vozidlo vybavené náhradnými dielmi);

3.3.2. spustenie novej alebo náhradnej ECU, prípadne s použitím garantovaných (pre)programovacích techník.

# PRÍLOHA XIX

## TABUĽKA ZHODY

1. Nariadenie (ES) č. 715/2007

| Nariadenie (ES) č. 715/2007 | Toto nariadenie |
|---|---|
| Článok 1 ods. 2 | Článok 94 ods. 1 bod 1 |
| Článok 3 body 14 a 15 | Článok 3 body 48 a 49 |
| Článok 6 | Článok 65 |
| Článok 7 | Článok 67 |
| Článok 8 | - |
| Článok 9 | - |
| Článok 13 ods. 2 písm. e) | Článok 92 ods. 2 písm. e) |

2. Nariadenie (ES) č. 595/2009

| Nariadenie (ES) č. 595/2009 | Toto nariadenie |
|---|---|
| Článok 1 druhý odsek | Článok 95 ods. 1 bod 1 |
| Článok 3 body 11 a 13 | Článok 3 body 48 a 49 |
| Článok 6 | Článok 65 |
| Článok 11 ods. 2 písm. e) | Článok 92 ods. 2 písm. e) |

3. Nariadenie (EÚ) č. 692/2008

| Nariadenie (EÚ) č. 692/2008 | Toto nariadenie |
|---|---|
| Príloha XIV | Príloha XVIII |

4. Nariadenie (EÚ) č. 582/2011

| Nariadenie (EÚ) č. 582/2011 | Toto nariadenie |
|---|---|
| Články 2a až 2d | Príloha XVIII |
| Článok 2e | - |
| Článok 2f | Článok 67 |
| Článok 2g | Článok 69 |
| Článok 2h | Článok 70 |
| Príloha XVII | Príloha XVIII |

5. Smernica 2007/46/ES

| Smernica 2007/46/ES | Toto nariadenie |
|---|---|
| Článok 1 | Článok 1 ods. 1 |
| - | Článok 1 ods. 2 |
| - | Článok 1 ods. 3 |
| Článok 2 | Článok 2 |
| Článok 3 | Článok 3 |
| článok 3 bod 1 | - |
| článok 3 bod 2 | - |
| článok 3 bod 3 | článok 3 bod 1 |
| článok 3 bod 4 | článok 3 bod 27 |
| článok 3 bod 5 | článok 3 bod 23 |
| článok 3 bod 6 | článok 3 bod 43 |
| článok 3 bod 7 | článok 3 bod 21 |
| článok 3 bod 8 | článok 3 bod 31 |
| článok 3 bod 9 | článok 3 bod 32 |
| Článok 3 bod 10 | Článok 3 bod 33 |
| Článok 3 bod 11 | Článok 3 bod 11 |
| Článok 3 bod 12 | Článok 3 bod 12 |
| Článok 3 bod 13 | Článok 3 bod 3 |
| Článok 3 bod 14 | - |
| Článok 3 bod 15 | - |
| Článok 3 bod 16 | Článok 3 bod 10 |
| Článok 3 bod 17 | Článok 3 bod 36 |
| Článok 3 bod 18 | Článok 3 bod 38 |
| Článok 3 bod 19 | Článok 3 bod 22 |
| Článok 3 bod 20 | Článok 3 bod 34 |
| Článok 3 bod 21 | Článok 3 bod 35 |
| Článok 3 bod 22 | Článok 3 bod 44 |
| Článok 3 bod 23 | Článok 3 bod 4 |
| Článok 3 bod 24 | Článok 3 bod 5 |
| Článok 3 bod 25 | Článok 3 bod 6 |
| Článok 3 bod 26 | Článok 3 bod 46 |
| Článok 3 bod 27 | Článok 3 bod 9 |
| Článok 3 bod 28 | Článok 3 bod 25 |

| | |
|---|---|
| Článok 3 bod 29 | Článok 3 bod 13 |
| Článok 3 bod 30 | - |
| Článok 3 bod 31 | Článok 3 bod 37 |
| Článok 3 bod 32 | Článok 3 bod 42 |
| Článok 3 bod 33 | Článok 3 bod 24 |
| Článok 3 bod 34 | - |
| Článok 3 bod 35 | - |
| Článok 3 bod 36 | Článok 3 bod 28 |
| článok 3 body 37 až 40 | - |
| - | Článok 3 bod 2 |
| | Článok 3 bod 7 |
| | Článok 3 bod 8 |
| | článok 3 body 14 až článok 3 bod 20 |
| | Článok 3 bod 26 |
| | článok 3 body 29 až článok 3 bod 30 |
| | článok 3 body 39 až článok 3 bod 41 |
| | Článok 3 bod 45 |
| | Článok 3 body 47 až článok 3 bod 56 |
| - | Článok 4 |
| | Článok 5 |
| Článok 4 | Článok 6 |
| | Článok 7 |
| Článok 4 ods. 1 | Článok 7 ods. 1 |
| Článok 4 ods. 2 | Článok 7 ods. 2 |
| Článok 4 ods. 3 prvý pododsek | Článok 6 ods. 2 |
| Článok 4 ods. 3 druhý pododsek | Článok 6 ods. 3 |
| Článok 4 ods. 4 | Článok 6 ods. 1 |
| - | Článok 6 ods. 4 |
| - | Článok 8 |
| - | Článok 9 |
| - | Článok 10 |
| Článok 5 | Článok 11 |
| - | Článok 11 ods. 1 |
| - | Článok 11 ods. 3 |
| - | Článok 11 ods. 5 |

| | |
|---|---|
| Článok 5 ods. 1 | Článok 11 ods. 6 |
| Článok 5 ods. 2 | Článok 11 ods. 2 |
| Článok 5 ods. 3 | Článok 11 ods. 4 |
| - | Článok 11 ods. 7 až 8 |
| - | Článok 12 |
| - | Článok 13 |
| - | Článok 14 |
| - | Článok 15 |
| - | Článok 16 |
| - | Článok 17 |
| - | Článok 18 |
| - | Článok 19 |
| Článok 6 | Článok 20 |
| Článok 6 ods. 1 | Článok 20 ods. 1 |
| Článok 6 ods. 2 | Článok 20 ods. 2 a článok 23 ods. 1 |
| Článok 6 ods. 3 | Článok 20 ods. 3 a článok 23 ods. 2 |
| Článok 6 ods. 4 | Článok 20 ods. 4 a článok 23 ods. 3 |
| Článok 6 ods. 5 | Článok 20 ods. 5 a 6 a článok 23 ods. 4 |
| Článok 6 ods. 6 a článok 7 ods. 1 | Článok 21 |
| Článok 6 ods. 7 a 8 | Článok 23 ods. 5 a článok 27 ods. 2 |
| Článok 7 ods. 2 | Článok 22 |
| Článok 7 ods. 3 a 4 | Článok 23 ods. 5 a článok 27 ods. 2 |
| - | Článok 23 |
| Článok 8 ods. 1 a 2 | Článok 24 ods. 1 a 2 |
| Článok 8 ods. 3 | Článok 24 ods. 3 |
| Článok 8 ods. 4 | Článok 24 ods. 4 |
| | Článok 25 |
| Článok 8 ods. 5 a 6 | Článok 25 ods. 1 a 2 |
| Článok 8 ods. 7 a 8 | Článok 25 ods. 3 a 4 |
| | Článok 26 |
| Článok 9 ods. 1 | Článok 24 ods. 2 |
| Článok 9 ods. 2 | Článok 24 ods. 2 |
| Článok 9 ods. 3 | Článok 26 ods. 3 |
| Článok 9 ods. 4 | Článok 26 ods. 4 |
| Článok 9 ods. 5 | - |

| | |
|---|---|
| článok 9 ods. 6 a 7 | Článok 26 ods. 5 a 6 |
| Článok 10 ods. 1 | Článok 27 ods. 1 |
| Článok 10 ods. 2 | Článok 27 ods. 1 |
| Článok 10 ods. 3 | Článok 27 ods. 2 |
| Článok 10 ods. 4 | Článok 27 ods. 3 |
| Článok 11 | Článok 28 |
| Článok 12 ods. 1 | Článok 29 ods. 1 |
| - | Článok 29 ods. 2 |
| Článok 12 ods. 2 prvý pododsek | Článok 29 ods. 3 |
| Článok 12 ods. 2 druhý pododsek | Článok 29 ods. 4 |
| Článok 12 ods. 3 | Článok 29 ods. 5 |
| | Článok 30 |
| Článok 13 ods. 1 | Článok 31 ods. 1 |
| Článok 13 ods. 2 | Článok 31 ods. 2 |
| Článok 13 ods. 3 | Článok 31 ods. 3 |
| Článok 14 ods. 1 | Článok 32 ods. 1 |
| Článok 14 ods. 2 | Článok 32 ods. 2 |
| Článok 14 ods. 3 | Článok 32 ods. 3 |
| Článok 14 ods. 4 | Článok 32 ods. 4 |
| Článok 15 ods. 1 | Článok 32 ods. 1 |
| Článok 15 ods. 2 | Článok 32 ods. 2 |
| Článok 15 ods. 3 | Článok 32 ods. 3 |
| Článok 16 ods. 1 | Článok 25 ods. 1 |
| Článok 16 ods. 2 | Článok 25 ods. 1 |
| Článok 16 ods. 3 | Článok 25 ods. 2 |
| - | Článok 31 ods. 1 |
| článok 17 ods. 1 až 3 | Článok 33 ods. 2 až 4 |
| Článok 17 ods. 4 | Článok 33 ods. 5 |
| Článok 18 ods. 1 | Článok 34 ods. 1 |
| - | Článok 34 ods. 2 |
| Článok 18 ods. 2 | Článok 34 ods. 3 |
| Článok 18 ods. 3 | - |
| - | Článok 34 ods. 4 |
| Článok 18 ods. 4 | Článok 34 ods. 5 |
| - | Článok 35 ods. 1 |

| | |
|---|---|
| Článok 18 ods. 5 | Článok 35 ods. 2 |
| Článok 18 ods. 6 | Článok 35 ods. 3 |
| Článok 18 ods. 7 | Článok 34 ods. 6 |
| Článok 18 ods. 8 | Článok 34 ods. 1 tretí pododsek |
| - | Článok 36 ods. 1 |
| Článok 19 ods. 1 a 2 | Článok 36 ods. 2 |
| Článok 19 ods. 3 | Článok 36 ods. 3 |
| Článok 20 ods. 1 | Článok 37 ods. 1 |
| Článok 20 ods. 2 prvý pododsek | Článok 37 ods. 4 |
| Článok 20 ods. 2 písm. a) až c) | Článok 37 ods. 2 |
| Článok 20 ods. 3 | Článok 37 ods. 5 |
| Článok 20 ods. 4 prvý pododsek | Článok 37 ods. 3 |
| Článok 20 ods. 4 druhý pododsek | Článok 37 ods. 6 |
| Článok 20 ods. 4 tretí pododsek | Článok 37 ods. 7 |
| Článok 20 ods. 5 | - |
| Článok 21 ods. 1 | Článok 38 ods. 1 |
| Článok 21 ods. 2 | Článok 38 ods. 2 |
| Článok 22 | Článok 39 |
| Článok 23 ods. 1 | Článok 40 ods. 1 a 2 |
| Článok 23 ods. 2 | - |
| Článok 23 ods. 3 | Článok 40 ods. 2 tretí pododsek |
| Článok 23 ods. 4 | Článok 40 ods. 3 |
| Článok 23 ods. 5 | Článok 40 ods. 4 |
| Článok 23 ods. 6 prvý pododsek | Článok 41 ods. 1 a 2 |
| Článok 23 ods. 6 druhý pododsek | Článok 41 ods. 3 |
| Článok 23 ods. 6 tretí pododsek | Článok 41 ods. 4 |
| Článok 23 ods. 7 | Článok 41 ods. 5 |
| | Článok 42 |
| Článok 24 | Článok 43<br>Článok 44 |
| Článok 25 | Článok 45 |
| Článok 26 ods. 1 | Článok 46 ods. 1 |
| Článok 26 ods. 2 | Článok 46 ods. 2 |
| Článok 26 ods. 3 | Článok 46 ods. 3 |
| Článok 27 ods. 1 | Článok 47 ods. 1 |

| | |
|---|---|
| Článok 27 ods. 2 | Článok 47 ods. 2 |
| Článok 27 ods. 3 | Článok 47 ods. 3 |
| Článok 27 ods. 4 | - |
| - | Článok 47 ods. 4 |
| - | Článok 47 ods. 5 |
| Článok 27 ods. 5 | Článok 47 ods. 6 |
| Článok 28 | Článok 48 |
| Článok 29 ods. 1 prvý pododsek | Článok 49 ods. 1 prvý pododsek |
| - | Článok 49 ods. 1, druhý a tretí pododsek |
| - | Článok 49 ods. 2 až 4 |
| Článok 29 ods. 1 druhý pododsek | Článok 50 ods. 1 |
| - | Článok 50 ods. 2 až 5 |
| Článok 29 ods. 2 | Článok 52 ods. 4 |
| - | Článok 51 ods. 1 a 2 |
| Článok 29 ods. 3 | Článok 51 ods. 3 |
| Článok 29 ods. 4 | - |
| - | Článok 52 ods. 1 až 3 |
| - | Článok 52 ods. 5 |
| Článok 30 ods. 1 | Článok 53 ods. 1 |
| Článok 30 ods. 2 prvý pododsek | Článok 53 ods. 2 |
| Článok 30 ods. 2 druhý pododsek | - |
| Článok 30 ods. 3 | Článok 54 ods. 1 |
| Článok 30 ods. 4 | Článok 54 ods. 2 až ods. 4 prvý pododsek |
| Článok 30 ods. 5 | Článok 54 ods. 4 druhý pododsek |
| Článok 30 ods. 6 | Článok 54 ods. 5 |
| článok 31 ods. 1 až 4 | Článok 55 |
| Článok 31 ods. 5 prvý pododsek | Článok 56 ods. 1 |
| Článok 31 ods. 5, druhý a tretí pododsek | Článok 56 ods. 2 |
| Článok 31 ods. 6 a 7 | - |
| Článok 31 ods. 8 | Článok 56 ods. 3 |
| Článok 31 ods. 9 | Článok 56 ods. 4 |
| Článok 31 ods. 10 | Článok 56 ods. 6 |
| Článok 31 ods. 11 | - |
| Článok 31 ods. 12 prvý pododsek | Článok 56 ods. 7 |

| | |
|---|---|
| Článok 31 ods. 12 druhý pododsek | - |
| Článok 31 ods. 13 | - |
| Článok 32 ods. 1 | Článok 57 ods. 1 |
| - | Článok 57 ods. 2 |
| Článok 32 ods. 2 | Článok 57 ods. 3 |
| Článok 32 ods. 3 | Článok 58 ods. 1 |
| - | Článok 58 ods. 2 |
| Článok 33 | Článok 59 |
| Článok 34 ods. 1 | Článok 60 ods. 1 |
| - | Článok 60 ods. 2 |
| Článok 34 ods. 2 | Článok 60 ods. 3 |
| Článok 34 ods. 3 a 4 | - |
| Článok 35 | Článok 61 |
| Článok 36 | Článok 62 |
| Článok 37 | Článok 63 |
| Článok 38 | Článok 64 |
| Pozri tabuľky zhody v bodoch 1 až 4 | Článok 65 |
| | Článok 66 |
| | Článok 67 |
| | Článok 68 |
| | Článok 69 |
| | Článok 70 |
| - | Článok 71 |
| Článok 39 | - |
| Článok 40 | Článok 87 |
| Článok 41 | Článok 74 |
| Článok 41 ods. 2 | Článok 84 ods. 1 |
| Článok 41 ods. 3 | Článok 72 ods. 1 |
| Článok 41 ods. 4 | Článok 74 ods. 2 |
| Článok 41 ods. 5 | Článok 72 ods. 2 |
| Článok 41 ods. 6 | Článok 76 ods. 1 |
| - | Článok 76 ods. 2 a 3 |
| Článok 41 ods. 7 | - |
| Článok 41 ods. 8 | Článok 76 ods. 4 |
| - | Článok 73 |

| | |
|---|---|
| - | Článok 75 |
| Článok 42 | Článok 77 |
| Článok 43 ods. 1 | Článok 78 ods. 1 |
| článok 43 ods. 2 až 3 | Článok 78 ods. 2 až 3 |
| - | Článok 78 ods. 4 |
| článok 43 ods. 4 až 5 | Článok 78 ods. 5 až 6 |
| - | Článok 79 |
| - | Článok 80 |
| - | Článok 81 |
| - | Článok 82 |
| - | Článok 83 |
| - | Článok 84 |
| - | Článok 85 |
| | |
| - | Článok 86 |
| - | Článok 87 |
| - | Článok 88 |
| - | Článok 89 |
| Článok 44 | Článok 96 |
| Článok 45 | - |
| Článok 46 | Článok 91 |
| Článok 47 | - |
| Článok 48 | - |
| Článok 49 | Článok 95 |
| | Článok 92 |
| | Článok 93 |
| | Článok 94 |
| | |
| | |
| | |
| Článok 51 | - |

| | |
|---|---|
| Príloha I | Príloha I |
| Príloha II | Príloha II |

| | |
|---|---|
| Príloha III | Príloha III |
| Príloha IV | Príloha IV |
| Príloha V | Príloha V |
| Príloha VI | Príloha VI |
| Príloha VII | Príloha VII |
| Príloha VIII | Príloha VIII |
| Príloha IX | Príloha IX |
| Príloha X | Príloha X |
| Príloha XI | - |
| - | Príloha XI |
| Príloha XII | Príloha XII |
| Príloha XIII | Príloha XIII |
| Príloha XIV | Príloha XIV |
| Príloha XV | Príloha XV |
| Príloha XVI | Príloha XVI |
| Príloha XVII | Príloha XVII |
| - | Príloha XVIII |
| Príloha XVIII | - |
| Príloha XIX | - |
| Príloha XX | - |
| Príloha XXI | Príloha XIX |